BIODOM

KOCIOŁ NA PELLET

BIODOM 21

DF 25

Instrukcja obsługi, konserwacji i montażu



Styczeń 2020

Dziękujemy za zakup kotła Biodom. Prosimy o dokładne przeczytanie instrukcji obsługi przed montażem i użytkowaniem kotła na pellet Biodom. Urządzenia grzewcze (dalej: „kocioł na pellet" lub „kocioł") firmy Biodom 27 d.o.o. (dalej: Biodom) są produkowane i testowane zgodnie z wymaganiami bezpieczeństwa obowiązujących dyrektyw europejskich.
Niniejsza instrukcja jest przeznaczona dla użytkowników końcowych, instalatorów oraz autoryzowanego personelu serwisowego kotłów na pellet Biodom. W razie wątpliwości dotyczących instrukcji obsługi lub potrzeby wyjaśnień prosimy o bezpośredni kontakt z producentem lub osobą upoważnioną firmy Biodom Europe SRL.
Drukowanie, tłumaczenie lub powielanie niniejszej instrukcji, nawet w części, jest możliwe wyłącznie za zgodą firmy Biodom Europe SRL

Kupili Państwo kocioł Biodom, przeznaczony do centralnego ogrzewania powierzchni od 60 m^2 do 300 m^2. Paliwem dla kotła jest pellet drzewny. Kocioł pracuje automatycznie – pellet jest podawany podajnikiem ślimakowym z zasobnika pelletu, który stanowi część urządzenia i jest umieszczony nad częścią kotłową. Zasobnik napełnia się pelletem od góry, przez przewidzianą do tego pokrywę. Należy upewnić się, że urządzenie grzewcze jest prawidłowo dobrane do instalacji grzewczej i zapotrzebowania budynku na ciepło. Podłączenie i uruchomienie urządzenia musi wykonać osoba uprawniona.

Płomień powstający przy prawidłowym spalaniu biomasy drzewnej w kotle emituje taką samą ilość dwutlenku węgla (CO_2), jak przy naturalnym rozkładzie drewna.
Ilość CO_2 powstająca przy spalaniu lub rozkładzie drewna odpowiada ilości CO_2, którą drzewo pobiera z otoczenia i przekształca w tlen i węgiel. Stosowanie nieodnawialnych paliw kopalnych (węgiel, olej opałowy, gaz), w przeciwieństwie do drewna, uwalnia do atmosfery ogromne ilości CO_2 gromadzonego przez miliony lat, co nasila efekt cieplarniany. Zasada czystego spalania w pełni spełnia wszystkie wymagania środowiskowe i na niej Biodom oparł cały swój rozwój.

SPIS TREŚCI

1. OSTRZEŻENIA 5

2. DANE TECHNICZNE 8

3. WYMIARY KOTŁA BIODOM 21 9

4. CEL INSTRUKCJI OBSŁUGI 10

4.1. AKTUALIZACJE 10

5. ODPOWIEDZIALNOŚĆ PRODUCENTA 10

5.1. PODSTAWOWE WYMAGANE NORMY ZAPOBIEGAWCZE 10

5.2. TRANSPORT I PRZENOSZENIE KOTŁA NA PELLET 11

5.3. ODPOWIEDZIALNOŚĆ INSTALATORA 11

6. MONTAŻ 12

6.1. USTAWIENIE 12

6.2. ODPROWADZANIE SPALIN 15

6.3. IZOLACJA I ŚREDNICA OTWORÓW W DACHU 17

6.4. POWIETRZE DOLOTOWE 17

6.5. PODŁĄCZENIE ELEKTRYCZNE 18

7. URUCHOMIENIE KOTŁA 20

8. OSTRZEŻENIA DOTYCZĄCE BEZPIECZEŃSTWA 20

8.1. OSTRZEŻENIA DLA PERSONELU KONSERWACYJNEGO 20

8.2. OSTRZEŻENIA DLA UŻYTKOWNIKA 21

9. INSTRUKCJA BEZPIECZNEGO ROZPALANIA I CZYSZCZENIA KOTŁA 22

9.1. REGULARNA KONSERWACJA I CZYSZCZENIE KOTŁA 22

9.2. KONTROLA I CZĘŚCI WYMAGAJĄCE KONSERWACJI 24

9.3. DODATKOWA KONSERWACJA 24

10. WAŻNE INFORMACJE DOTYCZĄCE BEZPIECZEŃSTWA 25

11. JAKOŚĆ PELLETU JEST BARDZO WAŻNA 26

11.1. PRZECHOWYWANIE PELLETU 27

12. OPIS I DZIAŁANIE STEROWNIKA 28

12.1. KOCIOŁ PODCZAS PRACY 31

12.2. WYŁĄCZANIE KOTŁA 31

12.3. WŁĄCZANIE KOTŁA 31

12.4. USTAWIENIE PROGRAMU CZASOWEGO 32

13. WSKAZANIA I KOMUNIKATY NA WYŚWIETLACZU 35

14. MENU 37

15. STANY ALARMOWE 39

16. DEMONTAŻ I UTYLIZACJA KOTŁA 46

17. INSTRUKCJA DLA INSTALATORÓW 47

18. INSTRUKCJA PODŁĄCZENIA KOTŁA 48

18.1. SCHEMAT ELEKTRONICZNEJ PŁYTY STEROWANIA KOTŁA 51

18.2. SCHEMAT NR 1: TYLKO OGRZEWANIE 52

18.3. SCHEMAT NR 2: OGRZEWANIE I CIEPŁA WODA UŻYTKOWA 54

18.4. SCHEMAT NR 3: OGRZEWANIE Z KILKOMA OBIEGAMI 56

19. INSTRUKCJA PIERWSZEGO URUCHOMIENIA 59

20. WARUNKI GWARANCJI 62

21. SCHEMAT PODZESPOŁÓW 64

1. OSTRZEŻENIA



UWAGA

OPAKOWANIA NALEŻY USUNĄĆ POZA ZASIĘG DZIECI. NIEBEZPIECZEŃSTWO UDUSZENIA TORBĄ, FOLIĄ, STYROPIANEM ITP.



UWAGA

Odprowadzenia spalin NIE WOLNO PODŁĄCZAĆ DO:

- **komina używanego przez inne urządzenia grzewcze (kotły, piece, kominki itp.);**
  systemów wyciągowych (okapy, wentylatory wyciągowe itp.).



UWAGA

Montaż przepustnic zamykających ciąg jest zabroniony!

Przyłącze spalin Ø 80 mm od kotła na pellet do komina powinno mieć:

- **długość nie większą niż 10 m (przy dłuższym połączeniu średnicę rury przyłączeniowej należy zwiększyć do Ø 130 mm);**
- **każde kolano 90° skraca dopuszczalną długość o 1 m;**
- **każde kolano musi mieć drzwiczki rewizyjne;**
  połączenia rur muszą być szczelne



UWAGA

Jeżeli opór w układzie odprowadzania spalin jest zbyt duży (wiele kolan, niewłaściwe zakończenie, zwężenia itp.), odprowadzenie spalin nie jest zapewnione. Dlatego rury przyłączeniowe i kolana należy zwiększyć do większej średnicy – Ø 130 mm. Jeżeli komin nie zapewnia właściwego odprowadzania spalin, może dojść do nieprawidłowej pracy i w konsekwencji do alarmu kotła BIODOM. Zaleca się, aby przed montażem kotła BIODOM komin został sprawdzony przez specjalistę.



UWAGA

Nigdy nie wyłączaj kotła przez wyciągnięcie kabla zasilającego z gniazdka, gdy w kotle nadal pali się ogień. Może to uszkodzić kocioł i poważnie zagrozić jego działaniu.



UWAGA

Odprowadzenie spalin musi być uziemione zgodnie z obowiązującymi przepisami. (Uziemienie jest wymagane prawem). Uziemienie musi być niezależne od urządzenia grzewczego.



UWAGA

Po zakończeniu montażu kotła obowiązkowy jest pomiar emisji spalin.



UWAGA

Kocioł na pellet pracuje z podciśnieniem w komorze spalania. Dlatego należy zapewnić, aby odprowadzenie spalin było szczelne i zaizolowane termicznie.
Przy pierwszym uruchomieniu (minimalna praca kotła – 1 godzina) farba wydziela opary o nieprzyjemnym zapachu. Dlatego należy następnie przewietrzyć pomieszczenie.



UWAGA

PODCZAS PRACY KOTŁA NA PELLET DZIECIOM NIE WOLNO ZBLIŻAĆ SIĘ DO NIEGO ANI SIĘ NIM BAWIĆ!



UWAGA

Należy uważać, aby nie uszkodzić sznura uszczelniającego pod krawędzią komory spalania. W przypadku uszkodzenia sznura należy skontaktować się z autoryzowanym serwisem.



UWAGA

Przed czyszczeniem upewnij się, że kocioł na pellet i popiół w nim są zimne.



UWAGA

W przypadku pożaru w kominie wszystkie osoby i zwierzęta muszą opuścić pomieszczenie; następnie natychmiast odłącz zasilanie wyłącznikiem głównym lub z gniazdka (jeśli jest to możliwe bez ryzyka) i wezwij straż pożarną.



UWAGA

Nie używaj drobno pociętego drewna, aby zapewnić prawidłową i bezpieczną pracę kotła.



UWAGA

Nie używaj kotła na pellet jako spalarni odpadów.



UWAGA

Osoby z urazami pleców oraz kobiety w ciąży powinny unikać podnoszenia worków z pelletem.



UWAGA

Producent w żadnym wypadku nie ponosi odpowiedzialności za szkody wynikające ze stosowania pelletu złej jakości ani za nieprawidłową pracę kotła spowodowaną złą jakością użytego pelletu.



UWAGA

Pellet powinien być zgodny z normą DIN 51731, DIN plus, Ö-Norm M-7135 lub innymi porównywalnymi normami europejskimi.



UWAGA

PELLETU NIE NALEŻY PRZECHOWYWAĆ W POBLIŻU KOTŁA. Zachowaj odległość co najmniej 50 cm.

---

2. DANE TECHNICZNE

	Minimalna	Nominalna
Moc cieplna	**5,82 kW**	**19,67 kW**
Sprawność	**92,36 %**	**91,49 %**
Zużycie pelletu na godzinę	**1,39 kg/h**	**5,14 kg/h**
Czas spalania z 1 napełnienia zasobnika (ok.)	**90 h**	**24,3 h**
Temperatura spalin	**68 °C**	**130 °C**
Masowe natężenie przepływu spalin	**5,56 g/s**	**11,9 g/s**
Paliwo	**Pellet C1**	
klasa kotła wg EN 303-5:2012	**5**	
Przyłącze kominowe	**Ø80 mm**	
Pojemność wodna kotła	**61 l**	
Temperatura wody w kotle	**65 °C – 80 °C**	
Najwyższa temperatura wody w kotle	**90 °C**	
Minimalna temperatura wody powrotnej	**50 °C**	
Maksymalne dopuszczalne ciśnienie robocze	**2,5 bar**	
Opór kotła ΔT = 20 °C	**38 mbar**	
Objętość paleniska	**60,44 l**	
Masa	**230 kg**	
Zasobnik pelletu	**~ 130 kg**	
Ciąg kominowy	**10 Pa (± 10) Pa**	
Napięcie	**220 V**	
Prąd przy maksymalnym poborze mocy podczas pracy kotła	**1,80 A**	
Częstotliwość	**50 Hz**	
Maksymalny pobór mocy podczas pracy kotła	**39 W**	
Minimalny pobór mocy podczas pracy kotła	**21,1 W**	
Maksymalny pobór mocy podczas rozpalania	**278 W**	

Pobór mocy w trybie czuwania	**2,2 W**
Stopień ochrony	**IP20**
Kocioł pracuje z dwoma wentylatorami	
Kocioł pracuje wyłącznie ze spalaniem podciśnieniowym	
Kocioł pracuje bez warunków kondensacji	
Hałas	**nie przekracza 70 dB**
Emisja CO przy 13% O2	**32** mg/m_n3
Emisja OGC przy 13% O2	**<4,4** mg/m_n3
Pył przy 13% O2	**0,02** mg/m_n3

Numer raportu 2003833/C-517

3. WYMIARY KOTŁA BIODOM 21

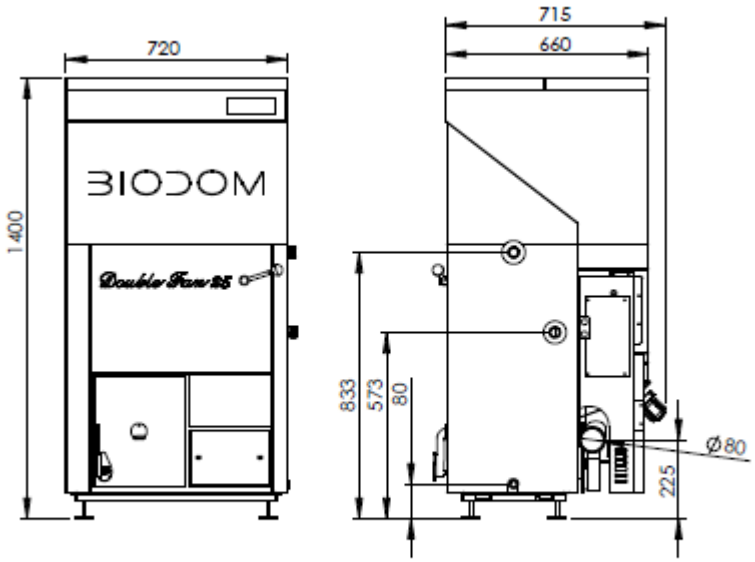

BD 21 DF 25

4. CEL INSTRUKCJI OBSŁUGI

Celem instrukcji obsługi jest to, aby użytkownik podjął wszystkie niezbędne działania i przygotował cały wymagany sprzęt w celu zapewnienia bezpiecznego i prawidłowego użytkowania urządzenia grzewczego.

4.1. AKTUALIZACJE

Niniejsza instrukcja odzwierciedla stan produktu w chwili produkcji kotła.
Instrukcja nie dotyczy produktów, które są już na rynku z odpowiednią dokumentacją techniczną, i nie może być uznana za niewystarczającą lub nieodpowiednią po jakiejkolwiek modyfikacji, dostosowaniu lub zastosowaniu nowych technologii w nowszych produktach.
Treść tej instrukcji należy uważnie przeczytać i przestrzegać jej. Wszystkie zawarte w niej informacje są niezbędne do prawidłowego montażu, użytkowania i konserwacji kotła.
Instrukcję należy starannie i bezpiecznie przechowywać. Instrukcja obsługi, konserwacji i montażu jest integralną częścią kotła na pellet.
W przypadku zmiany właściciela kotła na pellet nowy właściciel musi otrzymać wraz z kotłem również niniejszą instrukcję obsługi.
W przypadku zagubienia instrukcji należy zamówić nowy egzemplarz u producenta, autoryzowanego sprzedawcy lub serwisanta.

5. ODPOWIEDZIALNOŚĆ PRODUCENTA

Przekazując niniejszą instrukcję, Biodom 27 d.o.o. odrzuca wszelką odpowiedzialność cywilną lub karną, bezpośrednią lub pośrednią, z tytułu:

- wypadków spowodowanych nieprzestrzeganiem norm i wymagań niniejszej instrukcji;
- wypadków spowodowanych niedozwolonym lub nieprawidłowym użytkowaniem przez użytkownika;
- wypadków spowodowanych zmianami i naprawami niezatwierdzonymi przez producenta Biodom 27 d.o.o.;
- niewłaściwej konserwacji;
- zdarzeń nieprzewidywalnych;
- wypadków spowodowanych użyciem nieoryginalnych lub nieodpowiednich części zamiennych.

Za montaż w pełni odpowiada instalator.

5.1. PODSTAWOWE WYMAGANE NORMY ZAPOBIEGAWCZE

Produkt Biodom 21 jest wytwarzany zgodnie z następującymi normami:

DYREKTYWA MASZYNOWA WE (2006/42/WE);
DYREKTYWA NISKONAPIĘCIOWA WE (2014/35/UE);
DYREKTYWA KOMPATYBILNOŚCI ELEKTROMAGNETYCZNEJ WE (2014/30/UE);
DYREKTYWA WE DOTYCZĄCA KOTŁÓW GRZEWCZYCH NA PALIWA STAŁE O MOCY NOMINALNEJ DO kW; EN 303-5

Normy zharmonizowane:

- SIST EN ISO 12100-1: 2004 i A1: 2010;
- SIST EN ISO 12100-2: 2004 i A1: 2010;
- SIST EN 303-5: 2012;
- 61000-6-3: 2007;
- 61000-6-2: 2005;
- 61000-3-3: A1 2002;
- 61000-3-3: A2 2006;
- EN 60204-1: 2006 i A1:2009.

5.2. TRANSPORT I PRZENOSZENIE KOTŁA NA PELLET

Podczas przenoszenia kotła należy dbać o własne bezpieczeństwo.
Przed transportem i przenoszeniem kotła, które muszą odbywać się w pełni bezpiecznie, należy upewnić się, że udźwig sprzętu transportowego jest wystarczający. Unikać nagłych i/lub gwałtownych ruchów kotła.

UWAGA

OPAKOWANIA NALEŻY USUNĄĆ POZA ZASIĘG DZIECI. NIEBEZPIECZEŃSTWO UDUSZENIA TORBĄ, FOLIĄ, STYROPIANEM ITP.

5.3. ODPOWIEDZIALNOŚĆ INSTALATORA

Instalator odpowiada za sprawdzenie prawidłowości instalacji i przewodów, zapewnienie dopływu powietrza do spalania, zachowanie wymaganych odległości oraz wszystkie inne rozwiązania potrzebne do montażu kotła na pellet.
Instalator odpowiada za przestrzeganie przepisów lokalnych obowiązujących w miejscu montażu kotła na pellet.
Użytkowanie kotła na pellet musi być zgodne z instrukcją obsługi, konserwacji i montażu oraz ze wszystkimi normami bezpieczeństwa określonymi przez przepisy lokalne w miejscu montażu kotła.
Norma UNI 10683 określa obowiązki instalatora. Instalator musi sprawdzić:

- rodzaj instalowanego urządzenia;
- przydatność pomieszczenia do montażu, określoną przez minimalną wymaganą wielkość pomieszczenia, w którym zostanie zainstalowany kocioł na pellet;
- instrukcje producenta urządzenia grzewczego dotyczące wymagań odprowadzania spalin;
- średnicę wewnętrzną komina, materiał, z którego jest wykonany, czy jest prosty i równy oraz czy nie ma w nim przeszkód;
- wysokość i w razie potrzeby pionowe przedłużenie komina;
- istnienie i przydatność nasady kominowej;
- możliwość doprowadzenia powietrza zewnętrznego;
- możliwość jednoczesnej pracy z innymi urządzeniami.

Jeżeli wyniki wszystkich powyższych kontroli są pozytywne, można przystąpić do montażu. Należy dokładnie przestrzegać instrukcji producenta oraz obowiązujących norm bezpieczeństwa i ochrony przeciwpożarowej. Po pierwszym uruchomieniu kotła należy przeprowadzić co najmniej 30-minutowy test pracy w celu sprawdzenia wszystkich wymagań.
Po zakończeniu montażu instalator musi przekazać klientowi:

- instrukcję obsługi, konserwacji i montażu producenta (jeśli nie jest dołączona do urządzenia);
- wymaganą dokumentację zgodnie z obowiązującymi normami;
- przeszkolenie klienta w zakresie obsługi oraz regularnej konserwacji i czyszczenia urządzenia.

6. MONTAŻ

Odpowiedzialność za prace montażowe w pomieszczeniu ponosi w całości klient.
Przed montażem instalator musi przestrzegać wszystkich wymaganych prawem norm bezpieczeństwa, w szczególności:

- Sprawdzić, czy przepisy dotyczące montażu kotła na pellet są zgodne z normami lokalnymi, krajowymi i europejskimi
- Przestrzegać wymagań niniejszego dokumentu
- Sprawdzić, czy rury i dopływ powietrza odpowiadają rodzajowi instalacji
- Nie wykonywać prowizorycznych połączeń elektrycznych nieodpowiednimi kablami
- Sprawdzić uziemienie instalacji elektrycznej
- Zawsze używać środków ochrony indywidualnej i wszystkich wymaganych prawem zabezpieczeń
- Zawsze pozostawić wystarczająco miejsca do prac konserwacyjnych
- Uzyskać zgodę kominiarza na podłączenie kotła do komina
- Po zakończeniu montażu wykonać pomiar emisji spalin.

6.1. USTAWIENIE

Zaleca się zdjęcie opakowania kotła na pellet dopiero w miejscu montażu.

Jeżeli sąsiednie ściany i/lub podłoga są wykonane z materiału nieodpornego na ciepło, należy zapewnić odpowiednią ochronę z materiału izolacyjnego, niepalnego.

W celu ochrony podłogi z materiału palnego zalecamy umieszczenie pod kotłem blachy stalowej o grubości 3–4 mm, wystającej co najmniej 30 cm przed przód kotła na pellet.

Kocioł na pellet należy zainstalować zgodnie z rysunkiem określającym odległości od ścian (***rysunek 1***).

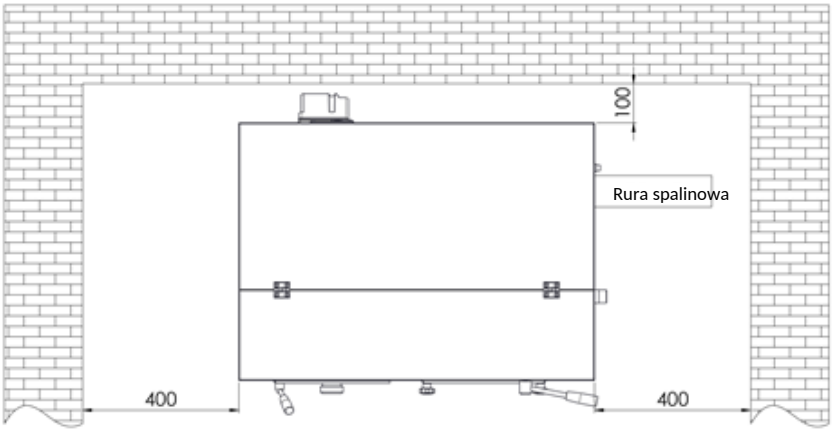

PRZYKŁAD 1

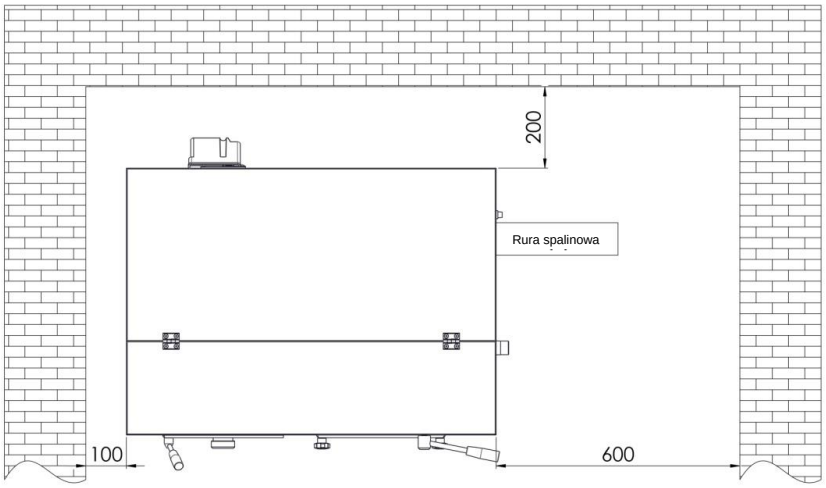

PRZYKŁAD 2

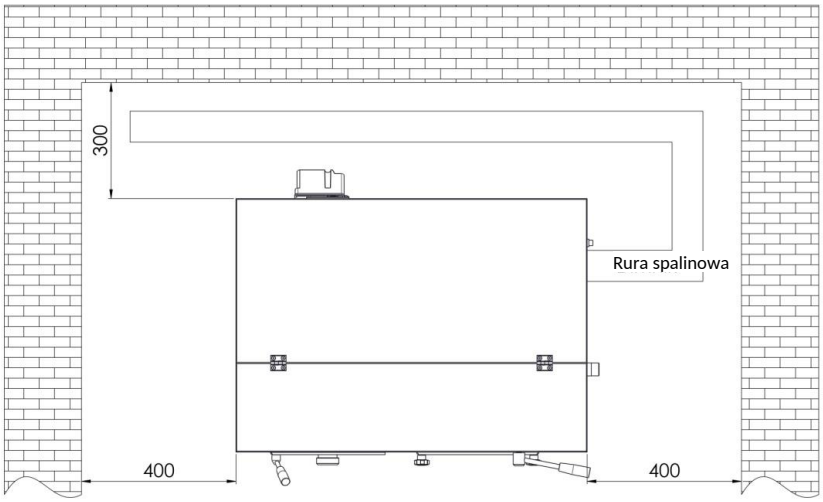

PRZYKŁAD 3

Rysunek 1: Minimalna odległość kotła od ścian kotłowni

Jeżeli kocioł na pellet jest zainstalowany w kotłowni, w której znajdują się inne urządzenia pobierające powietrze (inny kocioł, różne wentylatory wyciągowe itp.), należy upewnić się, że ilość doprowadzanego powietrza jest wystarczająca do bezpiecznej pracy urządzenia grzewczego.

Jeżeli przewód spalinowy przechodzi przez strop, musi być odpowiednio zaizolowany przepustem z niepalnego materiału izolacyjnego.

Po ustawieniu kocioł na pellet należy wypoziomować za pomocą nóżek (ustawienie poziome).



UWAGA

Odprowadzenia spalin NIE WOLNO PODŁĄCZAĆ DO:

- **komina używanego przez inne urządzenia grzewcze (kotły, piece, kominki itp.);**
- **systemów wyciągowych (okapy, wentylatory wyciągowe itp.).**



UWAGA

Montaż przepustnic zamykających ciąg jest zabroniony!

Przyłącze spalin Ø 80 mm od kotła na pellet do komina powinno mieć:

- **długość nie większą niż 10 m (przy dłuższym połączeniu średnicę rury przyłączeniowej należy zwiększyć do Ø 130 mm);**
- **każde kolano 90° skraca dopuszczalną długość o 1 m;**
- **każde kolano musi mieć drzwiczki rewizyjne;**
- **połączenia rur muszą być szczelne.**



UWAGA

Jeżeli opór w układzie odprowadzania spalin jest zbyt duży (wiele kolan, niewłaściwe zakończenie, zwężenia itp.), odprowadzenie spalin nie jest zapewnione. Dlatego rury przyłączeniowe i kolana należy zwiększyć do większej średnicy – Ø 130 mm. Jeżeli komin nie zapewnia właściwego odprowadzania spalin, może dojść do nieprawidłowej pracy i w konsekwencji do alarmu kotła Biodom 21. Zaleca się, aby przed montażem kotła Biodom 21 komin został sprawdzony przez specjalistę.

System odprowadzania spalin kotła na pellet działa na zasadzie podciśnienia w kotle i ledwo wyczuwalnego ciśnienia w rurze przyłączeniowej Ø 80 mm. Bardzo ważne jest, aby odprowadzenie spalin było szczelne.

Należy przeanalizować układ i konstrukcję pomieszczenia, przez które przebiega komin. Jeżeli przechodzi on przez ściany i/lub dach, musi być prawidłowo zamontowany zgodnie z normami ochrony przeciwpożarowej.

Należy zapewnić wystarczającą ilość powietrza do prawidłowego spalania w pomieszczeniu, w którym zainstalowany jest kocioł na pellet. Jeżeli kotłowi Biodom 21 brakuje tlenu/powietrza, wyświetla on alarm. Zewnętrzne doprowadzenie powietrza wymaga rury o średnicy co najmniej 110 mm i maksymalnej długości 10 m. Każde kolano 90° skraca dopuszczalną długość o 1 m. Przy dłuższym doprowadzeniu powietrza należy zwiększyć średnicę rury dolotowej.

W przypadku kratki na elewacji otwór nawiewny musi mieć co najmniej 100 cm^2.

Urządzenie pracuje przy 220 V – 50 Hz. Należy upewnić się, że kable elektryczne nie są ułożone pod kotłem, znajdują się z dala od gorących powierzchni i nie dotykają ostrych elementów, które mogłyby

je uszkodzić. Przeciążenie elektryczne kotła na pellet znacznie skraca żywotność podzespołów elektrycznych.

UWAGA

Nigdy nie wyłączaj kotła przez wyciągnięcie kabla zasilającego z gniazdka, gdy w kotle nadal pali się ogień. Może to uszkodzić kocioł i poważnie zagrozić jego działaniu.

6.2. ODPROWADZANIE SPALIN

Odprowadzanie spalin musi być zgodne z obowiązującymi przepisami. Rur spalinowych nie wolno podłączać do przewodów odprowadzających innych urządzeń grzewczych (***rysunek 2***). Zabronione jest odprowadzanie spalin do pomieszczeń zamkniętych i/lub półzamkniętych, np. garaży, wąskich przejść lub korytarzy, przejść podziemnych lub innych podobnych miejsc. Jeżeli przyłącze kominowe jest nieodpowiednie, należy je wykonać zgodnie z podanymi wcześniej wymaganiami (punkt 3.1).

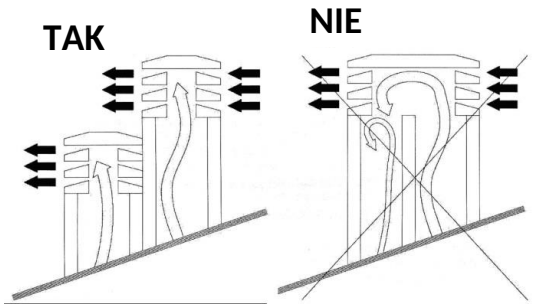

Rysunek 2

UWAGA

Odprowadzenie spalin musi być uziemione zgodnie z obowiązującymi przepisami. (Uziemienie jest wymagane prawem).
Uziemienie musi być niezależne od urządzenia grzewczego.

Pod względem wymiarów i materiału komin musi spełniać normy UNI 9615-9731, UNI 10683 - EN1856-1.
Kominy w złym stanie i/lub wykonane z nieodpowiednich materiałów (azbest, blacha ocynkowana itp., o chropowatych lub porowatych powierzchniach) są prawnie zabronione i zakłócają prawidłową pracę kotła.

Dym można odprowadzać przez tradycyjny komin (patrz rysunek poniżej), pod warunkiem przestrzegania następujących zasad:

- Sprawdź stan techniczny komina. W celu konserwacji i/lub renowacji skontaktuj się z zakładem kominiarskim.

- Odprowadzenie spalin można podłączyć bezpośrednio do komina tylko wtedy, gdy ma on maksymalny wymiar 20 x 20 cm lub średnicę 20 cm i posiada otwór rewizyjny.
- Jeżeli komin ma większe wymiary, należy wprowadzić do niego rurę ze stali nierdzewnej (o wymaganej średnicy) z odpowiednią izolacją.
- Upewnij się, że połączenie z kominem jest prawidłowo uszczelnione.
- Unikaj kontaktu z materiałami palnymi (np. popiołem drzewnym), a w każdym przypadku zaizoluj je materiałem ognioodpornym.

Przy połączeniach między kotłem na pellet a kominem obowiązkowe jest stosowanie kolan z drzwiczkami rewizyjnymi (***rysunek 3***). Umożliwiają one regularne czyszczenie bez demontażu rur. Spaliny w przyłączu są pod niewielkim ciśnieniem. Dlatego obowiązkowo należy sprawdzić, czy pokrywa otworu do czyszczenia z popiołu jest całkowicie hermetycznie zamknięta i pozostaje taka po każdym czyszczeniu. Zadbaj o prawidłowy ponowny montaż i sprawdź stan uszczelki.



Rysunek 3: Element czyszczący

Połączenie rur musi być zawsze wykonane końcówką męską skierowaną do góry (***rysunek 4***).

Zaleca się unikanie poziomych połączeń rur z kominem. Jeżeli nie jest to możliwe, rury nie mogą opadać, lecz muszą się wznosić pod kątem co najmniej 5° (***rysunek 5***). Poziome odcinki rur nie mogą przekraczać 2 m długości.
Nie zaleca się podłączania rury kotła na pellet bezpośrednio do komina rurą poziomą dłuższą niż 1 m.

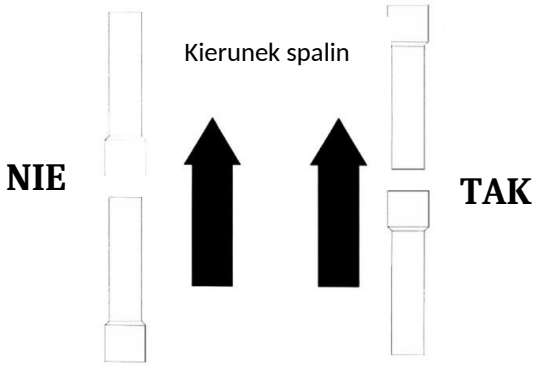

Rysunek 4

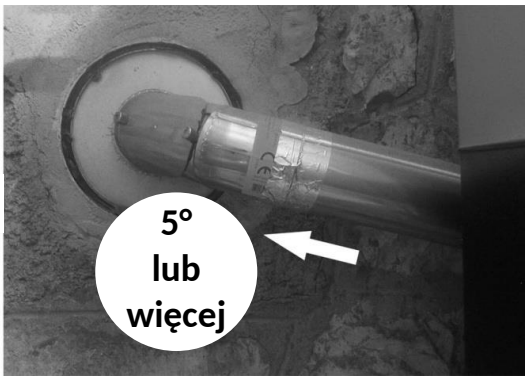

Rysunek 5

6.3. IZOLACJA I ŚREDNICA OTWORÓW W DACHU

Po ustaleniu miejsca montażu kotła należy wykonać otwór do przeprowadzenia rur spalinowych. Zależy on od rodzaju instalacji, średnicy rur spalinowych oraz rodzaju ściany lub dachu, przez który są prowadzone. Izolacja musi być pochodzenia mineralnego (wełna skalna) o gęstości nominalnej większej niż 80 kg/m³.
Idealny ciąg zależy przede wszystkim od komina, który musi być wolny od przeszkód, takich jak zwężenia i/lub różne kolana. Kolana muszą mieć kąt 30°, 45° i 90°. Kolana 90° muszą być wykonane z trzech części (***rysunek 6***).
W każdym przypadku obowiązkowo należy zapewnić początkowy pionowy prosty odcinek rury o długości co najmniej 1,5 metra, aby zapewnić prawidłowe odprowadzanie spalin.

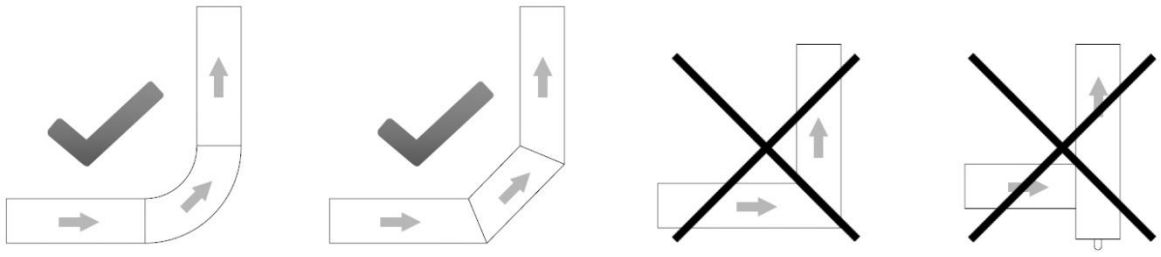

Rysunek 6

6.4. POWIETRZE DOLOTOWE

Powietrze w pomieszczeniu, potrzebne do prawidłowego spalania, musi być odświeżane nowym powietrzem przez otwór w ścianie, szczelinę w drzwiach kotłowni lub kratkę w oknie. Zapewni to prawidłowe spalanie i prawidłową pracę kotła.
Otwór doprowadzający świeże powietrze musi być także wyposażony w kratkę chroniącą przed deszczem, wiatrem i owadami. Otwór należy wykonać w ścianie zewnętrznej pomieszczenia, w którym zainstalowany jest kocioł na pellet.

Norma UNI 10683 zabrania poboru powietrza dolotowego z magazynów materiałów palnych lub pomieszczeń zagrożonych pożarem.

Jeżeli w pomieszczeniu znajdują się inne urządzenia grzewcze, należy zapewnić wystarczającą ilość powietrza do prawidłowego spalania we wszystkich urządzeniach, uwzględniając wszystkie właściwości techniczne systemów wentylacji już zainstalowanych w kotłowni.

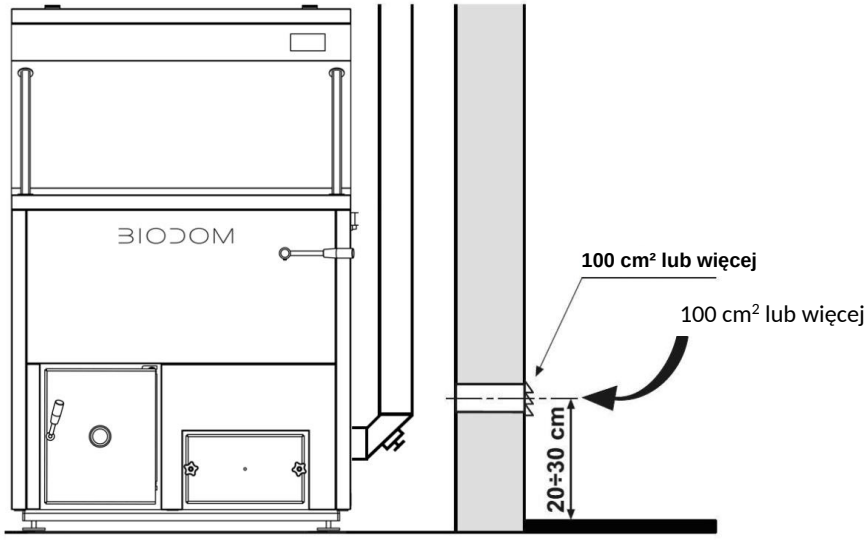

Rysunek 7

6.5. PODŁĄCZENIE ELEKTRYCZNE

Urządzenie grzewcze wymaga podłączenia do sieci elektrycznej. Nasze kotły na pellet są wyposażone w kabel zasilający przeznaczony do średnich temperatur. Jeżeli kabel zasilający jest uszkodzony i wymaga wymiany, skontaktuj się z naszym serwisem.
Przed wykonaniem podłączeń elektrycznych upewnij się, że:

- Parametry instalacji elektrycznej odpowiadają danym podanym na urządzeniu grzewczym.
- **Odprowadzenie spalin jest uziemione zgodnie z przepisami i obowiązującymi wymaganiami lokalnymi. (Uziemienie jest wymagane prawem).**
- **Kabel zasilający nigdy nie może osiągnąć temperatury wyższej o 80 °C od temperatury otoczenia.** Jeżeli chcesz podłączyć kocioł bezpośrednio do sieci elektrycznej, musisz zamontować wyłącznik dwubiegunowy o minimalnej odległości 3 mm między stykami, odpowiedni do wymaganego napięcia i zgodny z obowiązującymi przepisami. Wyłącznik dwubiegunowy musi być zawsze dostępny, także po zainstalowaniu kotła.

Podłączenie elektryczne

Kocioł na pellet musi być podłączony do sieci elektrycznej. Kabel zasilający ma 3 m długości, jest biały i oznaczony „220 V”. Drugi kabel przyłączeniowy służy do podłączenia pompy, jest czarny i oznaczony „Pump”.

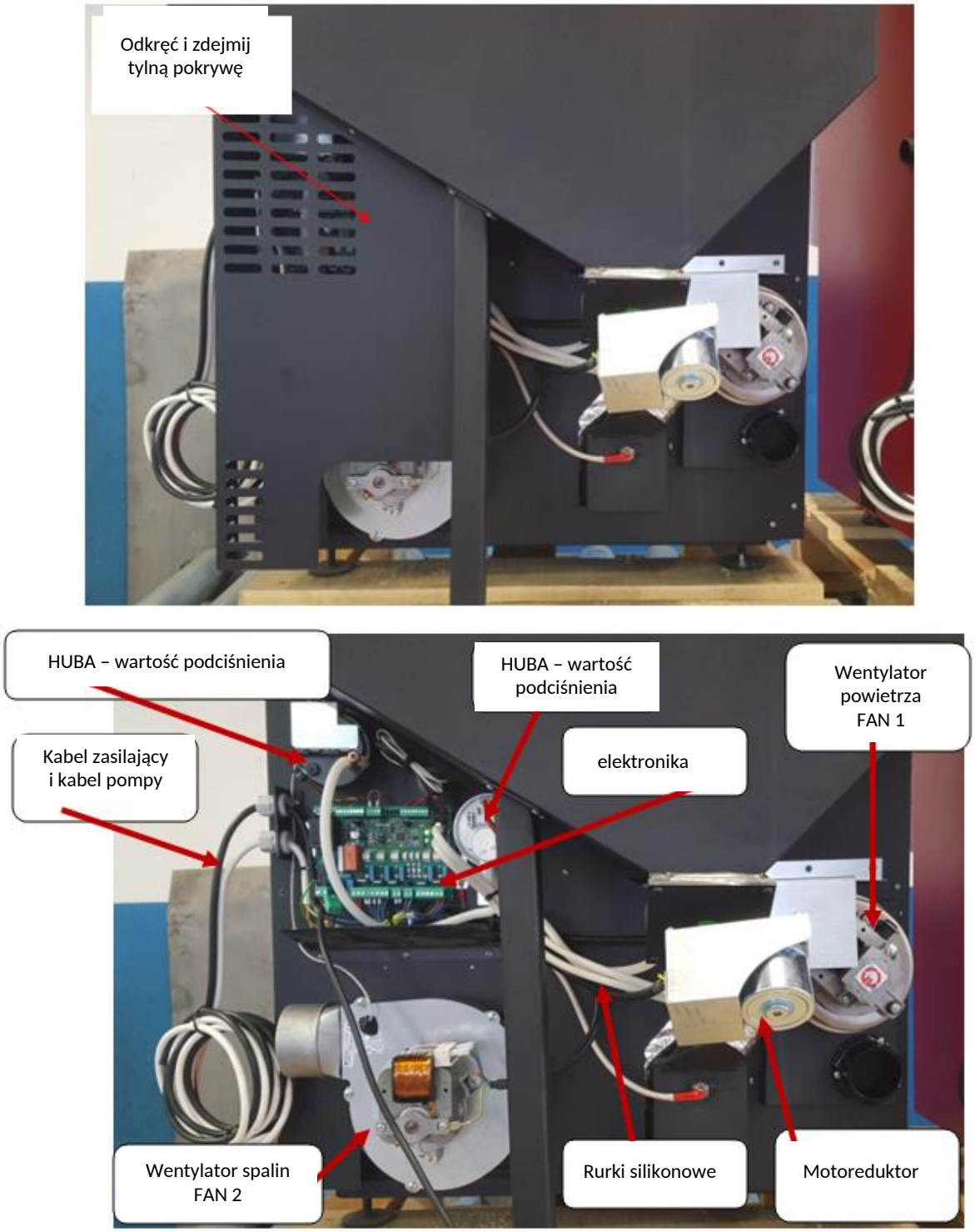

Rysunek 8

Biały – zasilanie kotła (220 V)
Czarny – pompa

Uszkodzony kabel zasilający należy wymienić. Wymiany może dokonać wyłącznie osoba uprawniona. Przyłącze elektryczne musi być łatwo dostępne także po zainstalowaniu kotła na pellet.



UWAGA

Po zakończeniu montażu kotła obowiązkowy jest pomiar emisji spalin.

---

7. URUCHOMIENIE KOTŁA

Uruchomienia kotła może dokonać wyłącznie technik autoryzowany przez producenta, w przeciwnym razie gwarancja traci ważność.

WSKAZÓWKI DOTYCZĄCE BEZPIECZEŃSTWA OSÓB, ZWIERZĄT I MIENIA
Chcemy przekazać instalatorowi kilka ogólnych zasad, których należy przestrzegać przy prawidłowym montażu kotła na pellet. Są to wymagania obowiązkowe, ale niewystarczające; w celu uzyskania dalszych i bardziej szczegółowych informacji należy przeczytać pozostałą część instrukcji obsługi, konserwacji i montażu

- Podłącz kocioł na pellet do sieci elektrycznej;
- Nie dopuszczaj dzieci ani zwierząt w pobliże kotła;
- Używaj wyłącznie pelletu dobrej jakości i żadnych innych paliw;
- Poinformuj wszystkich użytkowników o możliwych zagrożeniach i przeszkol ich w zakresie obsługi kotła na pellet;
- Jeżeli kocioł na pellet stoi na drewnianej podłodze, zaleca się zabezpieczenie podłogi zgodnie z przepisami.



UWAGA

Kocioł na pellet pracuje z podciśnieniem w komorze spalania. Dlatego należy zapewnić, aby odprowadzenie spalin było szczelne i zaizolowane termicznie.
Przy pierwszym uruchomieniu (minimalna praca kotła – 1 godzina) farba wydziela opary o nieprzyjemnym zapachu. Dlatego należy następnie przewietrzyć pomieszczenie.

---

8. OSTRZEŻENIA DOTYCZĄCE BEZPIECZEŃSTWA

8.1. OSTRZEŻENIA DLA PERSONELU KONSERWACYJNEGO

Oprócz przestrzegania ogólnych przepisów bezpieczeństwa personel konserwacyjny musi także:

- Zawsze używać urządzeń zabezpieczających i środków ochrony indywidualnej zgodnie z dyrektywą 89/391/EWG;
- Odłączyć zasilanie przed rozpoczęciem jakichkolwiek prac;
- Zawsze używać odpowiednich narzędzi;

- Przed rozpoczęciem jakichkolwiek prac przy kotle upewnić się, że kocioł oraz popiół w nim są zimne, zwłaszcza przed dotknięciem;
- **KOTŁA NA PELLET NIE MOŻNA UZNAĆ ZA SPRAWNY, JEŻELI CHOĆBY JEDNO URZĄDZENIE ZABEZPIECZAJĄCE JEST USZKODZONE, NIEPRAWIDŁOWO NAPRAWIONE LUB NIE DZIAŁA!**
- Nie wprowadzać żadnych zmian z jakiegokolwiek powodu poza dozwolonymi i/lub zatwierdzonymi przez producenta lub osobę uprawnioną.
- Zawsze używać oryginalnych części zamiennych. Nie czekać, aż elementy kotła się zużyją, zanim się je wymieni. Wymiana zużytej części przed jej awarią pomaga zapobiegać obrażeniom spowodowanym nagłą awarią podzespołu, która może poważnie zagrozić osobom i/lub ich mieniu.
- Przy usuwaniu popiołu czyścić także palenisko (koszyk) i przestrzeń pod nim.

8.2. OSTRZEŻENIA DLA UŻYTKOWNIKA

Pomieszczenie, w którym zostanie ustawiony kocioł na pellet, czyli miejsce montażu, musi spełniać wymagania lokalne, krajowe i europejskie.
Kocioł na pellet jest urządzeniem grzewczym, a jego powierzchnie zewnętrzne mogą podczas pracy osiągać wysokie temperatury.
Kocioł na pellet jest kotłem na pellet drzewny klasy A1 i A2, przeznaczonym wyłącznie do spalania pelletu drzewnego (pellet o średnicy 6 mm i długości 30 mm o wilgotności maksymalnie 10 %) lub paliwa A1 i A2 (pellet drzewny) zgodnie z normą EN 14961-2.



UWAGA

PODCZAS PRACY KOTŁA NA PELLET DZIECIOM NIE WOLNO ZBLIŻAĆ SIĘ DO NIEGO ANI SIĘ NIM BAWIĆ!

Podczas użytkowania urządzenia grzewczego należy zwrócić szczególną uwagę na następujące zasady:

- podczas pracy kotła NIE zbliżać się i nie dotykać drzwi komory spalania – NIEBEZPIECZEŃSTWO POPARZENIA
- podczas pracy kotła NIE zbliżać się i nie dotykać przyłącza kominowego – NIEBEZPIECZEŃSTWO POPARZENIA
- podczas pracy kotła NIE wykonywać żadnego czyszczenia urządzenia grzewczego
- podczas pracy kotła nie otwierać drzwi paleniska, ponieważ kocioł działa prawidłowo tylko przy hermetycznie zamkniętych drzwiach (otwarcie drzwi podczas pracy spowoduje alarm)
- podczas pracy kotła NIE usuwać popiołu
- NIE pozwalać dzieciom i zwierzętom zbliżać się do kotła na pellet
- PRZESTRZEGAĆ WYMAGAŃ NINIEJSZEGO DOKUMENTU

W celu prawidłowego użytkowania kotła należy przestrzegać także następujących wskazówek:

- Używać wyłącznie paliwa zalecanego przez producenta kotła;
- Przestrzegać instrukcji konserwacji;

- Czyścić palenisko po zużyciu każdego zasobnika pelletu (3-14 dni, gdy kocioł i popiół w nim są zimne);
- NIE używać kotła na pellet w przypadku nieprawidłowej pracy lub innych nieprawidłowości, nietypowych odgłosów i/lub podejrzanych usterek i NATYCHMIAST skontaktować się z autoryzowanym serwisem;
- NIE wylewać wody na kocioł ani nie gasić ognia w komorze spalania wodą;
- NIE opierać się o kocioł, ponieważ może być niestabilny i się przewrócić;
- NIE używać kotła na pellet jako podpory ani punktu mocowania. Nie zostawiać otwartej pokrywy zasobnika;
- NIE dotykać lakierowanych powierzchni kotła podczas pracy;
- NIE używać w kotle drewna ani węgla drzewnego, wyłącznie pellet o następujących właściwościach:
  wymiar: średnica 6 mm,
  maksymalna długość: 30 mm,
  wilgotność: do 10 %,
  wartość opałowa: minimum 16,9 MJ/kg lub 4,7 kWh/kg,
  zawartość popiołu: poniżej 0,7 %
- NIE używać kotła jako spalarni odpadów;
- Zawsze zapewniać maksymalne bezpieczeństwo.

9. INSTRUKCJA BEZPIECZNEGO ROZPALANIA I CZYSZCZENIA KOTŁA

Do rozpalania kotła na pellet NIGDY nie używać oleju opałowego, nafty, innego oleju ani innej łatwopalnej cieczy. Wszystkie takie ciecze przechowywać podczas pracy z dala od kotła.

Upewnij się, że kocioł na pellet jest prawidłowo ustawiony i nie przesuwa się.

Upewnij się, że palenisko jest prawidłowo zamknięte i pozostaje zamknięte podczas pracy kotła.

Odkurzaj popiół tylko wtedy, gdy kocioł na pellet jest zimny.

Do czyszczenia kotła nie używaj środków ściernych.

9.1. REGULARNA KONSERWACJA I CZYSZCZENIE KOTŁA

Odkurzacz z separatorem ułatwia usuwanie popiołu z kotła.
Przed rozpoczęciem jakiejkolwiek konserwacji, również czyszczenia, należy przestrzegać następujących zasad bezpieczeństwa:

- Wyłączyć kocioł na pellet przed rozpoczęciem jakichkolwiek prac
- Przed rozpoczęciem jakichkolwiek prac przy kotle upewnić się, że popiół w kotle jest zimny

Odkurzać popiół ze spalania co najmniej raz na dziesięć dni lub po każdym zużytym zasobniku pelletu (tylko przy zimnym kotle) (***rysunek 10***).

Odkurzać i starannie czyścić palenisko (koszyk) co najmniej raz na dziesięć dni lub po każdym zużytym zasobniku pelletu (tylko przy zimnym kotle) (***rysunek 10***). Następnie 10x poruszyć uchwytem turbulatorów. Raz w miesiącu zdjąć przednie drzwiczki u dołu wymiennika po prawej stronie kotła i odkurzyć wnętrze (***rysunek 10***).



Zawsze upewnij się, że kocioł na pellet i popiół w nim są zimne.

To jest palenisko (koszyk) do spalania pelletu (***rysunek 9***). Zalecamy kontrolę i czyszczenie popiołu z dna komory spalania przy każdym czyszczeniu. Wkładając koszyk z powrotem, upewnij się, że jest prawidłowo osadzony: musi być dosunięty do tylnej ściany do oporu. Tylko wtedy masz pewność, że kocioł będzie działał prawidłowo.
Rysunek 9



Rysunek 10

UWAGA

Należy uważać, aby nie uszkodzić sznura uszczelniającego pod krawędzią komory spalania. W przypadku uszkodzenia sznura należy skontaktować się z autoryzowanym serwisem.

Jeżeli potrzebujesz wyjaśnień, nie wahaj się skontaktować z instalatorem. Ponieważ producent nie ma kontroli nad pracą instalatora, nie może gwarantować jej jakości ani konserwacji.
Producent w żadnym wypadku nie odpowiada za szkody spowodowane przez osoby trzecie.

UWAGA

Upewnij się, że kocioł na pellet i popiół w nim są zimne!

Komorę spalania należy czyścić po każdym zużytym zasobniku pelletu, odkurzać i/lub opróżniać ze wszystkich zanieczyszczeń pozostałych po spaleniu pelletu.

Nigdy nie wkładaj niespalonego pelletu z powrotem do zasobnika pelletu ani do popielnika.

9.2. KONTROLA I CZĘŚCI WYMAGAJĄCE KONSERWACJI

SPRAWDŹ PONIŻSZE ELEMENTY I UPEWNIJ SIĘ, ŻE KOCIOŁ NA PELLET DZIAŁA PRAWIDŁOWO. ZWIĘKSZY TO JEGO SPRAWNOŚĆ ORAZ ILOŚĆ CIEPŁA PRZEKAZYWANEGO DO INSTALACJI:



Upewnij się, że kocioł na pellet i popiół w nim są zimne!

- W celu dokładnego czyszczenia co tydzień lub po każdym zużytym zasobniku 130 kg pelletu (co nastąpi wcześniej) odkurzaj popiół spod koszyka paleniska oraz z komory spalania. Ściany paleniska czyść miotełką lub szczotką.
- Wyczyść wentylator wyciągowy spalin, zdejmując osłonę wentylatora i czyszcząc łopatki miotełką lub szczotką.

OGÓLNE CZYSZCZENIE KOTŁA PO ZAKOŃCZENIU LUB PRZED ROZPOCZĘCIEM SEZONU:



Upewnij się, że kocioł na pellet i popiół w nim są zimne! Odłącz zasilanie!

- Po zakończeniu sezonu grzewczego odłącz kocioł od sieci elektrycznej. Bardzo ważne jest, aby wyczyścić i sprawdzić kocioł zgodnie z opisem w instrukcji.
- Uszczelka drzwi, przyklejona klejem odpornym na wysoką temperaturę, może po dłuższym użytkowaniu się odkleić. Aby ją ponownie przykleić, nałóż klej odporny na wysoką temperaturę na tylną stronę uszczelki. Zapewnia to hermetyczne zamknięcie drzwi paleniska.

PRZYŁĄCZE KOMINOWE – KOMIN (należy czyścić pod koniec każdego sezonu):



Upewnij się, że kocioł na pellet i popiół w nim są zimne!

- Czopuch, komin i nasada kominowa muszą być co roku sprawdzane i czyszczone. W celu profesjonalnej usługi skontaktuj się z kominiarzem.

9.3. DODATKOWA KONSERWACJA

Twój kocioł na pellet jest generatorem ciepła wykorzystującym pellet. Dlatego co roku wymaga specjalnej konserwacji przez autoryzowany personel firmy BIODOM 27 d.o.o.
Regularna coroczna konserwacja utrzymuje urządzenie grzewcze w dobrym stanie, zapewnia wyższą sprawność, zachowuje gwarancję i wydłuża żywotność urządzenia.
Prace opisane w poprzednim rozdziale zaleca się wykonywać po zakończeniu sezonu grzewczego. Ich celem jest sprawdzenie i zapewnienie bezbłędnej pracy wszystkich podzespołów.

10. WAŻNE INFORMACJE DOTYCZĄCE BEZPIECZEŃSTWA

Kupili Państwo produkt najwyższej jakości.
Dostawca chętnie przekaże wszelkie potrzebne informacje. Prawidłowy montaż urządzenia grzewczego zgodnie z instrukcją jest ważny, aby zapobiec nieprawidłowej pracy, zagrożeniom lub ryzyku pożaru.

Kocioł na pellet pracuje z podciśnieniem w komorze spalania. Dlatego zawsze należy zapewnić szczelność przyłącza kominowego.



UWAGA

W przypadku pożaru w kominie wszystkie osoby i zwierzęta muszą opuścić pomieszczenie; następnie natychmiast odłącz zasilanie wyłącznikiem głównym lub z gniazdka (jeśli jest to możliwe bez ryzyka) i wezwij straż pożarną.



UWAGA

Nie używaj drobno pociętego drewna, aby zapewnić prawidłową i bezpieczną pracę kotła.



UWAGA

Nie używaj kotła na pellet jako spalarni odpadów.

---

11. JAKOŚĆ PELLETU JEST BARDZO WAŻNA

Kocioł na pellet jest przeznaczony do pracy z pelletem. Ponieważ na rynku dostępnych jest wiele rodzajów i rozmiarów pelletu, bardzo ważne jest stosowanie pelletu bez zanieczyszczeń. Używaj wyłącznie pelletu zwartego i niepylącego. Zapytaj dostawcę o odpowiedni pellet o średnicy 5 mm i długości 30 mm. Prawidłowa praca kotła na pellet zależy od rodzaju i jakości pelletu.
Pellet wsypuje się do zasobnika od góry przez otwór w uchylnej pokrywie zasobnika (***rysunek 11***). Podczas napełniania uważaj, aby do zasobnika nie dostały się twarde przedmioty, folia ani inne przedmioty, które mogłyby zakłócić pracę podajnika ślimakowego.

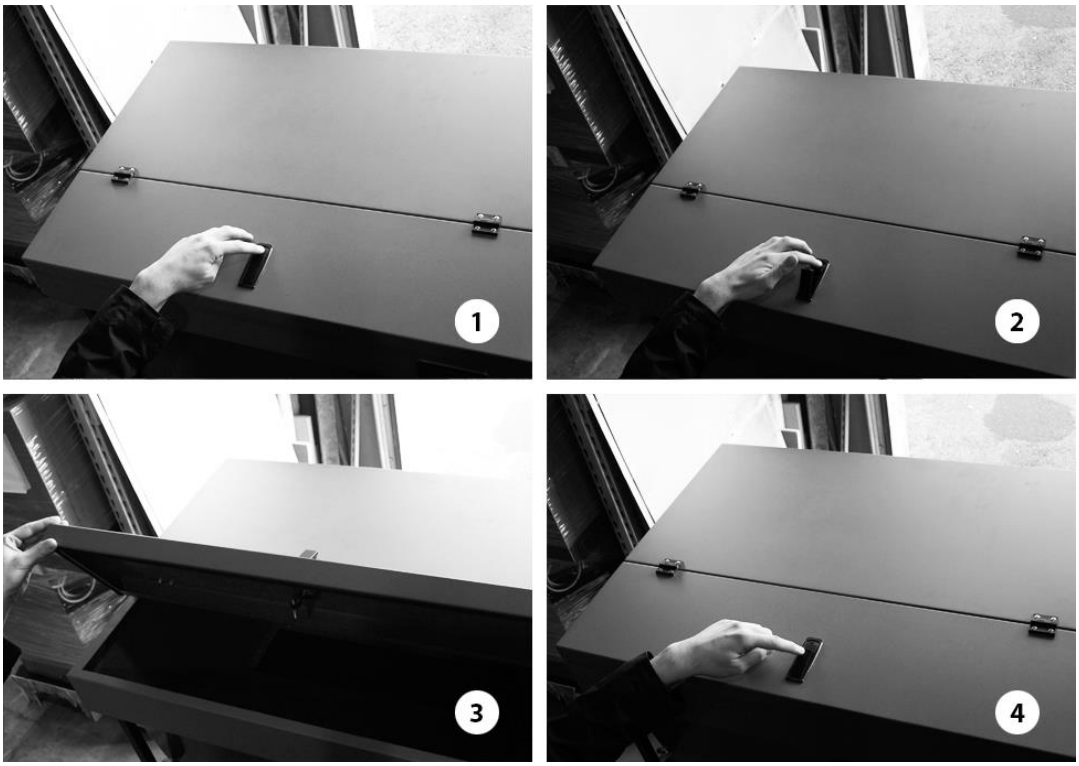

Rysunek 11

UWAGA

Osoby z urazami pleców oraz kobiety w ciąży powinny unikać podnoszenia worków z pelletem.

UWAGA

Producent w żadnym wypadku nie ponosi odpowiedzialności za szkody wynikające ze stosowania pelletu złej jakości ani za nieprawidłową pracę kotła spowodowaną złą jakością użytego pelletu.

UWAGA

Pellet powinien być zgodny z normą DIN 51731, DIN plus, Ö-Norm M-7135 lub innymi porównywalnymi normami europejskimi.

11.1. PRZECHOWYWANIE PELLETU

Pellet należy przechowywać w miejscu suchym i niezbyt zimnym.
Zimny i wilgotny pellet (temperatura ok. 5 °C) obniża moc cieplną i wymaga częstszego czyszczenia kotła.

UWAGA

PELLETU NIE NALEŻY PRZECHOWYWAĆ W POBLIŻU KOTŁA. Zachowaj odległość co najmniej 1/2 metra.

Podczas obchodzenia się z pelletem uważaj, aby go nie rozsypać.
Wsypanie trocin do zasobnika może zablokować system podawania pelletu.

12. OPIS I DZIAŁANIE STEROWNIKA

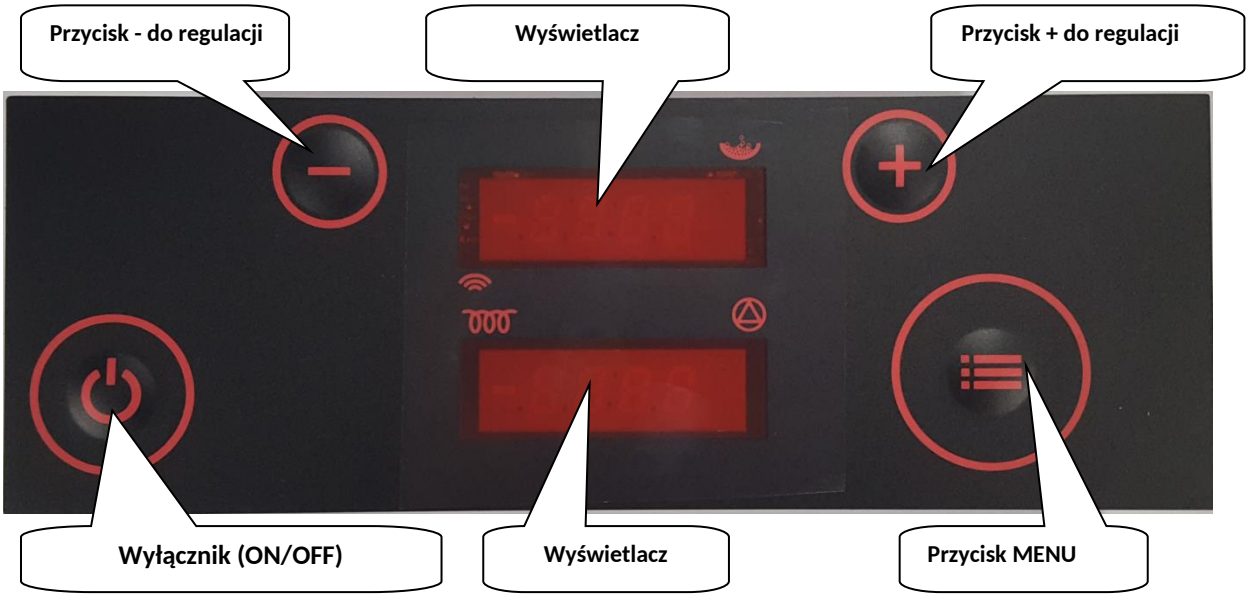

Wyświetlacz	Funkcja
	**górny wyświetlacz** pokazuje stan kotła, wybrane menu i sygnalizuje podawanie oraz pracę według programu czasowego
	**dolny wyświetlacz** pokazuje aktualną godzinę, wartości ustawień i parametrów oraz nazwy ostrzeżeń
	wskaźnik pracy grzałki zapłonowej
	wskaźnik pracy pompy
	wskaźnik pracy podajnika

Wyświetlacz podczas pracy kotła w fazie spalania

Górny wyświetlacz:	górny wyświetlacz pokazuje naprzemiennie: BURN, a następnie P5D5, gdzie Px oznacza aktualną moc pracy, a DX ustawioną moc pracy
Dolny wyświetlacz:	dolny wyświetlacz pokazuje naprzemiennie: Temperatura spalin: 155 Temperatura wody w kotle: B72 Temperatura wody powrotnej: r45

Wyświetlacz podczas postoju kotła:

Górny wyświetlacz:	OFF
Dolny wyświetlacz:	Czas: 18:35

Przycisk	Funkcja
⏻	**Przycisk ON/OFF** Naciśnij i przytrzymaj, aby włączyć/wyłączyć kocioł. Krótkie naciśnięcie: powrót do ekranu głównego.
+	**Przycisk UP** Naciśnij podczas pracy, aby zwiększyć ustawioną moc. Po wcześniejszym naciśnięciu przycisku MENU przycisk ten zwiększa żądaną temperaturę wody w kotle. W trybie menu wybieramy nim żądane podmenu.
-	**Przycisk DOWN** Naciśnij podczas pracy, aby zmniejszyć ustawioną moc. Po wcześniejszym naciśnięciu przycisku MENU przycisk ten zmniejsza żądaną temperaturę wody w kotle. W trybie menu wybieramy nim żądane podmenu.



Przycisk MENU

Krótkie naciśnięcie na ekranie głównym pokazuje ustawioną temperaturę wody w kotle, którą można następnie zmienić przyciskami + i -.

Przytrzymaj co najmniej 2 sekundy, aby włączyć tryb menu.

Przytrzymaj co najmniej 4 sekundy, aby wejść do zaawansowanych ustawień menu. Kolejne naciśnięcia przycisku wyświetlają pozycje menu.

Przyciskami + i - wybiera się parametry w podmenu. Po krótkim naciśnięciu przycisku MENU wartość parametru zaczyna migać i można ją zmienić przyciskami + i -.

Krótko naciśnij przycisk ON/OFF i przytrzymaj przycisk MENU, aby przewinąć wszystkie pozycje menu i wrócić do ekranu głównego.

12.1. KOCIOŁ PODCZAS PRACY

Wyświetlacz pokazuje aktualną fazę pracy (np. TestFire, HeatUp itd.). Górny wyświetlacz co 5 sekund pokazuje naprzemiennie ustawioną i rzeczywistą moc kotła.

Przyciskiem + zwiększasz ustawioną moc, a **przyciskiem –** ją zmniejszasz.

Przycisk MENU wyświetla ustawioną temperaturę wody w kotle. Można ją zmienić **przyciskami + i -**.

Kocioł pracuje z ustawioną mocą, dopóki temperatura wody w kotle nie osiągnie progu modulacji lub spaliny nie osiągną wartości granicznych. W pierwszym przypadku wyświetla się Regu H20, w drugim Regu Gas.

Przy zaniku zasilania krótszym niż 2 minuty kocioł po przywróceniu zasilania kontynuuje normalną pracę. Jeżeli zanik trwa dłużej niż 2 minuty, kocioł automatycznie wykonuje wyłączenie bezpieczeństwa i chłodzenie, a następnie uruchamia się ponownie.

12.2. WYŁĄCZANIE KOTŁA

Po naciśnięciu i przytrzymaniu **przycisku ON/OFF** dłużej niż pół sekundy (podczas pracy kotła) wyświetlacz pokazuje **ON**, a po zwolnieniu przycisku kocioł rozpoczyna sekwencję wyłączania. Podajnik się wyłącza, a wyświetlacz pokazuje **STOP FIRE**. Wentylatory pracują z dużą prędkością, aby zapobiec nadmiernemu wzrostowi temperatury wody w kotle. Gdy kocioł ostygnie poniżej ustawionej temperatury, wentylatory przełączają się na maksymalną prędkość i wydmuchują ostatnie resztki z paleniska. Wyświetlacz pokazuje **OFF.**

12.3. WŁĄCZANIE KOTŁA

Po naciśnięciu i przytrzymaniu **przycisku ON/OFF** dłużej niż pół sekundy (kocioł w postoju) wyświetlacz pokazuje **OFF**, a po zwolnieniu przycisku kocioł rozpoczyna sekwencję włączania. Wyświetlacz pokazuje **TESTFIRE**. Wentylatory pracują z dużą prędkością, aby oczyścić palenisko. Podajnik stoi, grzałka zapłonowa się nagrzewa.
Jeżeli temperatura paleniska jest niska, rozpoczyna się sekwencja **HEAT UP**, w której pellet jest szybko podawany, a wentylatory stoją. Następnie uruchamiają się sekwencje **Fuel IGNI** i **TEST IGNI**, aż kocioł osiągnie warunki przejścia do fazy spalania (**BURN**).



UWAGA

Po naciśnięciu i przytrzymaniu **przycisku MENU** przez 2 sekundy (zwolnij przycisk, gdy pojawi się tH20) wyświetlacz pokazuje aktualną temperaturę wody w kotle. **Przyciskiem UP** lub **przyciskiem DOWN** wybierasz wyświetlanie innych temperatur i stanu wentylatorów.

12.4. USTAWIENIE PROGRAMU CZASOWEGO

W kotle można ustawić programator dobowo-tygodniowy. Dla każdego dnia można zaprogramować do 3 przedziałów czasowych ON/OFF. Aby ustawić programator dobowo-tygodniowy, wykonaj następujące czynności:

1. Naciskając przycisk MENU (aż pojawi się CLOCK), otwierasz menu MENU ustawień sterowania czasowego.

2. Naciskając przycisk +, dochodzimy do opcji TEN. Wybór funkcji ON lub OFF włącza lub wyłącza (ON/OFF) sterowanie czasowe programu.

3. Każdy z 6 programów czasowych na 7 dni, które można dostosować do swoich potrzeb, jest ograniczony czasem rozpoczęcia (P1A - czas rozpoczęcia programu 1) i czasem zakończenia (P1D - czas zakończenia programu 1).

4. Symbol P1 t umożliwia ustawienie temperatury wody dla każdego programu (górny wyświetlacz), np. dla t H20 1 (dolny wyświetlacz) pierwszego programu masz P1t itd.

5. Naciskając przycisk +, dochodzisz do harmonogramu dla każdego dnia tygodnia. Na przykład w poniedziałek na górnym wyświetlaczu pojawia się DAY1, a na dolnym T1P1, T2P2 i T3P5 (do których dochodzimy, naciskając przycisk MENU), co oznacza, że kocioł w poniedziałek będzie pracował według programów czasowych P1, P2 i P5.

Jeżeli nie chcemy wszystkich 3 przedziałów ON/OFF, należy wyłączyć pozostałe przedziały czasowe.

Na przykład, jeśli dla DAY7 ustawiono dwa przedziały czasowe, następny program powinien mieć postać

T1P1, T2P4, T3P0 (oznaczenie P0 oznacza, że program nie jest aktywny).

Wybierając opcję ON/OFF lub naciskając przycisk MENU, opuszczasz program.

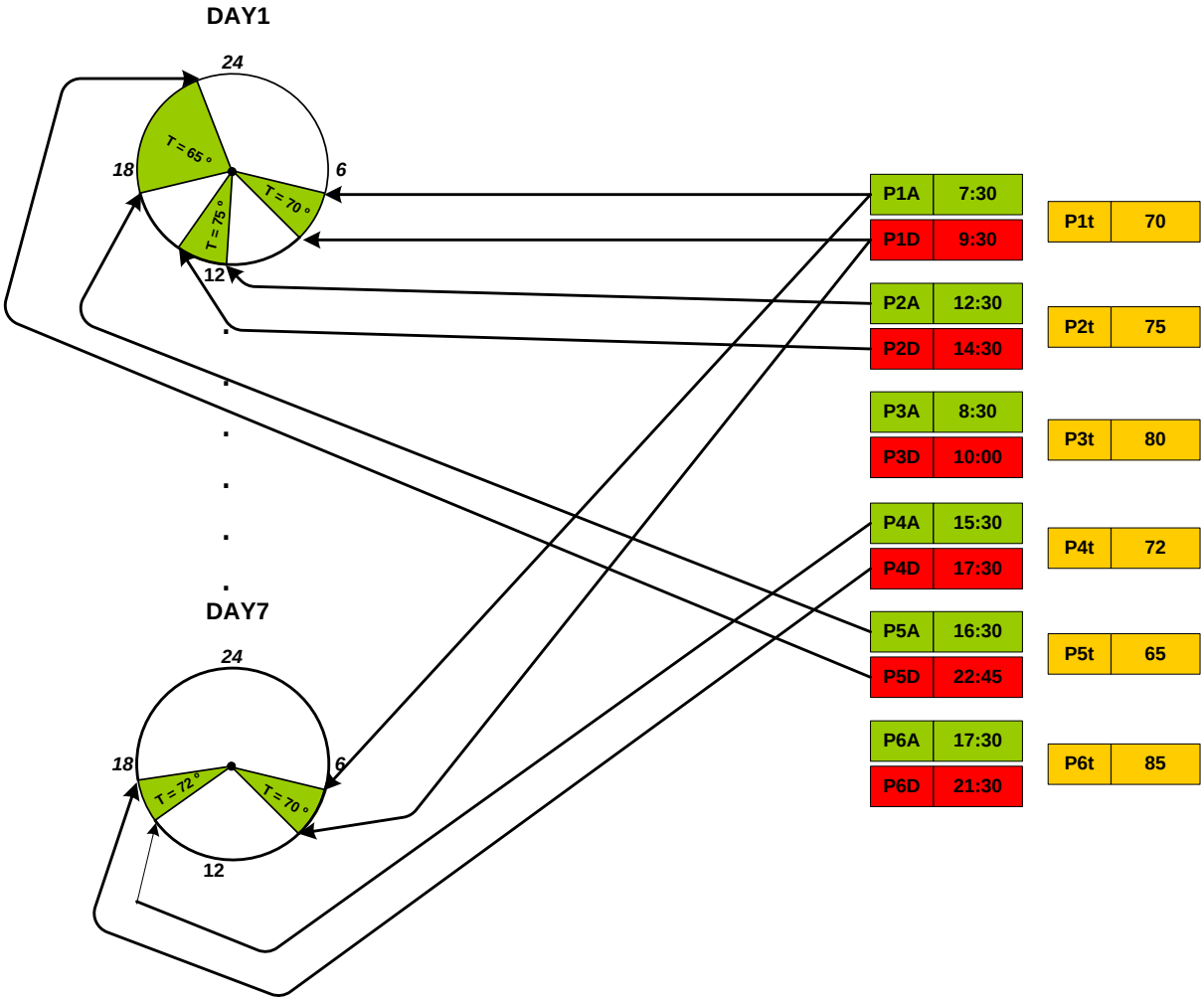

Rysunek 12: Schemat ustawień programu czasowego

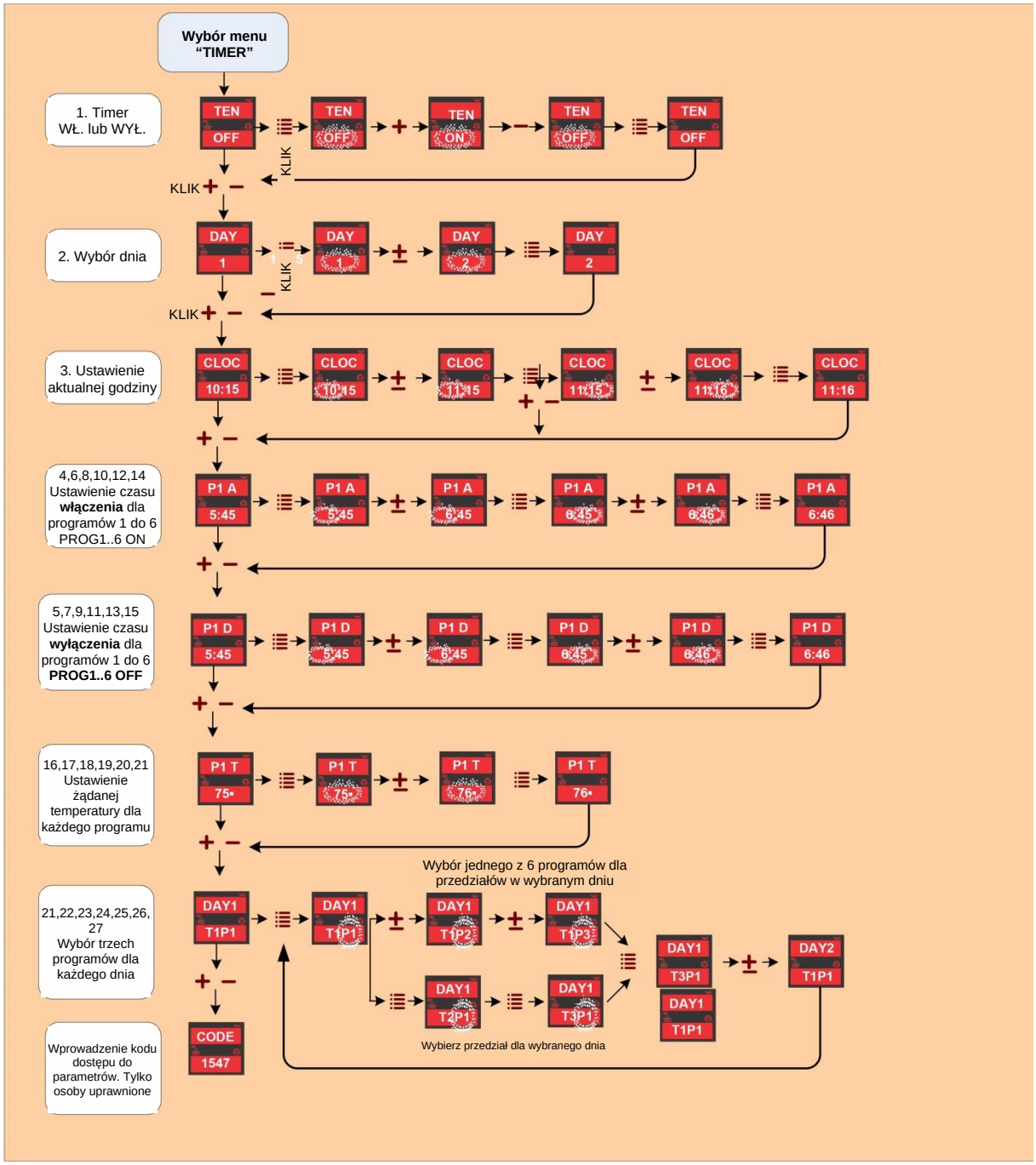

Rysunek 13: Nawigacja w menu programatora

13. WSKAZANIA I KOMUNIKATY NA WYŚWIETLACZU

Wskazanie na wyświetlaczu	Objaśnienie komunikatu i stanu kotła
OFF 12:53	Kocioł jest w stanie postoju.
°OFF 12:53	Kocioł jest w stanie postoju, ale program czasowy jest aktywny i uruchomi kocioł automatycznie zgodnie z ustawieniem programu.
TEST FIRE	Kocioł sprawdza, czy w palenisku jest płomień; dla prawidłowego spalania ta sekwencja uruchamia się po zaniku zasilania.
HEAT UP	W fazie rozpalania, gdy podajnik napełni palenisko, grzałka nagrzewa pellet do zapłonu.
PELLET IGNI	Po fazie Heat up kocioł zapala pellet. W tej fazie nie ma podawania.
TST IGNI	Pod koniec fazy rozpalania kocioł wyłącza grzałkę i sprawdza, czy zapłon się powiódł, czy spalanie jest prawidłowe i czy temperatury rosną prawidłowo.
BURN 123°	Faza spalania (normalna faza pracy). Dolny wyświetlacz pokazuje temperaturę spalin na wylocie z kotła.
BURN B78°	Faza spalania. Dolny wyświetlacz pokazuje temperaturę wody w kotle.
BURN R48°	Faza spalania. Dolny wyświetlacz pokazuje temperaturę wody powrotnej.
P5D5 R48°	Faza spalania. Górny wyświetlacz pokazuje aktualną moc kotła (Px) i ustawioną moc kotła (Dx).
CLN FIRE	Faza czyszczenia. Wentylatory wydmuchują popiół i inne pozostałości z paleniska. Ta faza uruchamia się automatycznie od czasu do czasu podczas fazy spalania.
FIRE STOP	Kocioł jest w sekwencji wyłączania i stygnie.

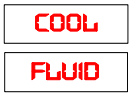	Gdy temperatura wody w kotle nawet przy mocy minimalnej osiągnie ustawioną temperaturę, kocioł przechodzi w fazę COOL FLUID i stygnie. Kocioł uruchamia się ponownie automatycznie, gdy woda w kotle ostygnie poniżej wartości zadanej.
	Brak pelletu w fazie spalania.
	Nieudany zapłon. Sprawdź stan kotła, wyczyść palenisko i spróbuj ponownie rozpalić kocioł.
	Zadziałało zabezpieczenie termiczne. Sprawdź stan kotła i, jeśli nie stwierdzisz nieprawidłowości, ręcznie odblokuj zabezpieczenie i uruchom kocioł ponownie lub skontaktuj się z serwisem.
	Zadziałał presostat bezpieczeństwa. Sprawdź stan kotła i, jeśli nie stwierdzisz nieprawidłowości, uruchom kocioł ponownie lub skontaktuj się z serwisem.
	Brak sygnału czujnika spalin. Skontaktuj się z serwisem.
	Brak sygnału temperatury paleniska. Skontaktuj się z serwisem.
	Brak sygnału czujnika przepływu lub wentylatory nie pracują prawidłowo. Skontaktuj się z serwisem.
	Wyczyść kocioł i/lub komin.
	Brak sygnału temperatury wody. Skontaktuj się z serwisem.
	Temperatura spalin jest zbyt wysoka.

14. MENU

Przytrzymując przycisk MENU, przewija się menu. Aby wybrać określone menu, zwolnij przycisk, gdy zostanie wyświetlone. Opisy poszczególnych menu znajdują się poniżej:

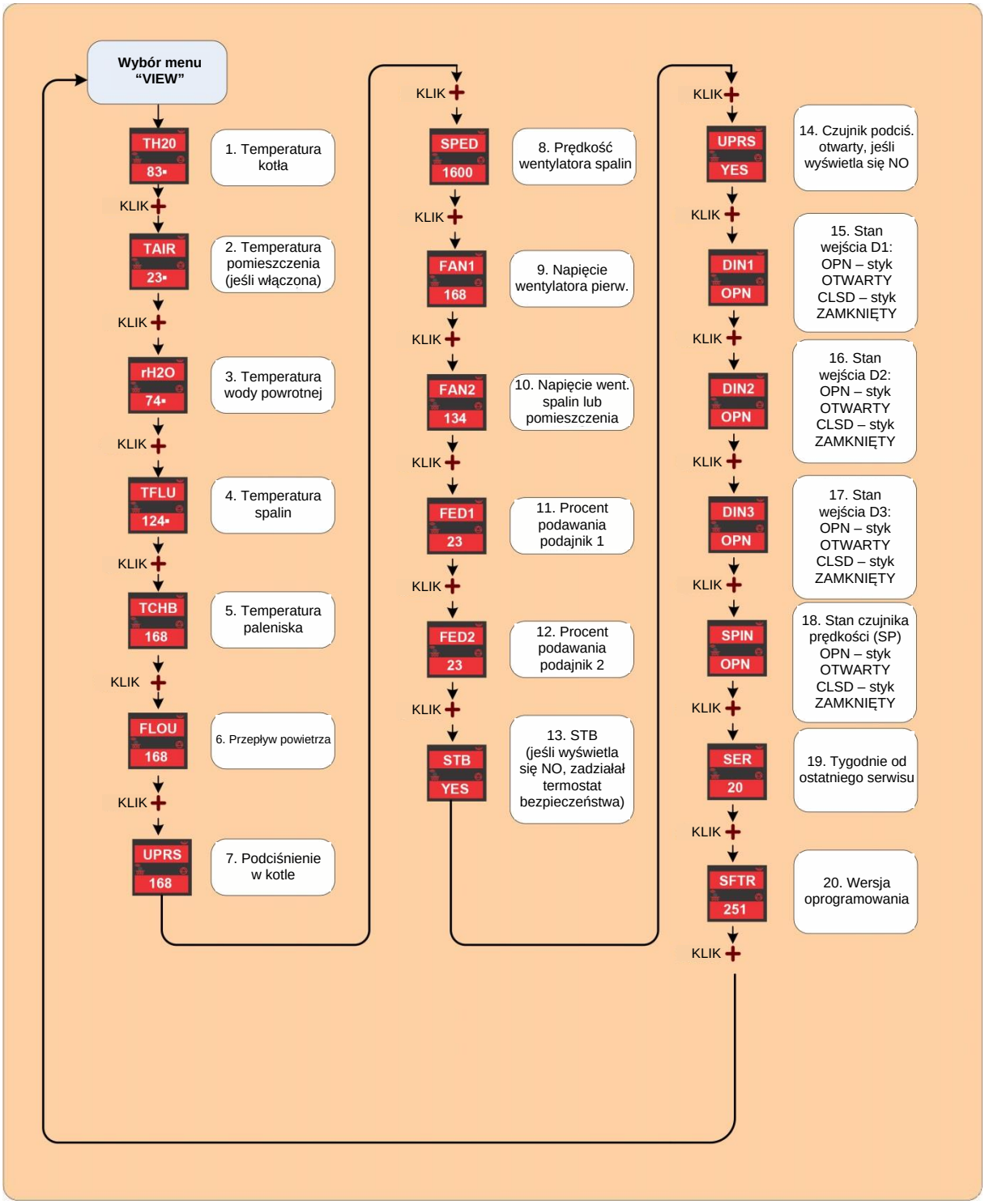

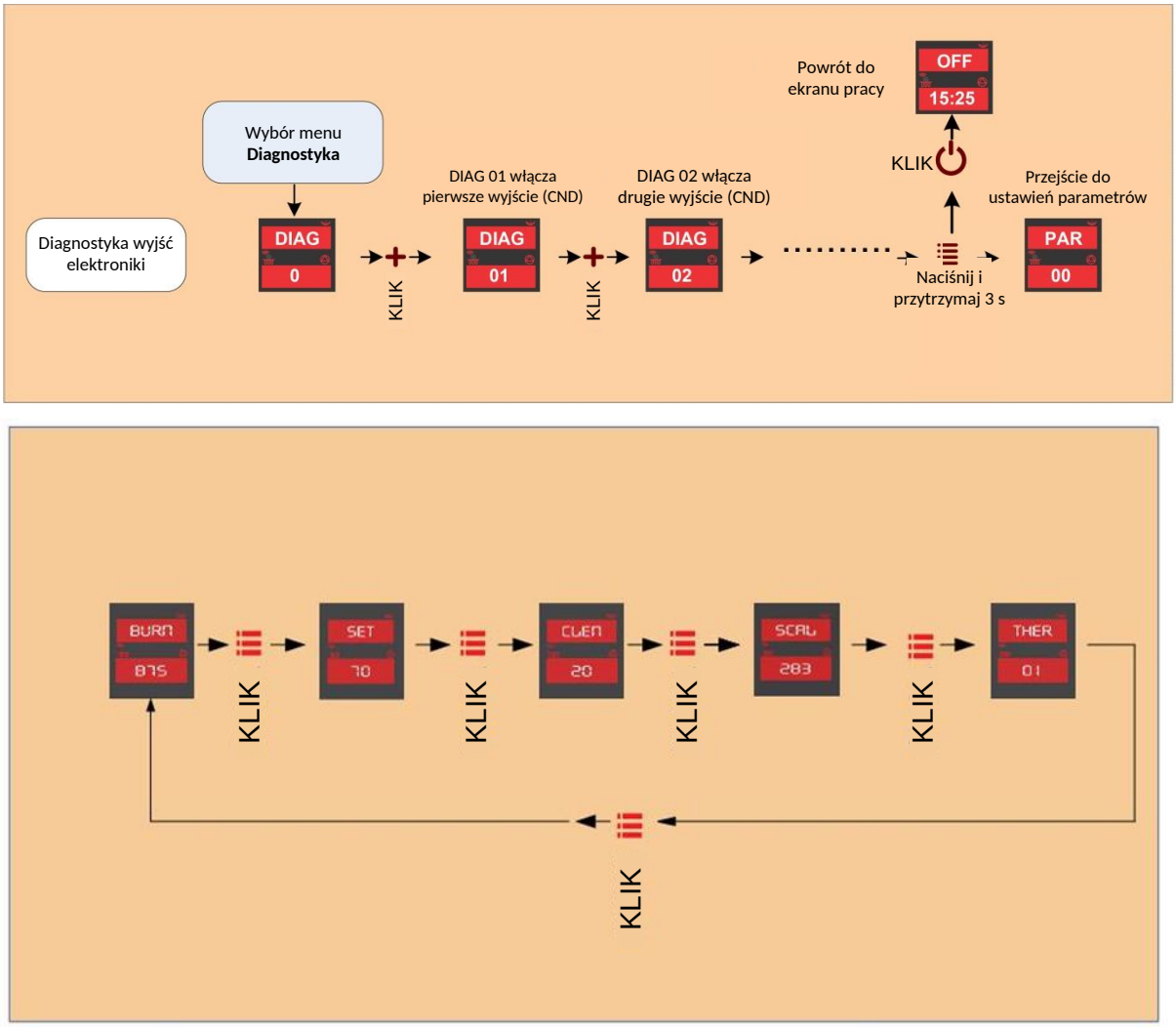

Rysunek 14: Opis menu

15. STANY ALARMOWE

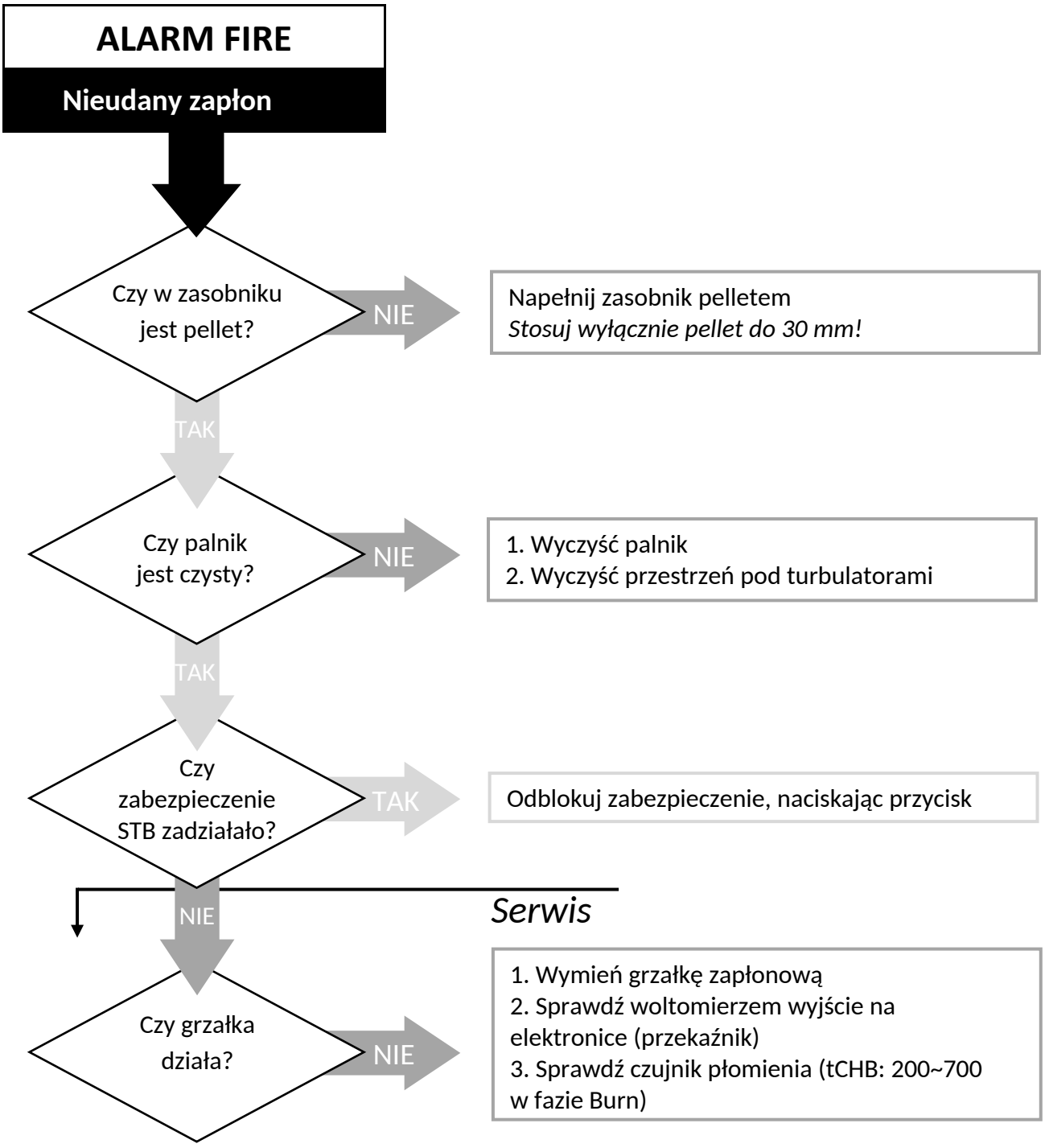

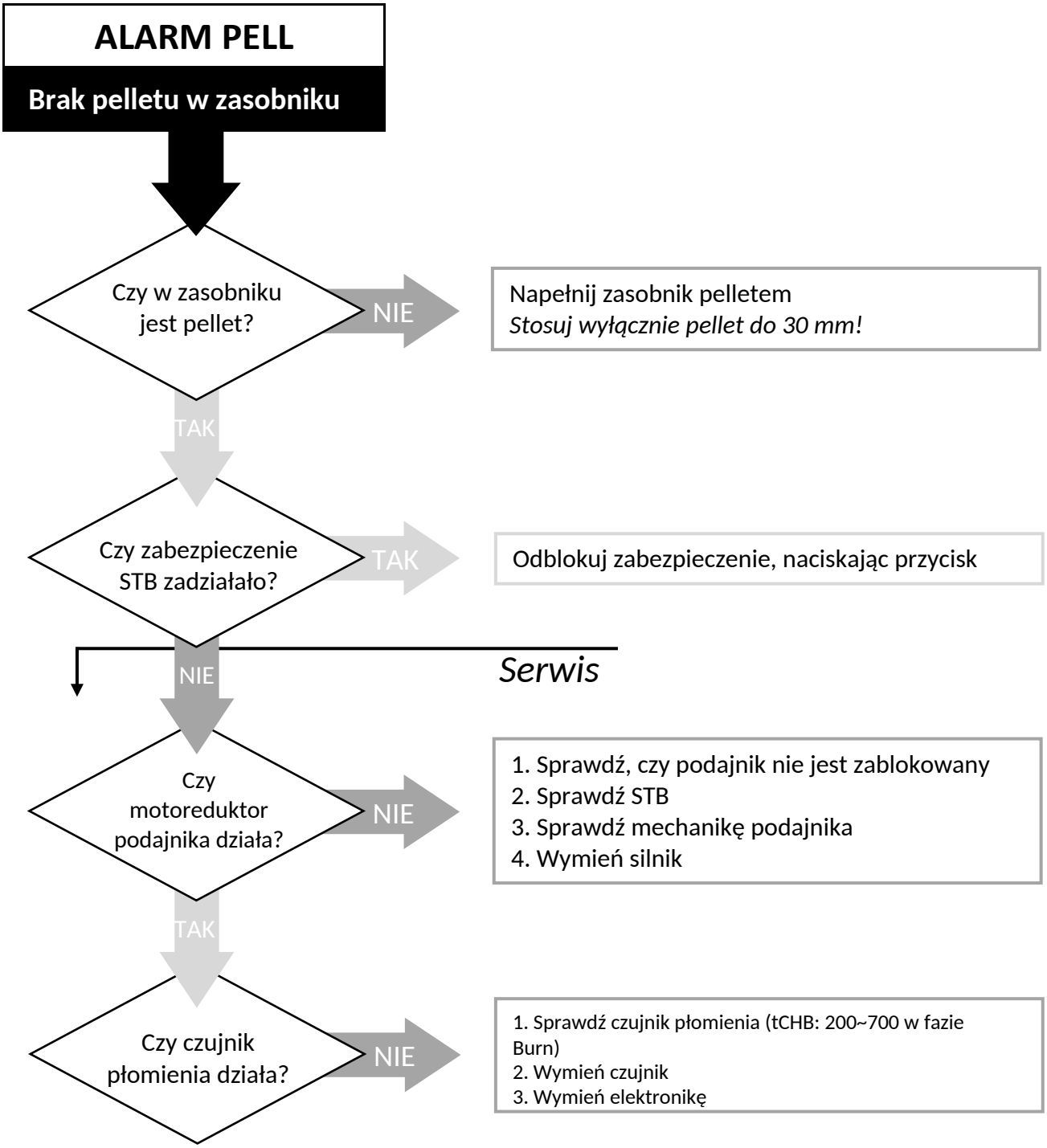
ALARM PELL
Brak pelletu w zasobniku
Czy w zasobniku jest pellet?
NIE
Napełnij zasobnik pelletem
Stosuj wyłącznie pellet do 30 mm!
TAK
Czy zabezpieczenie STB zadziałało?
TAK
Odblokuj zabezpieczenie, naciskając przycisk
NIE
Serwis
Czy motoreduktor podajnika działa?
NIE
1. Sprawdź, czy podajnik nie jest zablokowany
2. Sprawdź STB
3. Sprawdź mechanikę podajnika
4. Wymień silnik
TAK
Czy czujnik płomienia działa?
NIE
1. Sprawdź czujnik płomienia (tCHB: 200~700 w fazie Burn)
2. Wymień czujnik
3. Wymień elektronikę

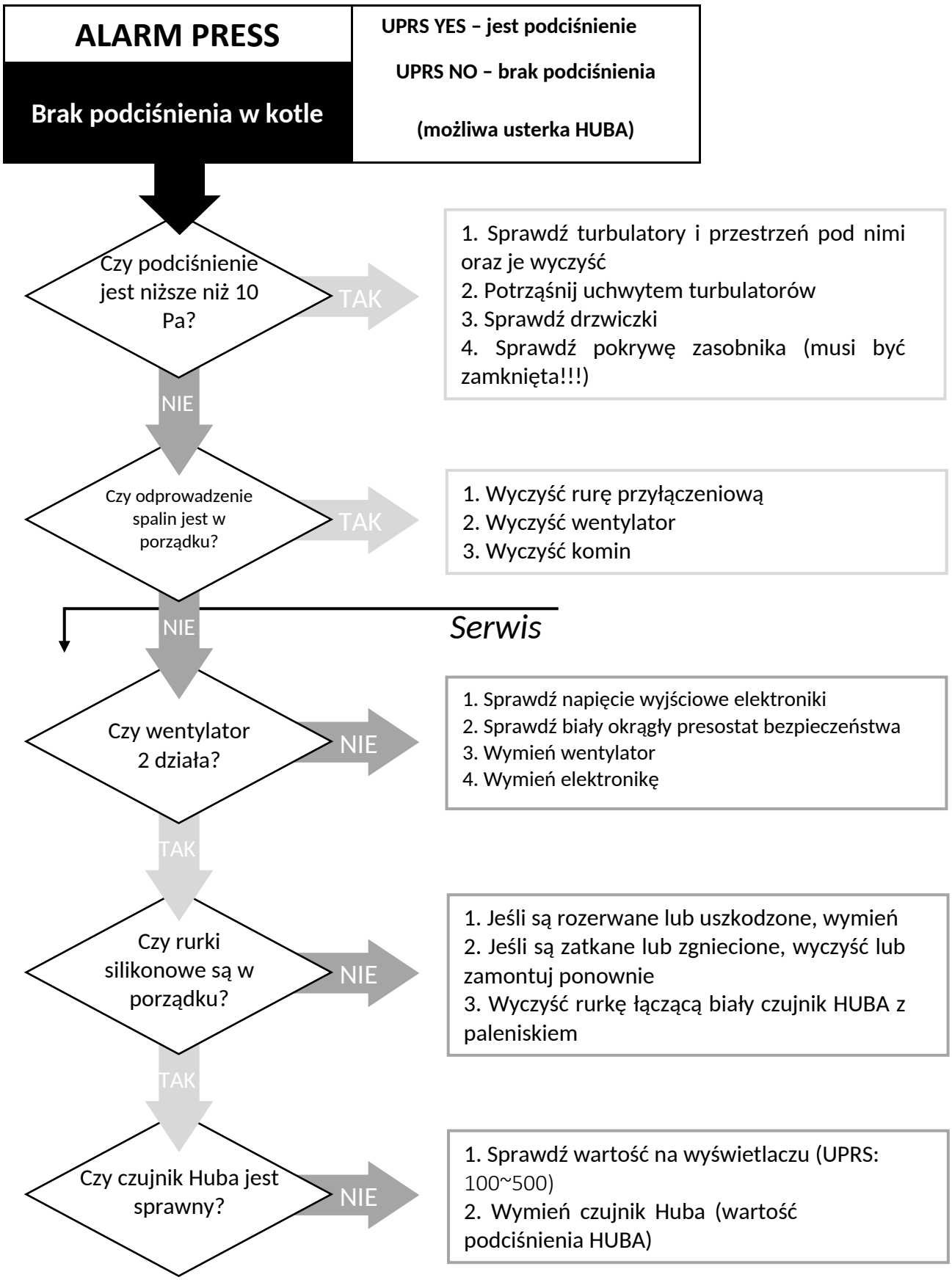
ALARM PRESS
Brak podciśnienia w kotle
UPRS YES – jest podciśnienie
UPRS NO – brak podciśnienia
(możliwa usterka HUBA)
Czy podciśnienie jest niższe niż 10 Pa?
TAK
1. Sprawdź turbulatory i przestrzeń pod nimi oraz je wyczyść
2. Potrząśnij uchwytem turbulatorów
3. Sprawdź drzwiczki
4. Sprawdź pokrywę zasobnika (musi być zamknięta!!!)
NIE
Czy odprowadzenie spalin jest w porządku?
TAK
1. Wyczyść rurę przyłączeniową
2. Wyczyść wentylator
3. Wyczyść komin
NIE
Serwis
Czy wentylator 2 działa?
NIE
1. Sprawdź napięcie wyjściowe elektroniki
2. Sprawdź biały okrągły presostat bezpieczeństwa
3. Wymień wentylator
4. Wymień elektronikę
TAK
Czy rurki silikonowe są w porządku?
NIE
1. Jeśli są rozerwane lub uszkodzone, wymień
2. Jeśli są zatkane lub zgniecione, wyczyść lub zamontuj ponownie
3. Wyczyść rurkę łączącą biały czujnik HUBA z paleniskiem
TAK
Czy czujnik Huba jest sprawny?
NIE
1. Sprawdź wartość na wyświetlaczu (UPRS: 100~500)
2. Wymień czujnik Huba (wartość podciśnienia HUBA)

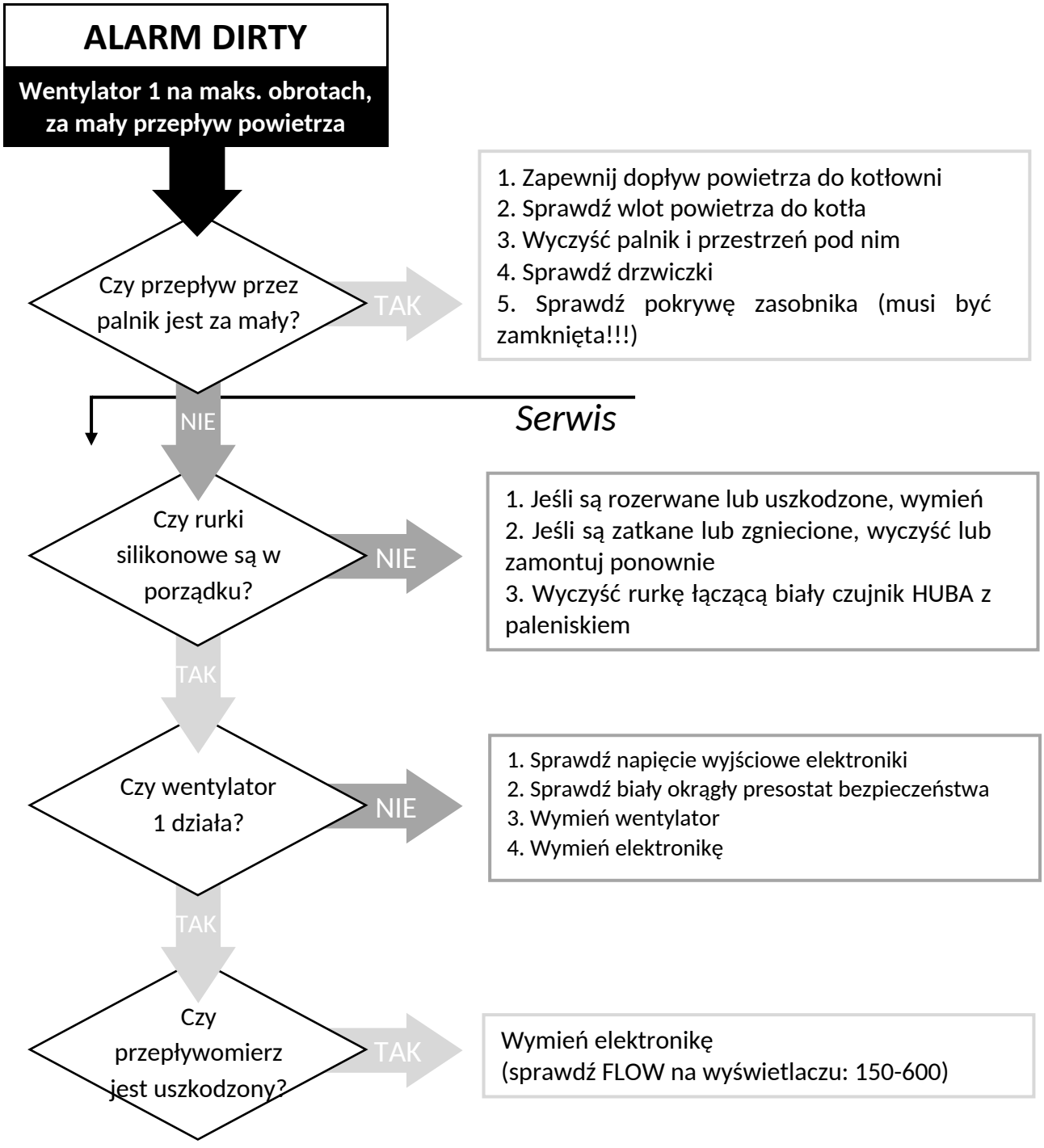
ALARM DIRTY
Wentylator 1 na maks. obrotach, za mały przepływ powietrza
Czy przepływ przez palnik jest za mały?
TAK
1. Zapewnij dopływ powietrza do kotłowni
2. Sprawdź wlot powietrza do kotła
3. Wyczyść palnik i przestrzeń pod nim
4. Sprawdź drzwiczki
5. Sprawdź pokrywę zasobnika (musi być zamknięta!!!)
NIE
Serwis
Czy rurki silikonowe są w porządku?
NIE
1. Jeśli są rozerwane lub uszkodzone, wymień
2. Jeśli są zatkane lub zgniecione, wyczyść lub zamontuj ponownie
3. Wyczyść rurkę łączącą biały czujnik HUBA z paleniskiem
TAK
Czy wentylator 1 działa?
NIE
1. Sprawdź napięcie wyjściowe elektroniki
2. Sprawdź biały okrągły presostat bezpieczeństwa
3. Wymień wentylator
4. Wymień elektronikę
TAK
Czy przepływomierz jest uszkodzony?
TAK
Wymień elektronikę
(sprawdź FLOW na wyświetlaczu: 150-600)

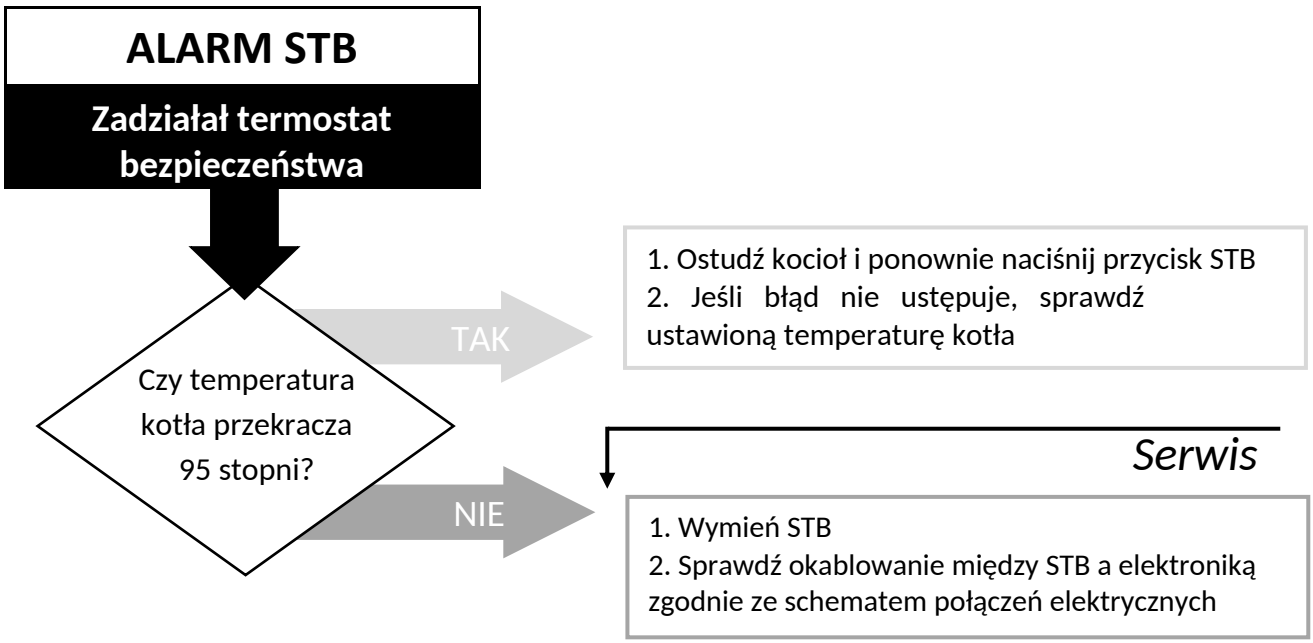
ALARM STB
Zadziałał termostat bezpieczeństwa
Czy temperatura kotła przekracza 95 stopni?
TAK
1. Ostudź kocioł i ponownie naciśnij przycisk STB
2. Jeśli błąd nie ustępuje, sprawdź ustawioną temperaturę kotła
NIE
Serwis
1. Wymień STB
2. Sprawdź okablowanie między STB a elektroniką zgodnie ze schematem połączeń elektrycznych

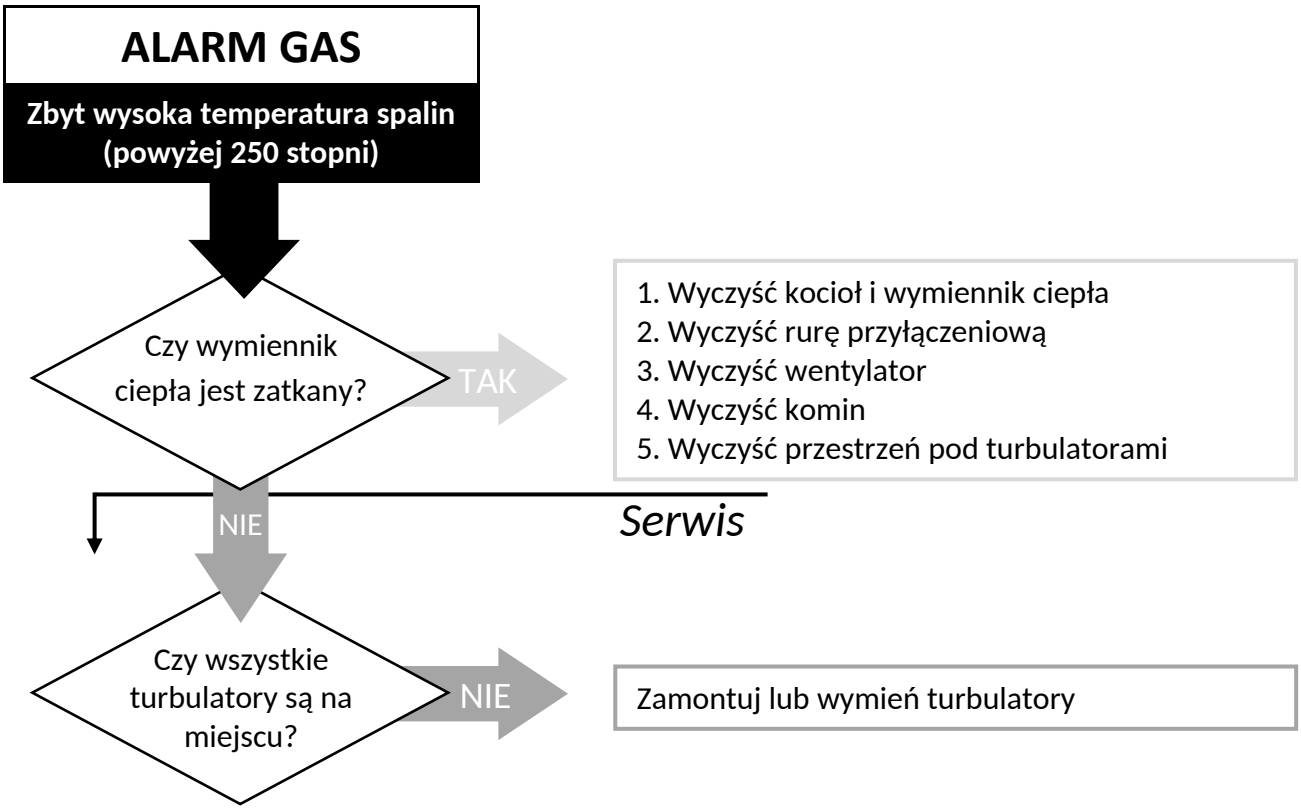
ALARM GAS
Zbyt wysoka temperatura spalin (powyżej 250 stopni)
Czy wymiennik ciepła jest zatkany?
TAK
1. Wyczyść kocioł i wymiennik ciepła
2. Wyczyść rurę przyłączeniową
3. Wyczyść wentylator
4. Wyczyść komin
5. Wyczyść przestrzeń pod turbulatorami
NIE
Serwis
Czy wszystkie turbulatory są na miejscu?
NIE
Zamontuj lub wymień turbulatory

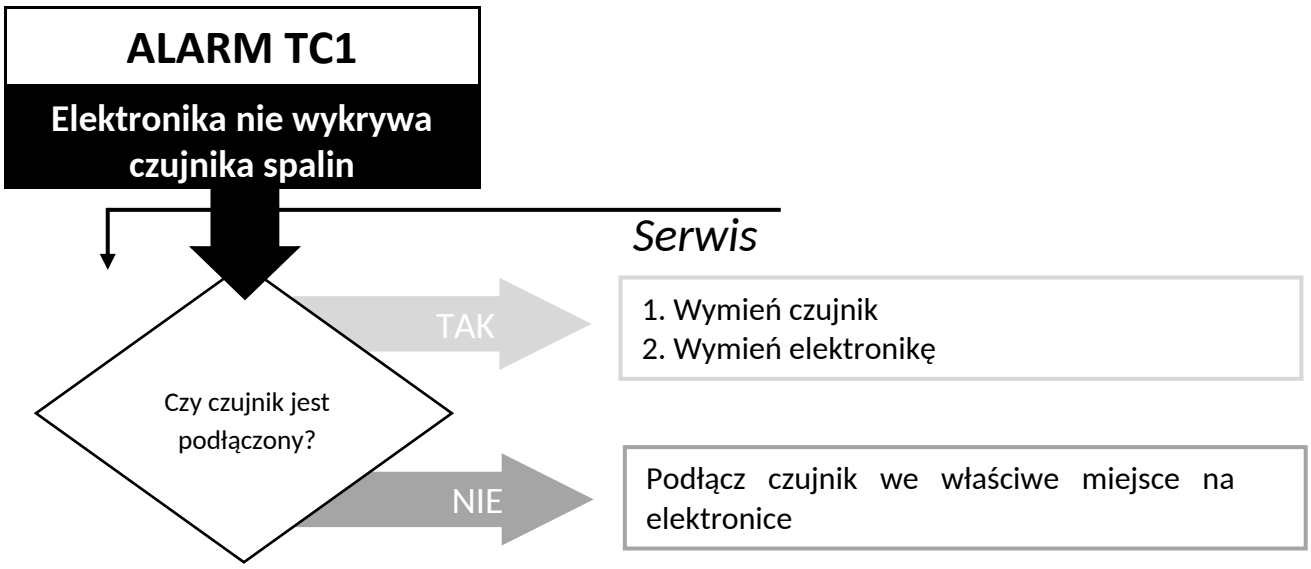
ALARM TC1
Elektronika nie wykrywa czujnika spalin
Serwis
Czy czujnik jest podłączony?
TAK
1. Wymień czujnik
2. Wymień elektronikę
NIE
Podłącz czujnik we właściwe miejsce na elektronice

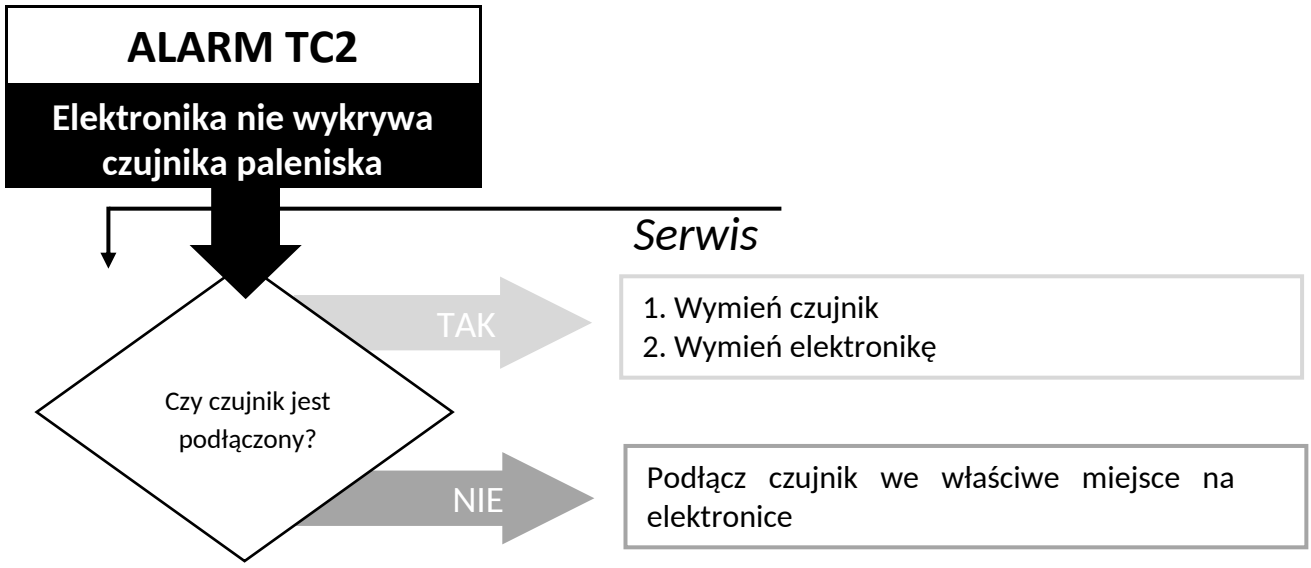
ALARM TC2
Elektronika nie wykrywa czujnika paleniska
Serwis
Czy czujnik jest podłączony?
TAK
1. Wymień czujnik
2. Wymień elektronikę
NIE
Podłącz czujnik we właściwe miejsce na elektronice

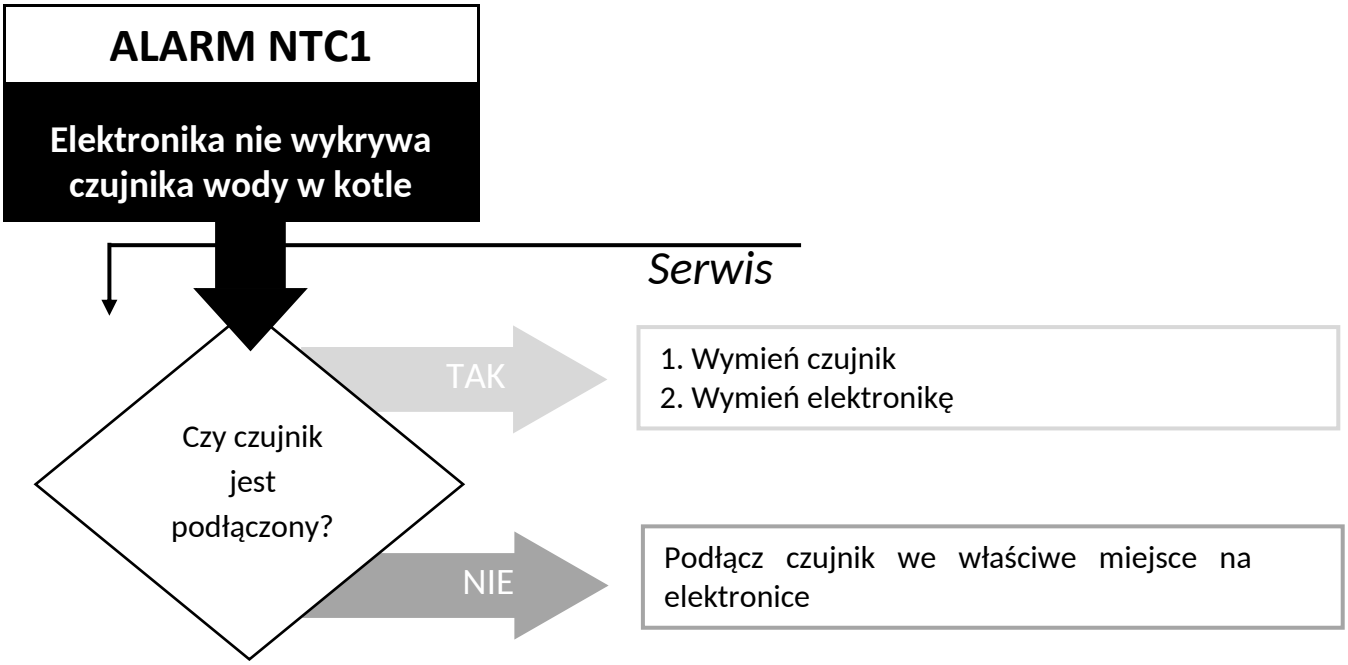
ALARM NTC1
Elektronika nie wykrywa czujnika wody w kotle
Serwis
Czy czujnik jest podłączony?
TAK
1. Wymień czujnik
2. Wymień elektronikę
NIE
Podłącz czujnik we właściwe miejsce na elektronice

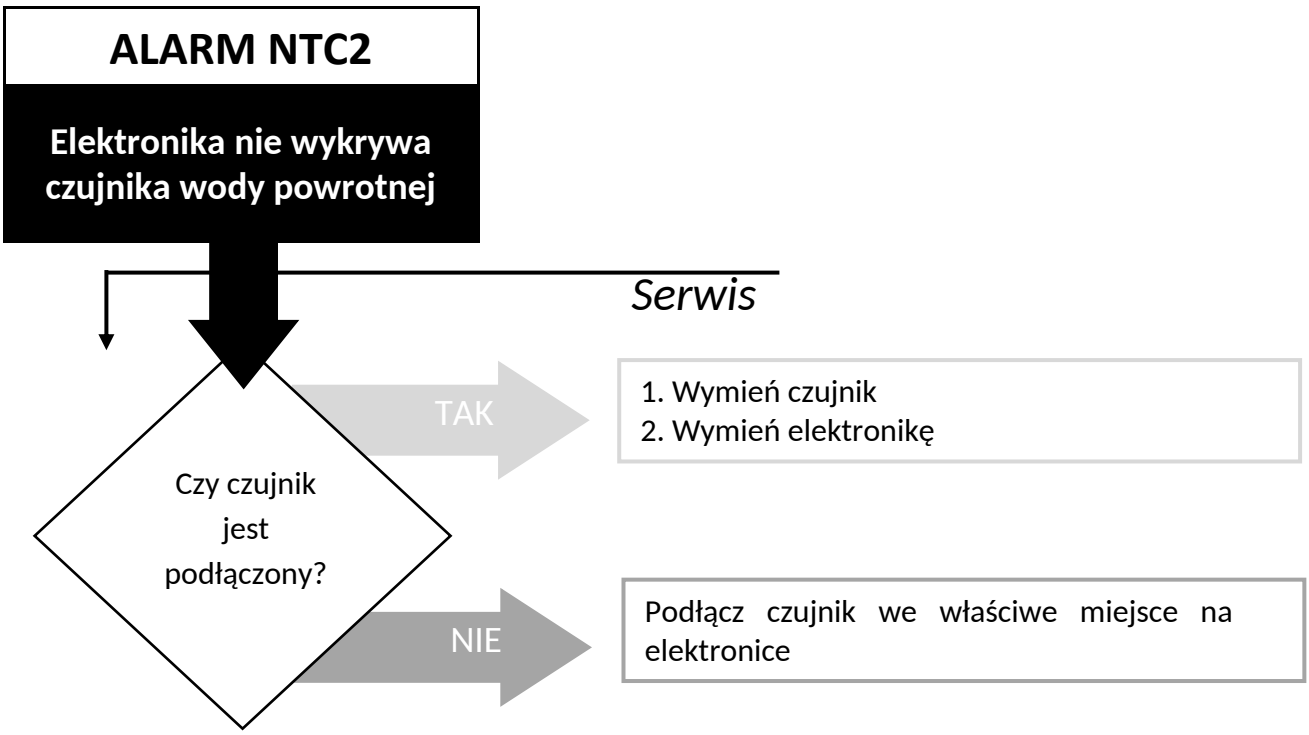
ALARM NTC2
Elektronika nie wykrywa czujnika wody powrotnej
Serwis
Czy czujnik jest podłączony?
TAK
1. Wymień czujnik
2. Wymień elektronikę
NIE
Podłącz czujnik we właściwe miejsce na elektronice

16. DEMONTAŻ I UTYLIZACJA KOTŁA

Za demontaż i utylizację kotła na pellet odpowiada wyłącznie właściciel, który musi postępować zgodnie z przepisami obowiązującymi w jego kraju w zakresie bezpieczeństwa, poszanowania i ochrony środowiska. Demontaż i utylizację kotła można powierzyć osobie trzeciej posiadającej licencję lub zezwolenie na utylizację wymienionych materiałów.

WSKAZÓWKA: w każdym przypadku należy przestrzegać przepisów obowiązujących w kraju, w którym zainstalowany jest kocioł na pellet.



UWAGA

Wszystkie zdemontowane części należy odpowiednio zutylizować:

- **usuń wszystkie części elektryczne;**
- **odłącz baterię od sterownika;**
- **zutylizuj baterię sterownika zgodnie z przepisami w odpowiednich pojemnikach;**
- **zutylizuj korpus kotła lub sprzedaj go jako złom.**

UWAGA

Pozostawiony w dostępnych miejscach kocioł na pellet może stanowić poważne zagrożenie dla ludzi i zwierząt. Za powstałe szkody zawsze odpowiada właściciel kotła.

Po demontażu kotła należy zniszczyć również oznakowanie CE, instrukcję obsługi, konserwacji i montażu oraz inne dokumenty dotyczące kotła.

17. INSTRUKCJA DLA INSTALATORÓW

Ta część instrukcji jest przeznaczona wyłącznie dla instalatora i zawiera wszystkie najważniejsze informacje dotyczące montażu i podłączenia urządzenia grzewczego Biodom 21.

18. INSTRUKCJA PODŁĄCZENIA KOTŁA

Przy podłączaniu kotła Biodom 21 do instalacji centralnego ogrzewania należy sprawdzić:

- Należy uwzględnić montaż sprężynowego zaworu zwrotnego (lub innych elementów odcinających), który automatycznie zapobiega niekontrolowanej grawitacyjnej cyrkulacji czynnika grzewczego przez kocioł.

- Prawidłowe wykonanie instalacji centralnego ogrzewania (wymiary rurociągów, odpowietrzenie, sprawność układu rur, dopasowanie instalacji grzewczej do mocy kotła).
- Elementy rozdzielcze (sprawność pomp, zaworów odcinających, elektrycznych zaworów strefowych, zaworów mieszających…).
- Zapewniony dopływ powietrza do pomieszczenia, w którym zainstalowane jest urządzenie grzewcze Biodom 21. Dopływ musi być wykonany tak, aby nie można go było zamknąć i aby w każdej chwili umożliwiał doprowadzenie do pomieszczenia świeżego powietrza – tlenu do spalania. Nieodpowiednimi rozwiązaniami są lekko uchylone okna lub otwarte drzwi; nieodpowiednie jest również doprowadzenie powietrza kanałem wzdłuż komina od strony dachu.
- Napięcie zasilania urządzenia grzewczego Biodom 21 musi wynosić 230 V / 50 Hz (podane w danych technicznych kotła Biodom 21).
- Kontrola odprowadzenia spalin – komina. Warunkiem podłączenia jest zgoda **kominiarza**, który potwierdza przydatność komina dla urządzenia grzewczego Biodom 21.

Przy ustawianiu i podłączaniu urządzenia grzewczego do instalacji centralnego ogrzewania instalator musi przestrzegać następujących zasad:

- Kocioł Biodom 21 musi być wypoziomowany wzdłużnie i poprzecznie.
- Należy zachować odległości zgodnie z załączonym rysunkiem (patrz ***rysunek 1***).
- W przypadku starszych instalacji na powrocie do urządzenia grzewczego Biodom 21 montuje się filtr z zaworami odcinającymi.
- Kocioł Biodom 21 jest wyposażony w zawór bezpieczeństwa 2,5 bar na powrocie. Instalator musi zapewnić odpowiednią wielkość naczynia wzbiorczego dla objętości wody grzewczej w instalacji (pojemność naczynia wzbiorczego musi wynosić co najmniej 10 % objętości wody w instalacji: „przy 150 litrach wody grzewczej w instalacji minimalna pojemność naczynia wzbiorczego wynosi 15 l”). Naczynie wzbiorcze musi być zamontowane na urządzeniu grzewczym Biodom 21 bez elementów odcinających.
- Po prawej stronie kotła, na przyłączu DN20, należy zamontować zawór napełniająco-spustowy (patrz ***rysunek 15***).
- Należy zapewnić minimalne ciśnienie wody grzewczej w kotle wynoszące 0,7 bar.
- W przypadku kilku obiegów grzewczych (dwa obiegi bezpośrednie lub mieszane do ogrzewania grzejnikowego, podgrzewania c.w.u. w zasobniku, ogrzewania konwektorowego) zawsze stosuje się **schemat podłączenia nr 3**, w którym należy zastosować sprzęgło hydrauliczne i pompę w obiegu kotłowym, podłączoną elektrycznie do kabla „pump” kotła (patrz ***rysunek 8***).

- Kocioł musi być wyposażony w manometr wskazujący ciśnienie wody grzewczej w kotle, tj. zamontowany na rurociągu przed każdym zaworem odcinającym (tak, aby manometr wskazywał ciśnienie w kotle i instalacji; podczas napełniania „nie może być elementu odcinającego, który mógłby uniemożliwić wskazanie ciśnienia w kotle"). Po prawej stronie kotła Biodom 21 znajduje się przyłącze DN20 do zaworu napełniająco-spustowego. Zawór napełniająco-spustowy służy do napełniania lub opróżniania instalacji grzewczej i kotła.
- Przy podłączaniu kotła Biodom 21 do instalacji centralnego ogrzewania należy zastosować elementy mechaniczne, które zapobiegają niekontrolowanej cyrkulacji gorącej wody grzewczej przez kocioł (blokada grawitacyjna, sprężynowy zawór zwrotny, elektromagnetyczny zawór strefowy, zawór strefowy z siłownikiem...). Celem zabezpieczenia jest zapewnienie odpowiedniego przepływu wody grzewczej przez kocioł (minimalny przepływ przez kocioł musi przekraczać 300 l/h).
- Gdy rozdział wody grzewczej jest regulowany trójdrogowym zaworem mieszającym (ogrzewanie podłogowe, regulacja pogodowa, przy której przepływ wody w obiegu kotłowym jest zmniejszany), instalację wykonuje się ze sprzęgłem hydraulicznym i pompą w obiegu pierwotnym (kotłowym); pompa obiegu kotłowego musi być sterowana przez regulator kotła, który ma już fabryczne przyłącze elektryczne pompy.
- W przypadku zastosowania trójdrogowego zaworu mieszającego (do ogrzewania podłogowego lub grzejnikowego, tylko przy jednym obiegu mieszanym) podłączenie kotła Biodom 21 zawsze wykonuje się według **schematu nr 3**, w którym w obiegu grzewczym z zaworem zwrotnym montuje się sprzęgło hydrauliczne i pompę (pompa jest podłączona do czarnego kabla urządzenia grzewczego).
- Przyłącze kominowe należy wykonać zgodnie z instrukcją, która ogranicza maksymalną długość rury przyłączeniowej Ø 80 (5 m); kolana 90° stanowią opór na przyłączu, który skraca dopuszczalną długość rury przyłączeniowej o 1 m (przykład: jeżeli na przyłączu kominowym są 2 kolana, przyłącze nie może przekraczać długości 3 m). Przyłącze kominowe musi być wyposażone w kolana z otworami rewizyjnymi do czyszczenia (patrz ***rysunek 3***). Kolana muszą składać się z co najmniej 3 segmentów (kolana z trzech lub więcej segmentów umożliwiają płynny przepływ spalin przez kolano); zabronione jest stosowanie kolan dwusegmentowych (stwarzają one opór dla przepływu spalin) (patrz ***rysunek 6***).
- Jeżeli przyłącze kominowe jest dłuższe, niż przewiduje instrukcja, instalator musi zastosować redukcję (z mufy Ø 80 na mufę Ø 130) bezpośrednio za wentylatorem, a przyłącze należy wykonać rurą Ø 130 (patrz ***rysunek 16***).
- Podłączenie elektryczne kotła należy wykonać kablem (patrz ***rysunek 8***) zgodnie z instrukcją. Kotła nie wolno podłączać do zasilania za pomocą wtyczki – musi być podłączony bezpośrednio do sieci przez wyłącznik dwubiegunowy, rozłączający przewód fazowy i neutralny (patrz ***rysunek 17***).
- Podłączenie elektryczne elementów rozdzielczych (pomp, zaworów elektromagnetycznych, zaworów z siłownikiem...) należy wykonać zgodnie ze schematem w instrukcji, tj. zasilanie elementów rozdzielczych musi być wykonane z kabla przyłączeniowego kotła (kabel „pump") (patrz ***rysunek 8***).
- Urządzenie grzewcze Biodom 21, rury centralnego ogrzewania i przyłącze kominowe (patrz ***rysunek 18***) muszą być uziemione zgodnie z przepisami (przewód uziemiający o minimalnym przekroju 4 mm^2).

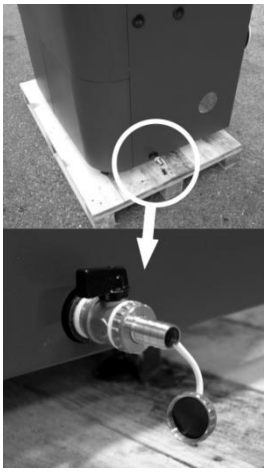

Rysunek 15



Rysunek 16

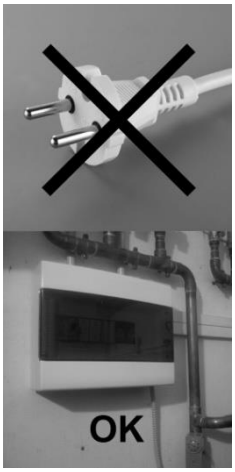

Rysunek 17



Rysunek 18



Rysunek 19: Odblokowanie zabezpieczenia termicznego

18.1. SCHEMAT ELEKTRONICZNEJ PŁYTY STEROWANIA KOTŁA

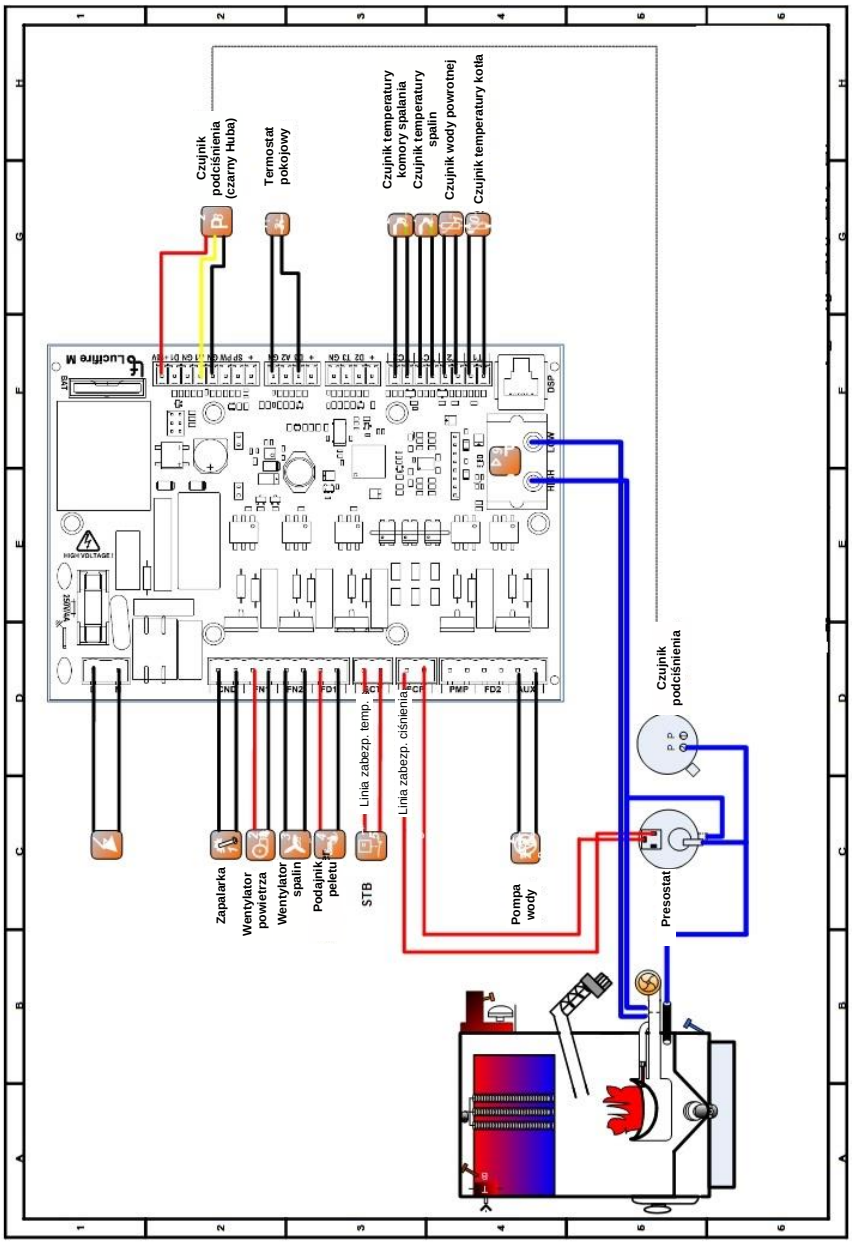

Rysunek 20

18.2. SCHEMAT NR 1: TYLKO OGRZEWANIE

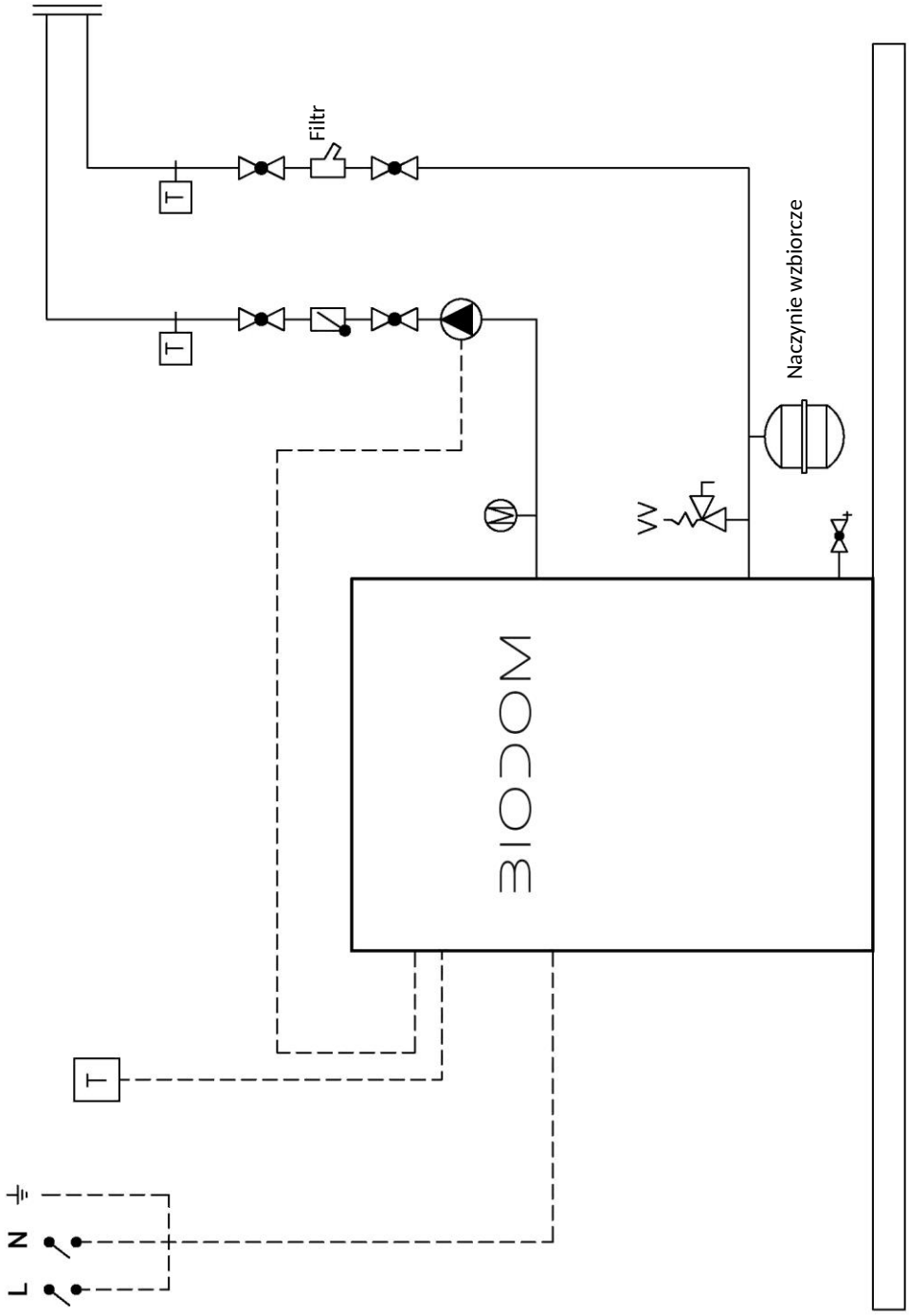

Schemat podłączenia 1

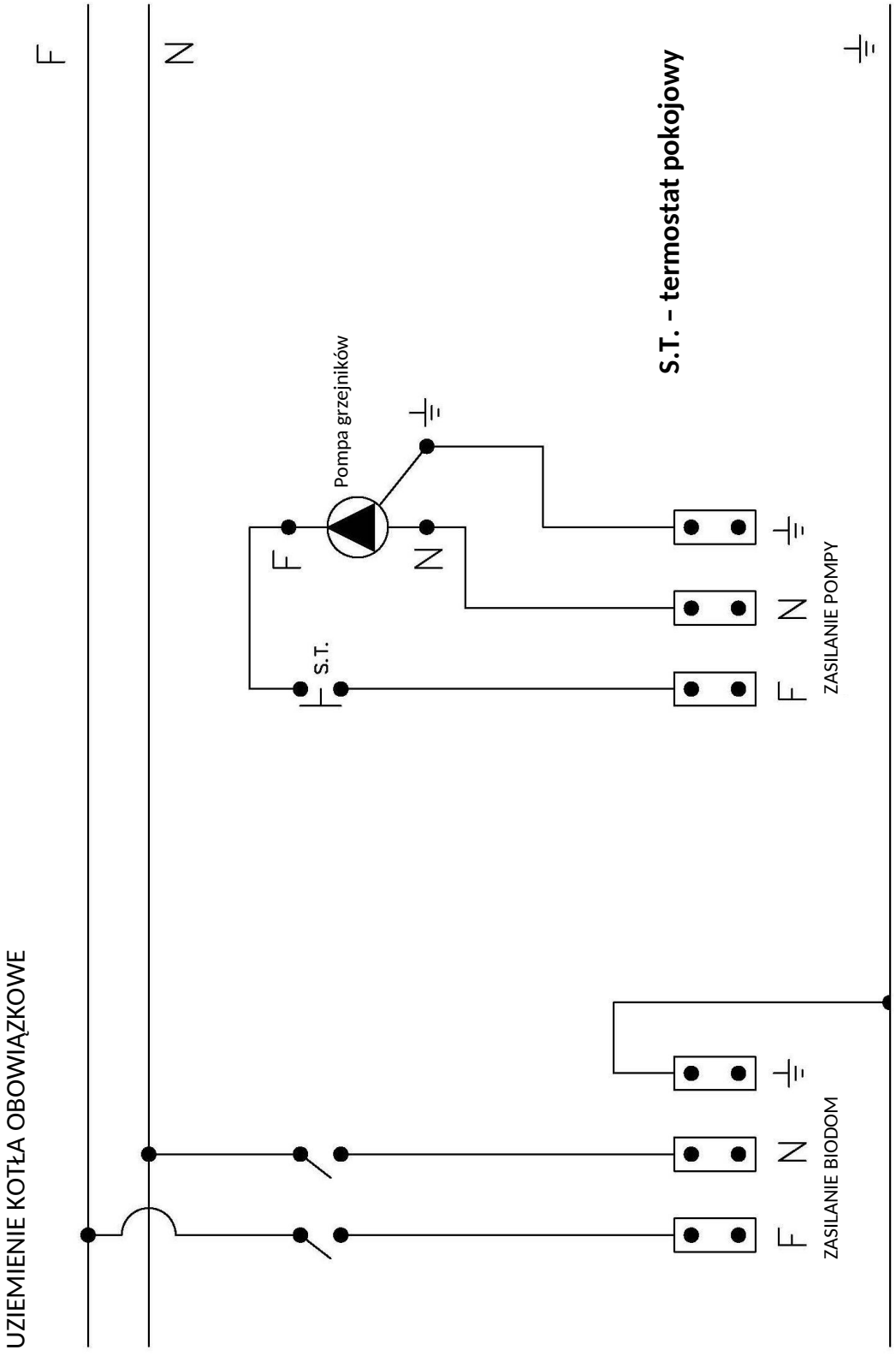

Schemat elektryczny 1

18.3. SCHEMAT NR 2: OGRZEWANIE I CIEPŁA WODA UŻYTKOWA

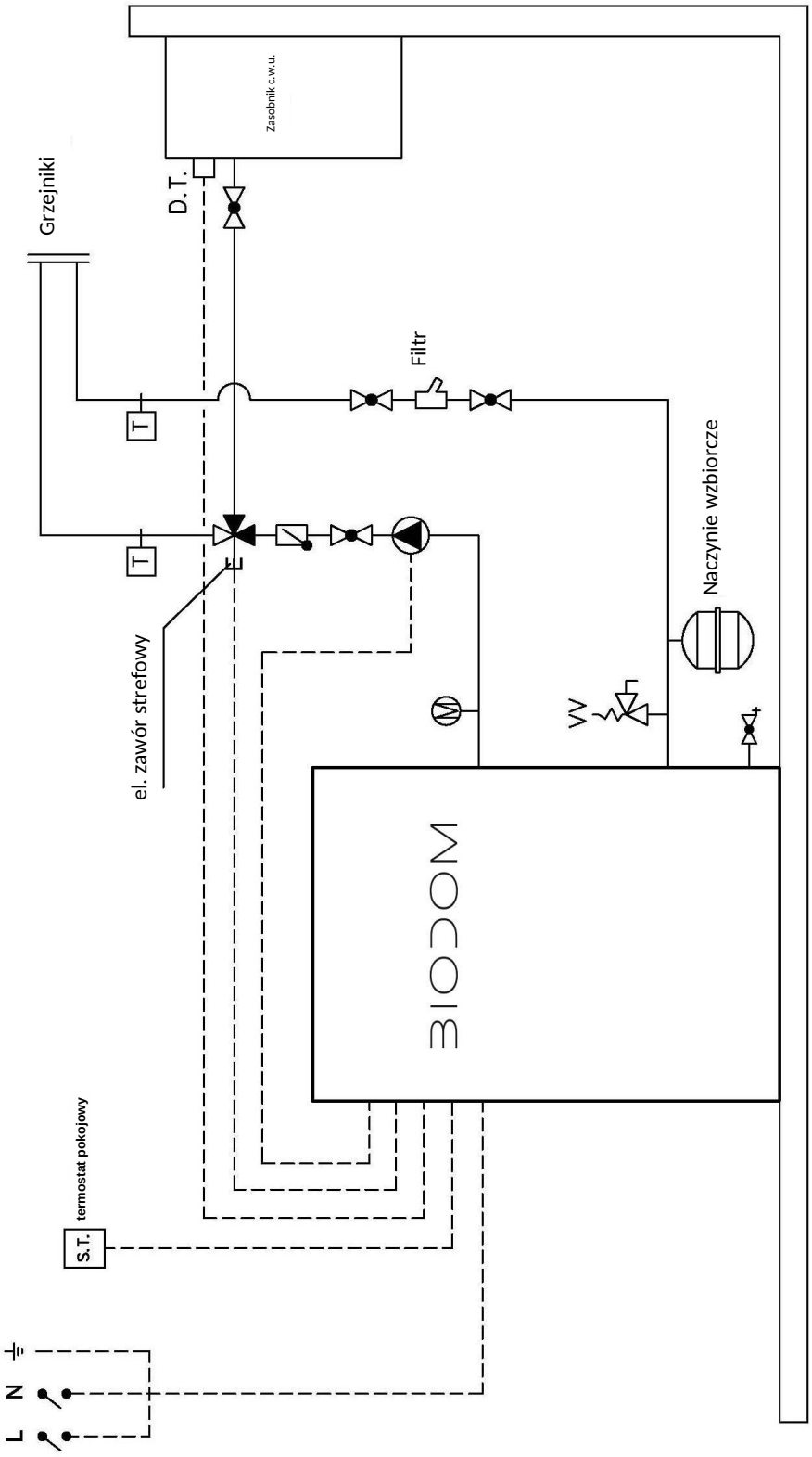

Schemat podłączenia 2

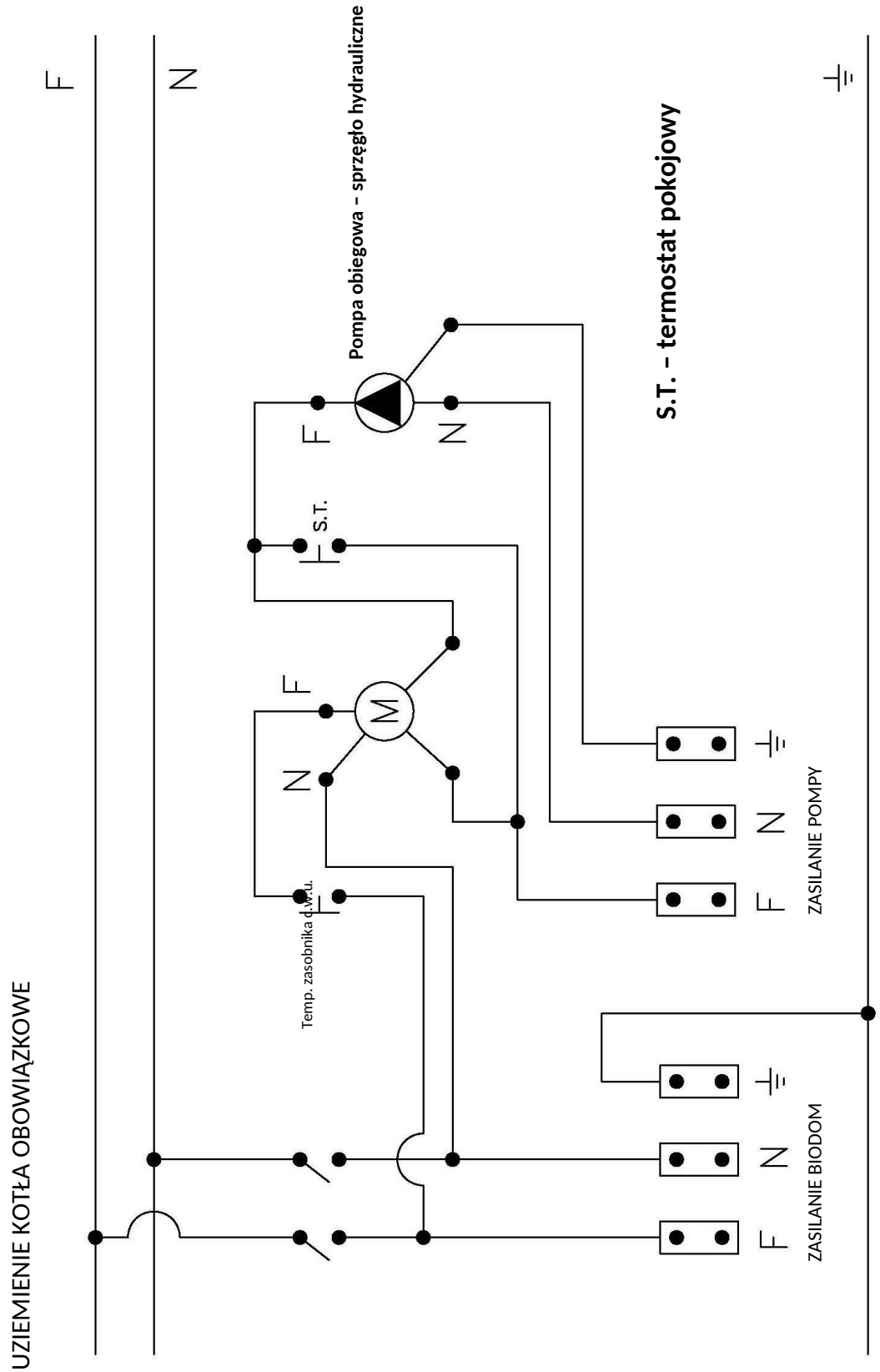

Schemat elektryczny 2

18.4. SCHEMAT NR 3: OGRZEWANIE Z KILKOMA OBIEGAMI

Ten typ podłączenia zawsze wymaga sprzęgła hydraulicznego.

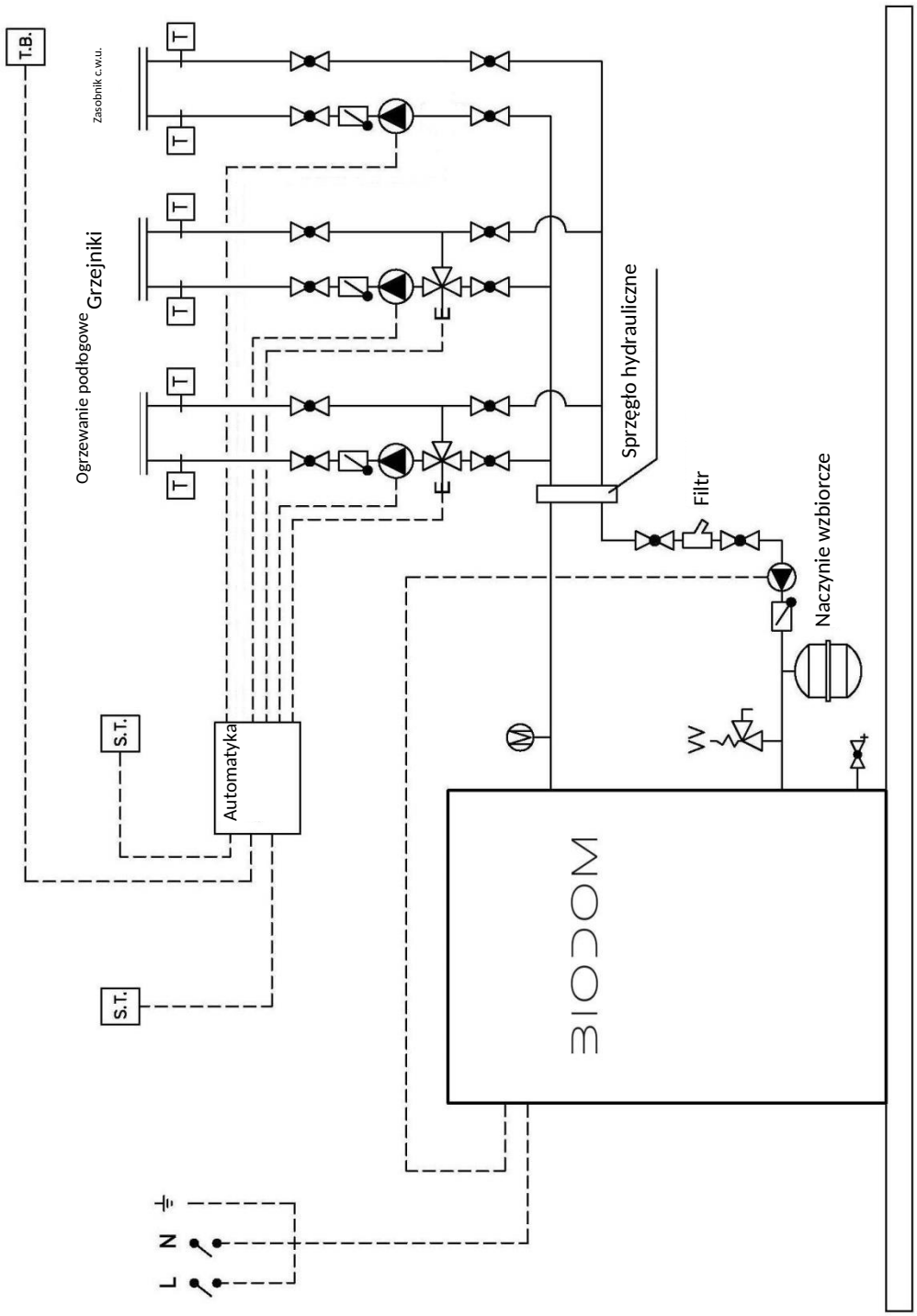

Schemat podłączenia 3

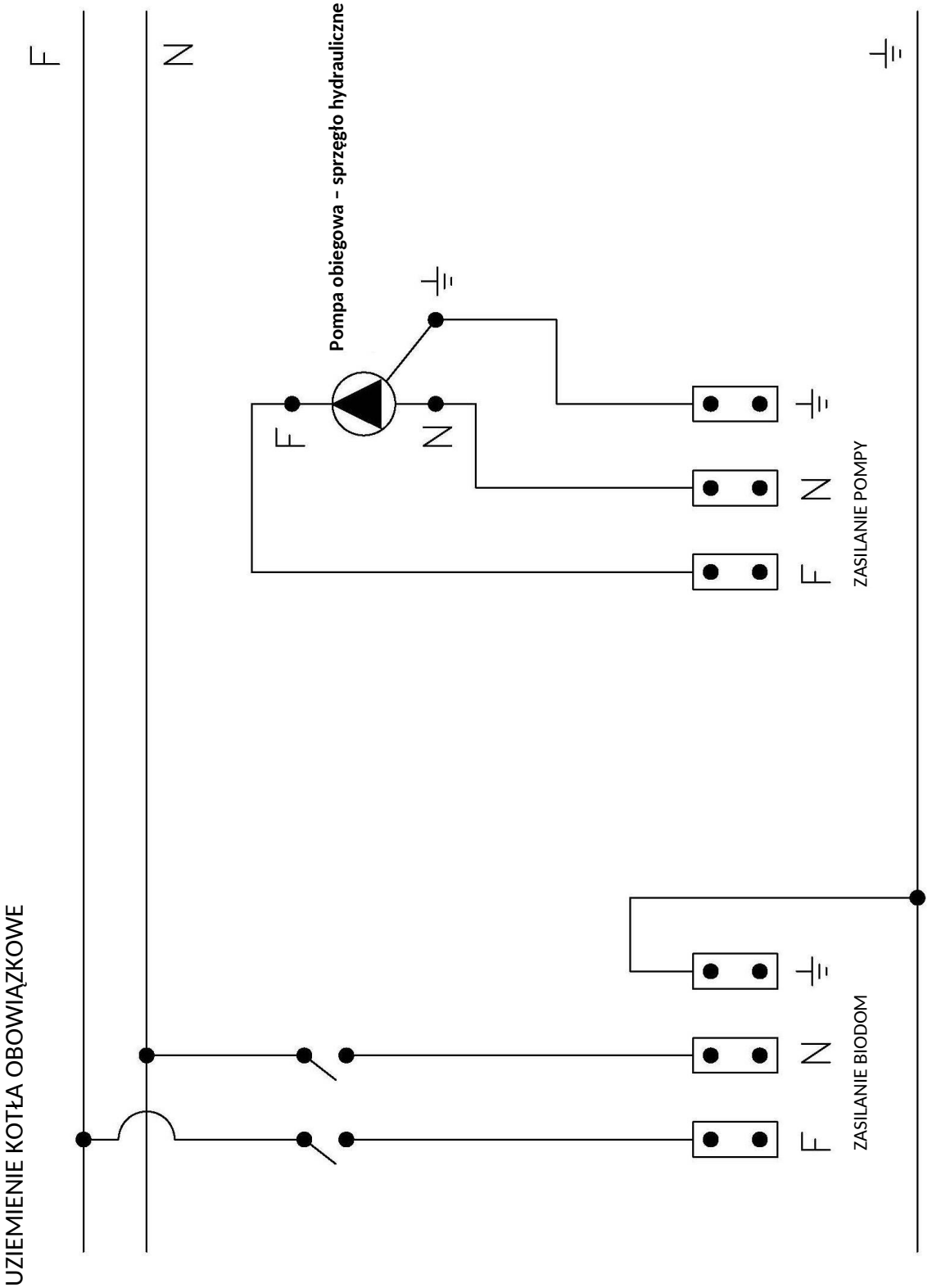

Schemat elektryczny 3

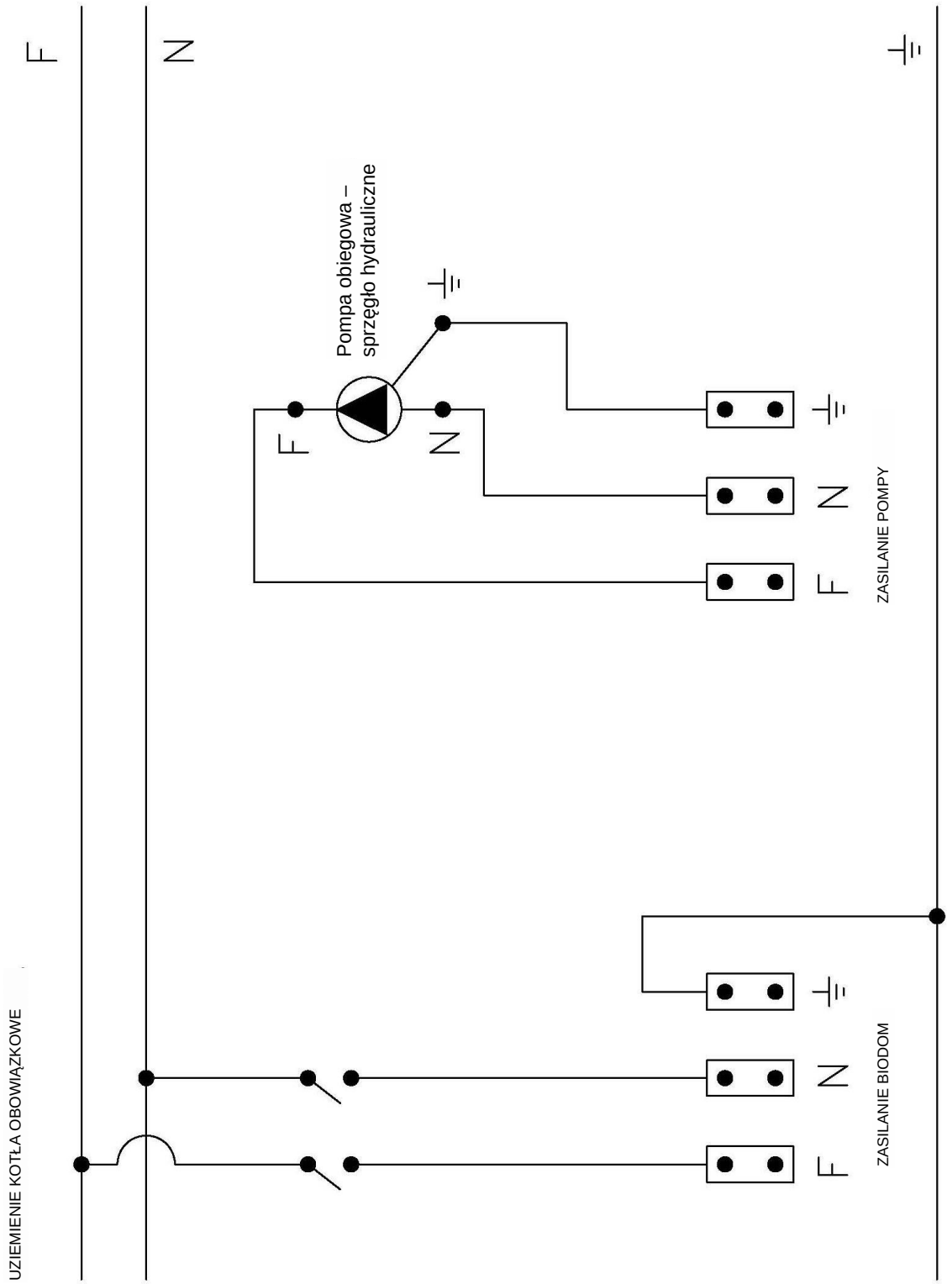
F
N
Pompa obiegowa –
sprzęgło hydrauliczne
F
N
F
N
ZASILANIE POMPY
F
N
ZASILANIE BIODOM
UZIEMIENIE KOTŁA OBOWIĄZKOWE

19. INSTRUKCJA PIERWSZEGO URUCHOMIENIA

Biodom 21 jest urządzeniem grzewczym do ogrzewania pelletem. Zalety urządzenia Biodom 21 to zaawansowana technologia umożliwiająca automatyczne rozpoznawanie zawartości tlenu w powietrzu, ciągu kominowego i jakości pelletu. Gdy jeden z tych czynników jest nieodpowiedni, Biodom 21 wyświetla alarm o nieprawidłowości lub usterce (przykład: jeśli komin jest zatkany lub nie odprowadza spalin, Biodom 21 wyświetla "ALARM PRESS").

Rysunek 20: Przegląd przycisków klawiatury (klawiatura plastikowa):

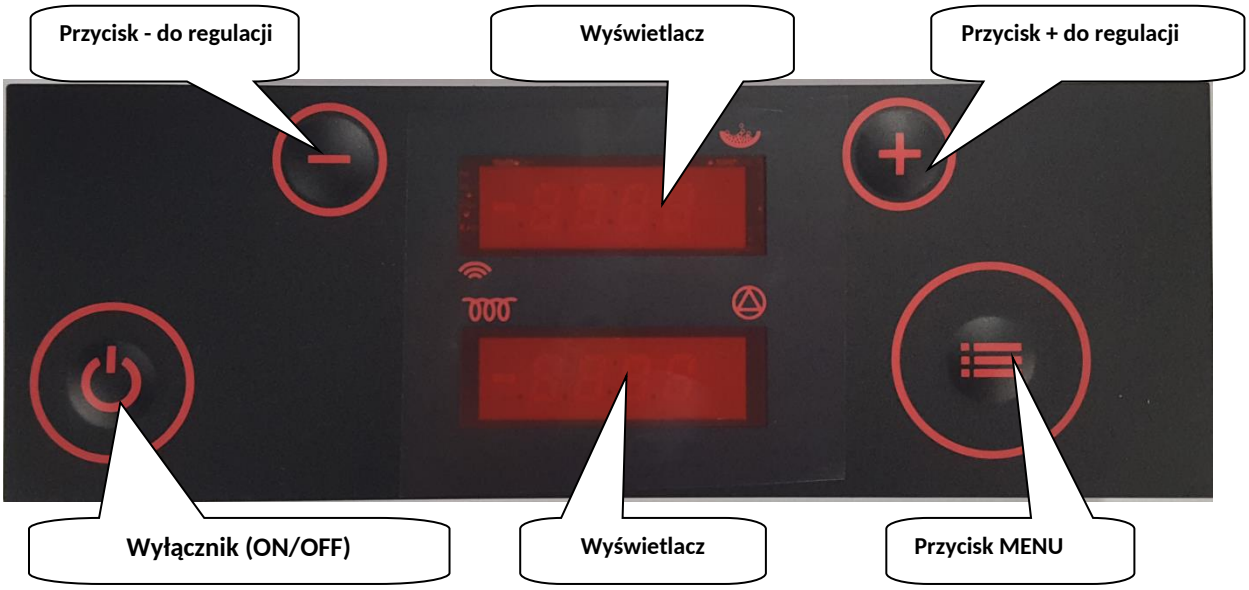

Gdy instalator wykona podłączenie do instalacji centralnego ogrzewania, do komina z przyłączem i do sieci elektrycznej zgodnie z instrukcją dla instalatorów, kocioł jest gotowy do uruchomienia. Po sprawdzeniu szczegółów z instrukcji dla instalatorów urządzenie Biodom 21 może uruchomić przyciskiem ON/OFF instalator, który zamontował urządzenie.

Przy pierwszym uruchomieniu instalator musi zwrócić uwagę na prawidłową kolejność zdarzeń (wskazań):

- Naciśnij i przytrzymaj przycisk ON/OFF przez 3 sekundy. Wyświetlacz pokaże ON, a zaraz potem
- **"Test fire"** – trwa 10 sekund, następnie przechodzi do:
- **"Heat up"** – szybkie napełnienie paleniska pelletem, naprzemiennie wyświetlane są *P0 d5* (na górnym wyświetlaczu) oraz zmieniające się temperatury; b – temperatura wody grzewczej w kotle, sama liczba – temperatura spalin i r – temperatura powrotu (na dolnym wyświetlaczu), następnie przechodzi do:
- **"Fuel igni"** – zapłon urządzenia Biodom 21 (przy pierwszym zapłonie faza rozpalania może trwać dłużej, nawet do 10 minut), trwa ok. 5 minut, naprzemiennie wyświetlane są *P0 d5* na górnym wyświetlaczu oraz temperatura na dolnym, następnie przechodzi do:
- **"Igni test"** – sprawdzanie zapłonu, wyświetlacz zmienia się również między *igni test* i *P0 d5* oraz temperaturami na dolnym wyświetlaczu. Po zakończeniu sprawdzania przechodzi do:
- **"Burn"** – praca kotła, górny wyświetlacz pokazuje Burn, dolny pokazuje zmieniającą się b-temperaturę wody grzewczej w kotle, temperaturę spalin i r-temperaturę wody w kotle:
- Dioda LED w prawym górnym rogu górnego wyświetlacza sygnalizuje pracę motoreduktora podającego pellet (gdy dioda świeci, reduktor podaje pellet do palnika, i odwrotnie: gdy dioda nie świeci, reduktor nie pracuje).

- Dioda LED w prawym dolnym rogu dolnego wyświetlacza sygnalizuje, gdy kocioł zasila pompę napięciem – gdy pompa pracuje (gdy dioda świeci, pompa jest zasilana, czyli pracuje, i odwrotnie: gdy dioda nie świeci, pompa nie pracuje),
- Gdy temperatura wody grzewczej zbliża się do temperatury zadanej, urządzenie Biodom 21 rozpoczyna modulację, czyli regulację/zmniejszanie mocy. W tym stanie wyświetlacz pokazuje "**regu H2O**", górny wyświetlacz pokazuje naprzemiennie moc (P to poziom pracy kotła, d to poziom ustawiony), a dolny – temperatury.
- **"Cool flui"** – stan wyłączania, wyświetlany, gdy urządzenie Biodom 21 osiągnie zadaną temperaturę wody grzewczej w kotle powiększoną o dodatek regulacyjny (jeśli temperatura wody grzewczej jest ustawiona na 70 °C, kocioł przechodzi w stan "cool flui" przy 75 °C). Gdy kocioł zakończy stan "Cool flui", oznacza to, że woda grzewcza w kotle ostygła. Następnie przechodzi do:
- **"Test fire"** – i procedura zapłonu się powtarza.

Kontrola informacji o pracy urządzenia Biodom 21 wymaga wejścia do menu informacji (wyświetlane dane mają charakter poglądowy). Wejdź do menu długim naciśnięciem przycisku MENU; gdy wyświetlacz pokaże "tH2O", zwolnij przycisk. Przyciskami + i - wybierz żądaną informację.

Wyświetlane informacje:

- **tH2O** temperatura wody grzewczej w kotle
- **rH2O** temperatura wody grzewczej na powrocie
- **tFLU** temperatura spalin ((H2O)+30-90°C),
- **tChb** temperatura ognia w komorze spalania (615°C+-40°C)
- **floU** dopływ powietrza-tlenu do urządzenia (480°C +- 40°C)
- **Fan1** napięcie na wentylatorze 1 (130V +- 15V)
- **Fed1** procent podawania pelletu do palnika (70% +- 20%)

Po zakończeniu przeglądania informacji przyciskami + i - znajdź informację "tH2O". Następnie krótko naciśnij przycisk ON/OFF, aby powrócić do poprzedniego stanu.

Jeżeli wyświetlacz pokazuje "alarm", przyczynę alarmu należy ustalić za pomocą listy alarmów (patrz strona 32).

20. WARUNKI GWARANCJI

PRZEGLĄD:

Aby gwarancja była w pełni ważna, zgodnie z dyrektywą EWG 1999/44/E (42/2002), użytkownik musi starannie przestrzegać instrukcji zawartych w tym dokumencie, a mianowicie:

- Używać kotła na pellet w jego granicach, zgodnie z warunkami podanymi w instrukcji obsługi;
- Starannie i regularnie konserwować kocioł na pellet;
- Przestrzegać wszystkich środków bezpieczeństwa zgodnie z obowiązującymi przepisami;
- Unikać wszelkich nieprofesjonalnych ingerencji w kocioł;
- Używać wyłącznie oryginalnych części zamiennych.

WARUNKI CZASOWE GWARANCJI:

Gwarancja na wszystkie produkty Biodom obowiązuje 24 miesiące od daty pierwszego uruchomienia, pod warunkiem wykonania regularnego przeglądu najpóźniej 12 miesięcy od daty uruchomienia.

OGÓLNE WARUNKI GWARANCJI:

1. Oświadczamy:

- że produkt będzie działał bez zarzutu w okresie gwarancji, jeśli będzie używany zgodnie z przeznaczeniem i zgodnie z załączoną instrukcją obsługi i konserwacji;
- że w okresie gwarancji firma Biodom za pośrednictwem autoryzowanych serwisów usunie wszystkie usterki/wady, z powodu których urządzenie nie działa zgodnie z przeznaczeniem, najpóźniej w ciągu 45 dni od pisemnego zgłoszenia usterki lub wady;
- że produkt nienaprawiony w powyższym terminie zostanie na żądanie posiadacza gwarancji wymieniony na nowy, a okres gwarancji zostanie przedłużony o czas naprawy;
- że autoryzowany serwis potwierdza warunki gwarancji podpisem i pieczątką na wystawionej gwarancji.

2. Dochodzenie roszczeń z gwarancji:

Gwarancja jest ważna pod warunkiem, że:

- Klient posiada ważny dokument (paragon/fakturę) wystawiony przez sprzedawcę.
- Urządzenie grzewcze zostało zainstalowane przez osobę wykwalifikowaną i/lub przeszkoloną, która ustala, czy urządzenie spełnia wszystkie parametry techniczne instalacji, w której zostanie zamontowane, i musi bezwzględnie spełniać wymagania instrukcji.
- Kocioł na pellet jest użytkowany zgodnie z instrukcją obsługi.

Gwarancję zgłasza się u sprzedawcy, u którego zakupiono urządzenie.
Przy zgłoszeniu usterki należy dokładnie opisać usterkę – wadę.

3. Okres zapewnienia serwisu i części zamiennych:

- okres, w którym zapewniamy serwis i części zamienne do niezakłóconego użytkowania produktu, wynosi 5 lat od dnia pierwszego uruchomienia;
- w przypadku wymiany modeli produkcyjnych Biodom gwarantujemy części zamienne do Państwa produktu przez 3 lata;
- po 5 latach części zamienne będą dostępne, ale mogą mieć inny kolor niż Państwa produkt.

4. Gwarancja traci ważność lub nie obejmuje szkód spowodowanych przez:

- Warunki atmosferyczne, wpływy chemiczne lub elektrochemiczne, uderzenia pioruna, żywioły i/lub klęski żywiołowe, nieprawidłowe użytkowanie produktu, niewystarczającą konserwację, zmiany w produkcie lub ingerencję w produkt, nieodpowiedni lub nieskuteczny komin oraz inne przyczyny niezwiązane z produktem, takie jak nieprawidłowy lub nieodpowiedni montaż;

- Spalanie materiałów, które nie odpowiadają rodzajowi materiału podanemu w niniejszej instrukcji;
- Wszelkie szkody powstałe przez/podczas transportu. Dlatego przy odbiorze należy dokładnie sprawdzić dostarczony towar. Jeśli jest uszkodzony, należy natychmiast poinformować sprzedawcę i odnotować szkodę w dokumencie przyjęcia lub zamówieniu dostawy;
- Jeśli uruchomienia dokonała firma bez odpowiedniej autoryzacji dla produktów Biodom;
- Jeśli w produkcie ingerowała lub naprawiała go osoba nieuprawniona;
- Jeśli użytkownik nie przestrzega instrukcji obsługi i konserwacji;
- Jeśli wady lub usterki urządzenia grzewczego Biodom powstały z powodu wad urządzeń innych producentów.

Odpowiedzialność firmy Biodom 27 d.o.o. ogranicza się do dostawy urządzenia. Urządzenie musi zostać prawidłowo zainstalowane zgodnie z instrukcjami producenta i obowiązującymi przepisami. Montaż musi wykonać wykwalifikowany personel wskazany przez producenta lub przedstawiciela/sprzedawcę[1] (i/lub pod jego nadzorem i odpowiedzialnością), który przejmuje pełną odpowiedzialność za końcowy montaż i późniejszą prawidłową pracę zainstalowanego produktu. W przypadku niespełnienia warunków firma Biodom 27 d.o.o. w żadnym wypadku nie ponosi odpowiedzialności.

[1] Za przedstawiciela/sprzedawcę uważa się każdą osobę fizyczną lub prawną uprawnioną do sprzedaży produktów użytkownikom końcowym tej gwarancji.

UWAGA: Biodom 27 d.o.o. nie odpowiada za żadne szkody i skutki, nawet jeśli są one następstwem wymiany niesprawnej części kotła.
Biodom 27 d.o.o. gwarantuje, że wszystkie jego produkty są wykonane z materiałów najwyższej jakości i w procesach produkcyjnych zapewniających doskonałą sprawność. Jeżeli podczas normalnego użytkowania pojawią się wadliwe lub niesprawne części, należy je wymienić.

CZĘŚCI ULEGAJĄCE NORMALNEMU ZUŻYCIU, NIEOBJĘTE GWARANCJĄ:

- Uszczelki i części żeliwne, które nie wykazują oznak wad, które można by przypisać błędowi produkcyjnemu;
- Zmiany koloru, pęknięcia i niewielkie zmiany wymiarów nie są uzasadnione i nie stanowią podstawy do reklamacji, ponieważ są następstwem naturalnych właściwości materiałów.

ODPOWIEDZIALNOŚĆ:

Biodom 27 d.o.o. nie uznaje żadnych odszkodowań za szkody bezpośrednie lub pośrednie spowodowane przez produkt lub z nim związane.

SERWIS W OKRESIE GWARANCJI:

Biodom 27 d.o.o. rozwiązuje problemy gwarancyjne wyłącznie za pośrednictwem swoich upoważnionych osób.

SĄD WŁAŚCIWY:

Do rozstrzygania sporów właściwy jest sąd w Koprze.
Przy wymianie części gwarancja nie ulega przedłużeniu.
Za okres, w którym produkt nie mógł być używany, nie przysługuje żadne odszkodowanie.
Biodom 27 d.o.o. nie odpowiada za ewentualne błędy w instrukcji. Zastrzegamy sobie prawo do zmian bez uprzedzenia.

21. SCHEMAT PODZESPOŁÓW

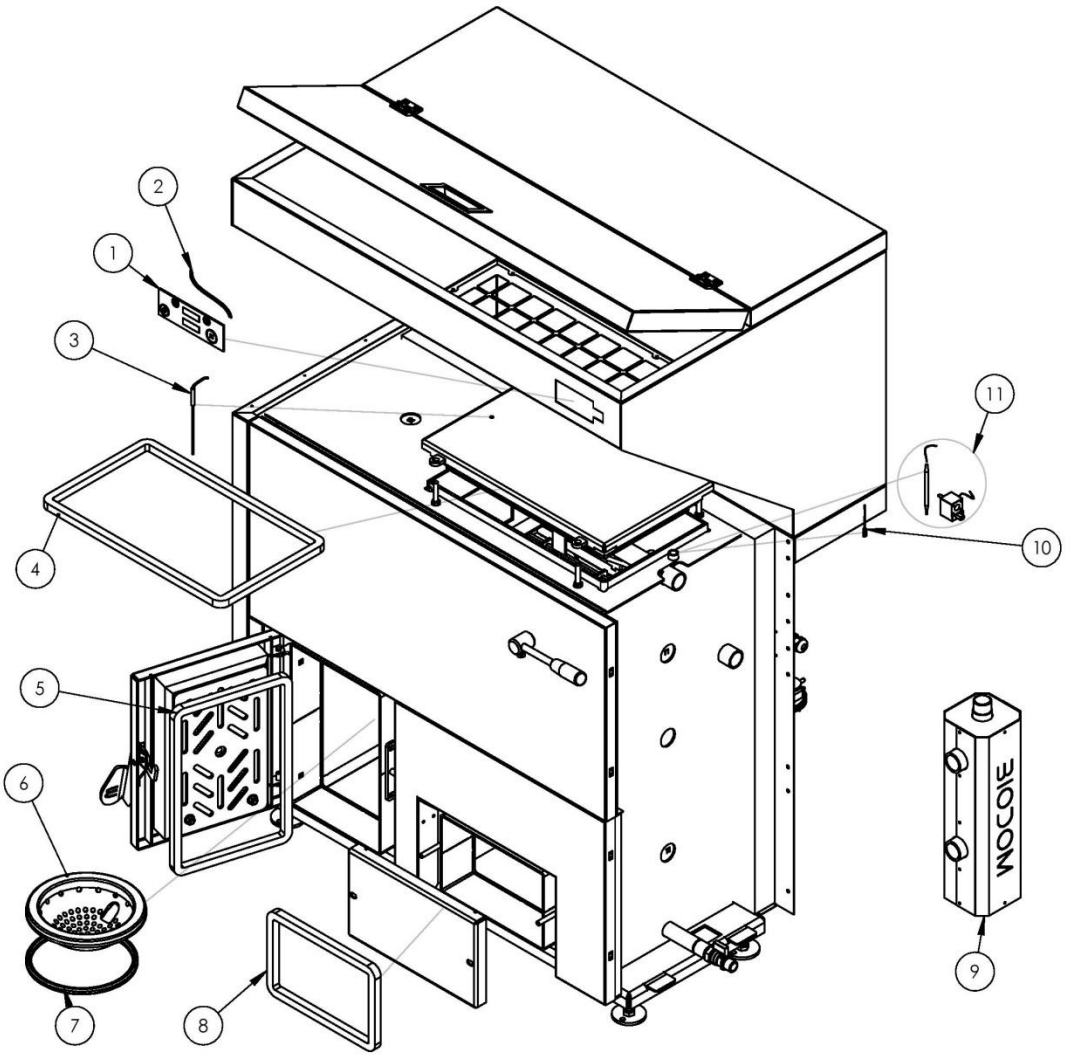

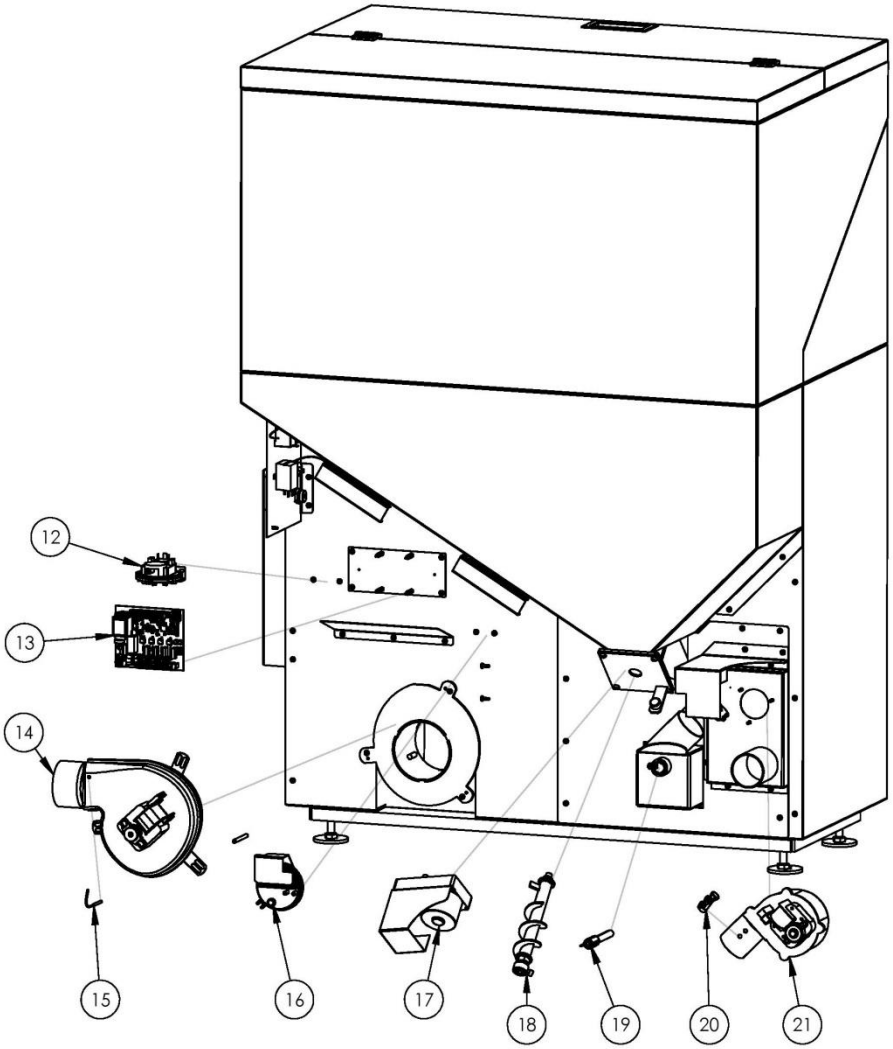
12
13
14
15
16
17
18
19
20
21

SERWIS 1 (SERWIS W OKRESIE GWARANCJI)

NR RAPORTU Z ROCZNEGO PRZEGLĄDU KOTŁA: _____

RODZAJ PRAC: ☐ KONSERWACJA OKRESOWA ☐ KONSERWACJA OKRESOWA +3 ☐ REKLAMACJA

PRODUCENT PALIWA: _____

INNE: _____

PODPIS KLIENTA: _____ PIECZĄTKA I PODPIS SERWISANTA:

DATA: _____ _____

SERWIS 2

NR RAPORTU Z ROCZNEGO PRZEGLĄDU KOTŁA: _____

RODZAJ PRAC: ☐ KONSERWACJA OKRESOWA ☐ KONSERWACJA OKRESOWA +3 ☐ REKLAMACJA

PRODUCENT PALIWA: _____

INNE: _____

PODPIS KLIENTA: _____ PIECZĄTKA I PODPIS SERWISANTA:

DATA: _____ _____

SERWIS 3

NR RAPORTU Z ROCZNEGO PRZEGLĄDU KOTŁA: _____

RODZAJ PRAC: ☐ KONSERWACJA OKRESOWA ☐ KONSERWACJA OKRESOWA +3 ☐ REKLAMACJA

PRODUCENT PALIWA: _____

INNE: _____

PODPIS KLIENTA: _____ PIECZĄTKA I PODPIS SERWISANTA:

DATA: _____ _____

SERWIS 4

NR RAPORTU Z ROCZNEGO PRZEGLĄDU KOTŁA: _____

RODZAJ PRAC: ☐ KONSERWACJA OKRESOWA ☐ KONSERWACJA OKRESOWA +3 ☐ REKLAMACJA

PRODUCENT PALIWA: _____

INNE: _____

PODPIS KLIENTA: _____ PIECZĄTKA I PODPIS SERWISANTA:

DATA: _____ _____

SERWIS 5

NR RAPORTU Z ROCZNEGO PRZEGLĄDU KOTŁA: _____

RODZAJ PRAC: ☐ KONSERWACJA OKRESOWA ☐ KONSERWACJA OKRESOWA +3 ☐ REKLAMACJA

PRODUCENT PALIWA: _____

INNE: _____

PODPIS KLIENTA: _____ PIECZĄTKA I PODPIS SERWISANTA:

DATA: _____ _____

SERWIS 6

NR RAPORTU Z ROCZNEGO PRZEGLĄDU KOTŁA: _____

RODZAJ PRAC: ☐ KONSERWACJA OKRESOWA ☐ KONSERWACJA OKRESOWA +3 ☐ REKLAMACJA

PRODUCENT PALIWA: _____

INNE: _____

PODPIS KLIENTA: _____ PIECZĄTKA I PODPIS SERWISANTA:

DATA: _____ _____

SERWIS 7

NR RAPORTU Z ROCZNEGO PRZEGLĄDU KOTŁA: _____

RODZAJ PRAC: ☐ KONSERWACJA OKRESOWA ☐ KONSERWACJA OKRESOWA +3 ☐ REKLAMACJA

PRODUCENT PALIWA: _____

INNE: _____

PODPIS KLIENTA: _____ PIECZĄTKA I PODPIS SERWISANTA:

DATA: _____ _____

BIODOM EUROPE SRL

www.biodom.eu

info@biodom.eu