BIODOM

CENTRALĂ PE PELEȚI

BIODOM 21

DF 25

Instrucțiuni de utilizare, întreținere și instalare



Ianuarie 2020

Vă mulțumim că ați achiziționat o centrală Biodom. Vă rugăm să citiți cu atenție instrucțiunile de utilizare înainte de instalarea și utilizarea centralei pe peleți Biodom. Aparatele de încălzire (în continuare: „centrală pe peleți" sau „centrală") ale firmei Biodom 27 d.o.o. (în continuare: Biodom) sunt fabricate și testate în conformitate cu cerințele de siguranță ale directivelor europene în vigoare.

Aceste instrucțiuni se adresează utilizatorilor finali, instalatorilor și personalului de întreținere autorizat pentru centralele pe peleți Biodom. Dacă aveți nelămuriri privind instrucțiunile de utilizare sau aveți nevoie de clarificări, contactați direct producătorul sau persoana autorizată a firmei Biodom Europe SRL.

Tipărirea, traducerea sau reproducerea instrucțiunilor de utilizare, chiar și parțială, este permisă numai cu aprobarea firmei Biodom Europe SRL

Ați achiziționat o centrală Biodom, destinată încălzirii centrale a suprafețelor de la 60 m^2 la 300 m^2. Combustibilul centralei îl reprezintă peleții din lemn. Centrala funcționează automat, alimentând peleții cu un șnec de alimentare din rezervorul de peleți, care face parte integrantă din aparat și este montat deasupra corpului centralei. Rezervorul se umple cu peleți de sus, prin capacul prevăzut în acest scop. Asigurați-vă că aparatul de ardere este dimensionat corect în funcție de sistemul de încălzire și de necesarul termic al clădirii. Racordarea și punerea în funcțiune a aparatului trebuie efectuate de o persoană autorizată.

Flacăra obținută prin arderea corectă a biomasei lemnoase în centrală emite aceeași cantitate de dioxid de carbon (CO_2) ca descompunerea naturală a lemnului.
Cantitatea de CO_2 rezultată din arderea sau descompunerea lemnului corespunde cantității de CO_2 pe care un copac o preia din mediu și o transformă în oxigen și carbon. Utilizarea combustibililor fosili neregenerabili (cărbune, păcură, gaz), spre deosebire de lemn, eliberează în atmosferă cantități uriașe de CO_2, acumulate de-a lungul a milioane de ani, ceea ce amplifică efectul de seră. Principiul arderii curate îndeplinește pe deplin toate cerințele de mediu, iar Biodom și-a bazat întreaga dezvoltare pe acest principiu.

CUPRINS

1. AVERTIZĂRI 5

2. CARACTERISTICI TEHNICE 8

3. DIMENSIUNILE CENTRALEI BIODOM 21 9

4. SCOPUL INSTRUCȚIUNILOR DE UTILIZARE 10

4.1. ACTUALIZĂRI 10

5. RESPONSABILITATEA PRODUCĂTORULUI 10

5.1. STANDARDE PREVENTIVE DE BAZĂ 10

5.2. TRANSPORTUL ȘI MANIPULAREA CENTRALEI PE PELEȚI 11

5.3. RESPONSABILITATEA INSTALATORULUI 11

6. INSTALAREA 12

6.1. AMPLASAREA 12

6.2. EVACUAREA GAZELOR DE ARDERE 15

6.3. IZOLAREA ȘI DIAMETRUL ORIFICIILOR DIN ACOPERIȘ 17

6.4. AERUL DE ADMISIE 17

6.5. RACORDAREA ELECTRICĂ 18

7. PUNEREA ÎN FUNCȚIUNE A CENTRALEI 20

8. AVERTIZĂRI DE SIGURANȚĂ 20

8.1. AVERTIZĂRI DE SIGURANȚĂ PENTRU PERSONALUL DE ÎNTREȚINERE 20

8.2. AVERTIZĂRI DE SIGURANȚĂ PENTRU UTILIZATOR 21

9. INSTRUCȚIUNI PENTRU APRINDEREA ȘI CURĂȚAREA SIGURĂ A CENTRALEI 22

9.1. ÎNTREȚINEREA ȘI CURĂȚAREA PERIODICĂ A CENTRALEI 22

9.2. CONTROLUL ȘI PIESELE CARE NECESITĂ ÎNTREȚINERE 24

9.3. ÎNTREȚINERE SUPLIMENTARĂ 24

10. INFORMAȚII IMPORTANTE DE SIGURANȚĂ 25

11. CALITATEA PELEȚILOR ESTE FOARTE IMPORTANTĂ 26

11.1. DEPOZITAREA PELEȚILOR 27

12. DESCRIEREA ȘI FUNCȚIONAREA DISPOZITIVULUI DE COMANDĂ 28

12.1. CENTRALA ÎN FUNCȚIUNE 31

12.2. OPRIREA CENTRALEI 31

12.3. PORNIREA CENTRALEI 31

12.4. SETAREA PROGRAMULUI ORAR 32

13. INDICAȚII ȘI MESAJE PE AFIȘAJ 35

14. MENIU 37

15. STĂRI DE ALARMĂ 39

16. INFORMAȚII PRIVIND DEZMEMBRAREA ȘI ELIMINAREA CENTRALEI 46

17. INSTRUCȚIUNI PENTRU INSTALATORI 47

18. INSTRUCȚIUNI DE RACORDARE A CENTRALEI 48

18.1. SCHEMA PLĂCII ELECTRONICE DE COMANDĂ A CENTRALEI 51

18.2. SCHEMA NR. 1: NUMAI ÎNCĂLZIRE 52

18.3. SCHEMA NR. 2: ÎNCĂLZIRE ȘI APĂ CALDĂ MENAJERĂ 54

18.4. SCHEMA NR. 3: ÎNCĂLZIRE CU MAI MULTE SISTEME 56

19. INSTRUCȚIUNI PENTRU PRIMA PORNIRE 59

20. CONDIȚII DE GARANȚIE 62

21. SCHEMA COMPONENTELOR 64

1. AVERTIZĂRI



ATENȚIE

PĂSTRAȚI AMBALAJELE DEPARTE DE COPII. PERICOL DE SUFOCARE CU PUNGI, FOLIE, POLISTIREN ETC.



ATENȚIE

Evacuarea gazelor de ardere NU TREBUIE RACORDATĂ LA:

- **un coș de fum folosit de alte aparate de ardere (centrale, sobe, șeminee etc.);**
  sisteme de evacuare a aerului (hote, ventilatoare de evacuare etc.).



ATENȚIE

Montarea clapetelor de închidere a tirajului este interzisă!

Racordul de fum Ø 80 mm de la centrala pe peleți la coșul de fum trebuie să aibă:

- **o lungime de cel mult 10 m (în cazul unui racord mai lung, diametrul țevii de racord trebuie mărit la Ø 130 mm);**
- **fiecare cot de 90° reduce lungimea admisă cu 1 m;**
- **fiecare îmbinare trebuie să aibă ușiță de curățare;**
  îmbinările dintre țevi trebuie să fie etanșe



ATENȚIE

Dacă rezistența în sistemul de evacuare este prea mare (multe coturi, terminal necorespunzător, îngustări etc.), evacuarea gazelor de ardere nu este asigurată. De aceea, țevile de racord și coturile trebuie mărite la un diametru mai mare – Ø 130 mm. Dacă coșul de fum nu asigură evacuarea corespunzătoare a gazelor de ardere, pot apărea funcționări necorespunzătoare și, în consecință, alarme ale centralei BIODOM. Se recomandă ca coșul de fum să fie verificat de un specialist înainte de instalarea centralei BIODOM.



ATENȚIE

Nu opriți niciodată centrala scoțând cablul de alimentare din priză cât timp în centrală încă arde focul. Aceasta poate deteriora centrala și îi poate afecta grav funcționarea.



ATENȚIE

Evacuarea gazelor de ardere trebuie împământată conform reglementărilor în vigoare. (Împământarea este obligatorie prin lege.) Împământarea trebuie să fie independentă de aparatul de ardere.



ATENȚIE

După finalizarea instalării centralei este obligatorie măsurarea emisiilor de gaze de ardere.



ATENȚIE

Centrala pe peleți funcționează prin crearea unei depresiuni în camera de ardere. De aceea asigurați-vă că evacuarea gazelor de ardere este <u>etanșă.</u>
La prima pornire (funcționarea minimă a centralei – 1 oră), vopseaua emană vapori cu miros neplăcut. De aceea aerisiți apoi încăperea.



ATENȚIE

ÎN TIMPUL FUNCȚIONĂRII CENTRALEI PE PELEȚI, COPIILOR LE ESTE INTERZIS SĂ SE APROPIE DE EA SAU SĂ SE JOACE CU EA!



ATENȚIE

Aveți grijă să nu deteriorați șnurul de etanșare de sub marginea camerei de ardere. Dacă șnurul de etanșare este deteriorat, contactați un centru de service autorizat.



ATENȚIE

Înainte de curățare asigurați-vă că centrala pe peleți și cenușa din ea s-au răcit.



ATENȚIE

În cazul unui incendiu în coșul de fum, toate persoanele și animalele trebuie să părăsească încăperea; apoi deconectați imediat alimentarea de la întrerupătorul principal sau din priză (dacă este posibil fără risc) și chemați pompierii.



ATENȚIE

Nu folosiți lemn tăiat mărunt, pentru a asigura funcționarea și siguranța centralei.



ATENȚIE

Nu folosiți centrala pe peleți ca incinerator.



ATENȚIE

Persoanele cu leziuni ale spatelui și femeile însărcinate trebuie să evite ridicarea sacilor de peleți.



ATENȚIE

Producătorul nu răspunde în niciun caz pentru daunele cauzate de utilizarea peleților de calitate slabă, nici pentru funcționarea necorespunzătoare a centralei din cauza calității slabe a peleților utilizați.



ATENȚIE

Peleții trebuie să corespundă standardelor DIN 51731, DIN plus, Ö-Norm M-7135 sau altor standarde europene comparabile.



ATENȚIE

PELEȚII NU TREBUIE DEPOZITAȚI ÎN APROPIEREA CENTRALEI. Păstrați-i la cel puțin 50 cm distanță.

---

2. CARACTERISTICI TEHNICE

	Minimă	Nominală
Putere termică	**5,82 kW**	**19,67 kW**
Randament	**92,36 %**	**91,49 %**
Consum de peleți pe oră	**1,39 kg/h**	**5,14 kg/h**
Durata de ardere cu 1 umplere a rezervorului (aprox.)	**90 h**	**24,3 h**
Temperatura gazelor de ardere	**68 °C**	**130 °C**
Debitul masic al gazelor de ardere	**5,56 g/s**	**11,9 g/s**
Combustibil	**Peleți C1**	
clasa centralei conform EN 303-5:2012	**5**	
Racord coș de fum	**Ø80 mm**	
Volumul de apă din centrală	**61 l**	
Temperatura apei în centrală	**65 °C – 80 °C**	
Temperatura maximă a apei în centrală	**90 °C**	
Temperatura minimă a apei de retur	**50 °C**	
Presiunea maximă de lucru admisă	**2,5 bar**	
Rezistența centralei ΔT = 20 °C	**38 mbar**	
Volumul focarului	**60,44 l**	
Greutate	**230 kg**	
Rezervor de peleți	**~ 130 kg**	
Tirajul coșului	**10 Pa (± 10) Pa**	
Tensiune	**220 V**	
Curentul la consumul electric maxim în timpul funcționării	**1,80 A**	
Frecvență	**50 Hz**	
Consum maxim de putere în timpul funcționării	**39 W**	
Consum minim de putere în timpul funcționării	**21,1 W**	
Consum maxim de putere în timpul aprinderii	**278 W**	

Consum în standby	**2,2 W**
Grad de protecție	**IP20**
Centrala funcționează cu două ventilatoare	
Centrala funcționează numai cu ardere în depresiune	
Centrala funcționează fără condiții de condensare	
Zgomot	**nu depășește 70 dB**
Emisii de CO la 13 % O2	**32** mg/m_n3
Emisii de OGC la 13 % O2	**<4,4** mg/m_n3
Pulberi la 13 % O2	**0,02** mg/m_n3

Raport nr. 2003833/C-517

3. DIMENSIUNILE CENTRALEI BIODOM 21

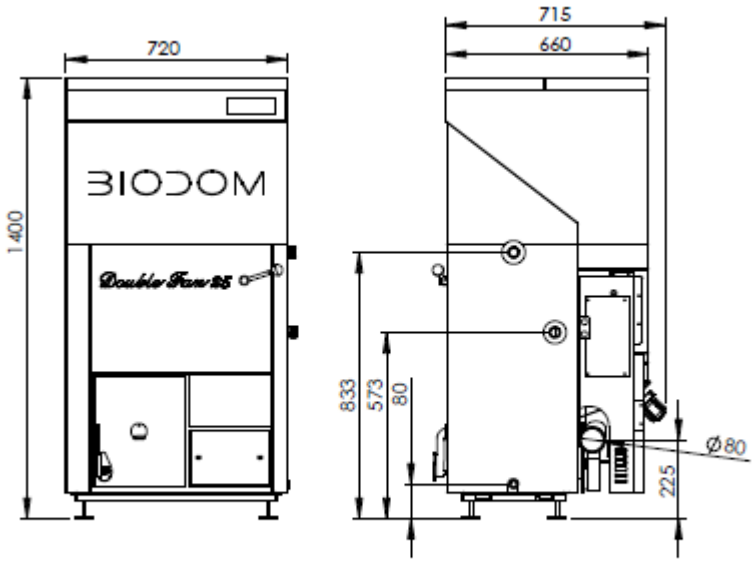

BD 21 DF 25

4. SCOPUL INSTRUCȚIUNILOR DE UTILIZARE

Scopul instrucțiunilor de utilizare este ca utilizatorul să ia toate măsurile necesare și să pregătească toate echipamentele necesare pentru utilizarea sigură și corectă a aparatului de ardere.

4.1. ACTUALIZĂRI

Aceste instrucțiuni reflectă starea produsului în momentul fabricării centralei.
Instrucțiunile nu se aplică produselor aflate deja pe piață cu documentația tehnică corespunzătoare și nu pot fi considerate insuficiente sau necorespunzătoare după orice modificare, adaptare sau aplicare a unor tehnologii noi la produsele mai noi.
Conținutul acestui manual trebuie citit cu atenție și respectat. Toate informațiile din acest manual sunt necesare pentru instalarea, utilizarea și întreținerea corectă a centralei dumneavoastră.
Instrucțiunile trebuie păstrate cu grijă și în siguranță. Instrucțiunile de utilizare, întreținere și instalare fac parte integrantă din centrala pe peleți.
Dacă centrala pe peleți trece în proprietatea altei persoane, aceasta trebuie să primească, împreună cu centrala, și aceste instrucțiuni de utilizare.
Dacă instrucțiunile se pierd, solicitați un nou exemplar de la producător, de la distribuitorul autorizat sau de la tehnicianul de service.

5. RESPONSABILITATEA PRODUCĂTORULUI

Prin furnizarea acestor instrucțiuni, Biodom 27 d.o.o. respinge orice răspundere civilă sau penală, directă sau indirectă, pentru:

- accidente cauzate de nerespectarea standardelor și specificațiilor din aceste instrucțiuni;
- accidente cauzate de utilizarea interzisă sau incorectă de către utilizator;
- accidente cauzate de modificări și reparații neautorizate de producătorul Biodom 27 d.o.o.;
- întreținere necorespunzătoare;
- evenimente neprevăzute;
- accidente cauzate de utilizarea pieselor de schimb neoriginale sau necorespunzătoare.

Instalatorul este pe deplin responsabil pentru instalare.

5.1. STANDARDE PREVENTIVE DE BAZĂ

Produsul Biodom 21 este fabricat în conformitate cu următoarele standarde:

DIRECTIVA CE PRIVIND ECHIPAMENTELE TEHNICE (2006/42/CE);
DIRECTIVA CE PRIVIND ECHIPAMENTELE DE JOASĂ TENSIUNE (2014/35/UE);
DIRECTIVA CE PRIVIND COMPATIBILITATEA ELECTROMAGNETICĂ (2014/30/UE);
DIRECTIVA CE PRIVIND CENTRALELE DE ÎNCĂLZIRE PE COMBUSTIBIL SOLID, PÂNĂ LA PUTEREA NOMINALĂ kW; EN 303-5

Standarde armonizate:

- SIST EN ISO 12100-1: 2004 și A1: 2010;
- SIST EN ISO 12100-2: 2004 și A1: 2010;
- SIST EN 303-5: 2012;
- 61000-6-3: 2007;
- 61000-6-2: 2005;
- 61000-3-3: A1 2002;
- 61000-3-3: A2 2006;
- EN 60204-1: 2006 și A1:2009.

5.2. TRANSPORTUL ȘI MANIPULAREA CENTRALEI PE PELEȚI

Când mutați centrala, aveți grijă la siguranța dumneavoastră.
Înainte de transportul și manipularea centralei, care trebuie efectuate în deplină siguranță, asigurați-vă că echipamentul de transport are capacitatea de ridicare suficientă. Evitați mișcările bruște și/sau smucite ale centralei.

ATENȚIE

PĂSTRAȚI AMBALAJELE DEPARTE DE COPII. PERICOL DE SUFOCARE CU PUNGI, FOLIE, POLISTIREN ETC.

5.3. RESPONSABILITATEA INSTALATORULUI

Instalatorul este responsabil să verifice caracterul adecvat al instalației și al conductelor, să asigure admisia aerului de ardere, distanțele reglementate și toate celelalte soluții necesare pentru instalarea centralei pe peleți.
Instalatorul este responsabil să asigure respectarea legislației locale în vigoare la locul de instalare a centralei pe peleți.
Utilizarea centralei pe peleți trebuie să respecte Instrucțiunile de utilizare, întreținere și instalare și toate standardele de siguranță prevăzute de legislația locală de la locul de instalare a centralei pe peleți.
Standardul UNI 10683 definește obligațiile instalatorului. Instalatorul trebuie să verifice:

- tipul aparatului care se instalează;
- caracterul adecvat al spațiului pentru instalare, exprimat prin dimensiunea minimă necesară a încăperii în care va fi instalată centrala pe peleți;
- instrucțiunile producătorului aparatului de încălzire privind cerințele de evacuare a gazelor de ardere;
- diametrul interior al coșului de fum, materialul din care este realizat, dacă este drept și uniform și dacă nu există obstacole;
- înălțimea și, dacă este necesar, prelungirea verticală a coșului de fum;
- existența și caracterul adecvat al căciulii coșului de fum;
- posibilitatea de admisie a aerului exterior;
- posibilitatea utilizării simultane a generatorului împreună cu alte echipamente.

Dacă rezultatele tuturor verificărilor de mai sus sunt pozitive, se poate trece la instalare. Respectați cu atenție instrucțiunile producătorului, precum și standardele de siguranță și de prevenire a incendiilor în vigoare. După prima pornire a centralei, efectuați un test de funcționare de minimum 30 de minute pentru a verifica toate cerințele.
La finalizarea instalării, instalatorul trebuie să predea clientului următoarele:

- instrucțiunile de utilizare, întreținere și instalare ale producătorului (dacă nu sunt incluse la aparat);
- documentația necesară conform standardelor în vigoare;
- instruirea clientului privind utilizarea, întreținerea și curățarea periodică a aparatului.

6. INSTALAREA

Responsabilitatea pentru lucrările de instalare în încăpere revine în întregime clientului.
Înainte de instalare, instalatorul trebuie să respecte toate standardele legale de siguranță, în special:

- Verificați dacă normele privind instalarea centralei pe peleți corespund normelor locale, naționale și europene
- Respectați cerințele din acest document
- Verificați dacă țevile și admisia aerului corespund tipului de instalare
- Nu realizați conexiuni electrice provizorii cu cabluri necorespunzătoare
- Verificați împământarea instalației electrice
- Folosiți întotdeauna echipament individual de protecție și toate protecțiile prevăzute de lege
- Lăsați întotdeauna suficient spațiu pentru lucrările de întreținere
- Obțineți acordul coșarului pentru racordarea centralei la coșul de fum
- Efectuați măsurarea emisiilor de gaze de ardere după finalizarea instalării.

6.1. AMPLASAREA

Se recomandă îndepărtarea ambalajului centralei pe peleți numai la locul de instalare.

Dacă pereții și/sau pardoseala adiacente sunt din material nerezistent la căldură, trebuie asigurată o protecție corespunzătoare din material izolator, necombustibil.

Pentru protejarea pardoselii din material inflamabil, recomandăm montarea sub centrală a unei plăci metalice cu grosimea de 3–4 mm, care să depășească partea frontală a centralei pe peleți cu cel puțin 30 cm.

Centrala pe peleți trebuie instalată conform desenului care stabilește distanțele față de pereți (***figura 1***).

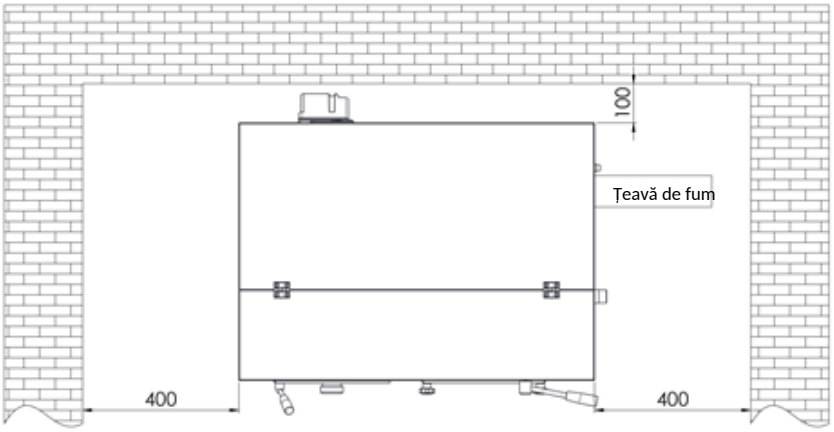

EXEMPLUL 1

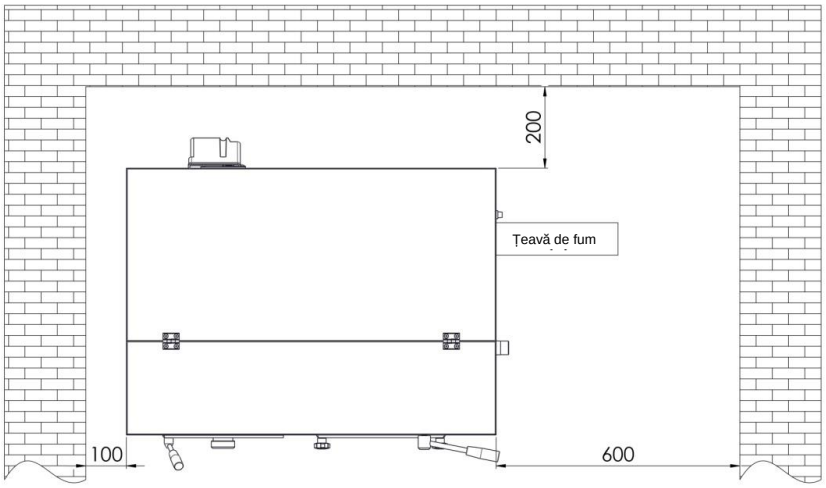

EXEMPLUL 2

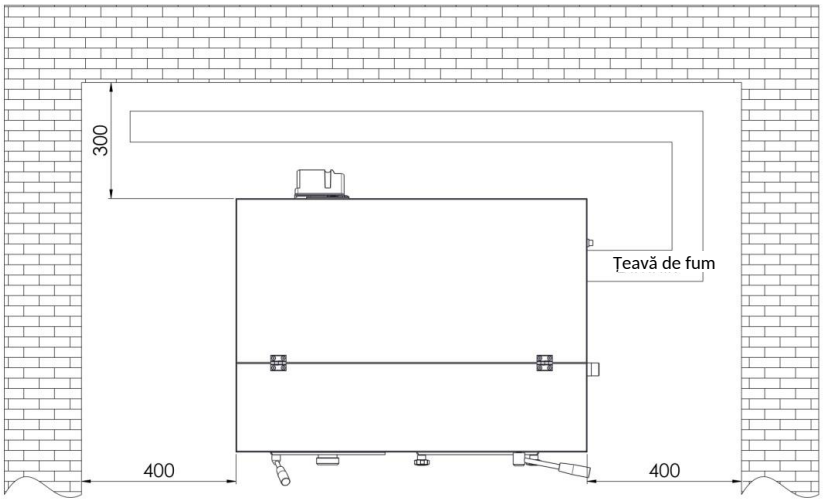

EXEMPLUL 3

Figura 1: Distanța minimă a centralei față de pereții camerei centralei

Dacă centrala pe peleți este instalată într-o cameră a centralei în care există și alte aparate care extrag aer (altă centrală, diverse ventilatoare de aspirație etc.), asigurați-vă că volumul de aer de admisie este suficient pentru funcționarea sigură a aparatului de ardere.

Dacă tubulatura de fum trece printr-un tavan, aceasta trebuie izolată corespunzător cu o diafragmă din material izolator necombustibil.

După amplasare, centrala pe peleți trebuie adusă la nivel cu ajutorul picioarelor de sprijin (poziționare orizontală).



ATENȚIE

Evacuarea gazelor de ardere NU TREBUIE RACORDATĂ LA:

- **un coș de fum folosit de alte aparate de ardere (centrale, sobe, șeminee etc.);**
- **sisteme de evacuare a aerului (hote, ventilatoare de evacuare etc.).**



ATENȚIE

Montarea clapetelor de închidere a tirajului este interzisă!

Racordul de fum Ø 80 mm de la centrala pe peleți la coșul de fum trebuie să aibă:

- **o lungime de cel mult 10 m (în cazul unui racord mai lung, diametrul țevii de racord trebuie mărit la Ø 130 mm);**
- **fiecare cot de 90° reduce lungimea admisă cu 1 m;**
- **fiecare îmbinare trebuie să aibă ușiță de curățare;**
- **îmbinările dintre țevi trebuie să fie etanșe.**



ATENȚIE

Dacă rezistența în sistemul de evacuare este prea mare (multe coturi, terminal necorespunzător, îngustări etc.), evacuarea gazelor de ardere nu este asigurată. De aceea, țevile de racord și coturile trebuie mărite la un diametru mai mare – Ø 130 mm. Dacă coșul de fum nu asigură evacuarea corespunzătoare a gazelor de ardere, pot apărea funcționări necorespunzătoare și, în consecință, alarme ale centralei Biodom 21. Se recomandă ca coșul de fum să fie verificat de un specialist înainte de instalarea centralei Biodom 21.

Sistemul de evacuare a gazelor de ardere al centralei pe peleți funcționează pe baza depresiunii din centrală și a unei presiuni abia perceptibile în țeava de racord Ø 80 mm. Este foarte important ca evacuarea gazelor de ardere să fie etanșă.

Trebuie analizate amplasarea și structura spațiului prin care trece coșul de fum. Dacă acesta trece prin pereți și/sau acoperiș, trebuie instalat corect conform standardelor de siguranță la incendiu.

Asigurați suficient aer pentru o ardere corectă în încăperea în care este instalată centrala pe peleți. Dacă centralei Biodom 21 îi lipsește oxigenul/aerul, aceasta afișează o alarmă. Alimentarea externă cu aer exterior necesită o țeavă cu diametrul de cel puțin 110 mm și lungimea maximă de 10 m. Fiecare cot de 90° reduce lungimea admisă cu 1 m. Dacă alimentarea cu aer este mai lungă, diametrul țevii de admisie trebuie mărit.

În cazul unei grile pe fațadă, deschiderea de aer trebuie să fie de 100 cm² sau mai mare.

Aparatul funcționează la 220 V – 50 Hz. Asigurați-vă că cablurile electrice nu sunt pozate sub centrală, că sunt departe de suprafețele fierbinți și că nu ating părți ascuțite care le-ar putea

deteriora. Dacă centrala pe peleți este suprasolicitată electric, durata de viață a componentelor electrice scade considerabil.

ATENȚIE

Nu opriți niciodată centrala scoțând cablul de alimentare din priză cât timp în centrală încă arde focul. Aceasta poate deteriora centrala și îi poate afecta grav funcționarea.

6.2. EVACUAREA GAZELOR DE ARDERE

Evacuarea gazelor de ardere trebuie să respecte reglementările în vigoare. Țevile pentru gazele de ardere nu trebuie racordate la țevile de evacuare ale altor aparate de ardere (***figura 2***). Este interzisă evacuarea gazelor de ardere în spații închise și/sau semiînchise, de ex. garaje, pasaje înguste sau holuri, pasaje subterane sau alte spații similare. Dacă racordul de fum nu este corespunzător, acesta trebuie realizat conform cerințelor prezentate anterior (punctul 3.1).

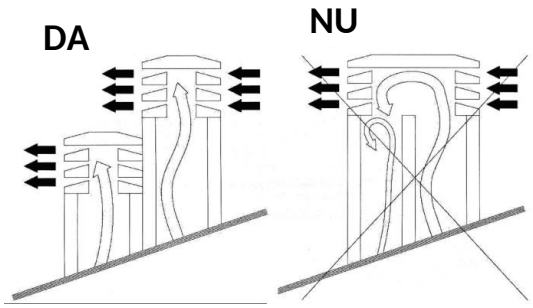

Figura 2

ATENȚIE

Evacuarea gazelor de ardere trebuie împământată conform reglementărilor în vigoare. (Împământarea este obligatorie prin lege.)
Împământarea trebuie să fie independentă de aparatul de ardere.

În ceea ce privește dimensiunile și materialul din care este realizat, coșul de fum trebuie să respecte standardele UNI 9615-9731, UNI 10683 - EN1856-1.
Coșurile de fum în stare proastă și/sau din materiale necorespunzătoare (azbest, tablă zincată etc., cu suprafețe rugoase sau poroase) sunt interzise prin lege și compromit funcționarea corectă a centralei.

Fumul poate fi evacuat printr-un coș de fum tradițional (vezi figura de mai jos), cu condiția respectării următoarelor reguli:

- Verificați starea de întreținere a coșului de fum. Pentru întreținere și/sau renovare contactați serviciul de coșerit.

- Evacuarea gazelor de ardere poate fi racordată direct la coșul de fum numai dacă acesta are cel mult 20 x 20 cm sau diametrul de 20 cm și are orificiu de vizitare.
- Dacă coșul de fum are dimensiuni mai mari, în el trebuie introdusă o țeavă din inox (cu diametrul necesar) cu izolație corespunzătoare.
- Asigurați-vă că racordul la coșul de fum este etanșat corespunzător.
- Evitați contactul cu materiale inflamabile (de ex. cenușa de lemn) și, în orice caz, izolați-le cu material rezistent la foc.

La racordurile dintre centrala pe peleți și coșul de fum este obligatorie folosirea coturilor cu ușițe de curățare (***figura 3***). Coturile cu ușițe de curățare permit curățarea regulată fără demontarea țevilor. Gazele evacuate din racordul de fum sunt sub o ușoară presiune. De aceea este obligatoriu să verificați dacă capacul pentru curățarea cenușii este închis complet ermetic și rămâne astfel după fiecare curățare. Asigurați reasamblarea corectă și verificați starea garniturii.



Figura 3: Element de curățare

Îmbinarea țevilor trebuie realizată întotdeauna cu capătul tată orientat în sus (***figura 4***).

Se recomandă evitarea racordurilor orizontale ale țevilor la coșul de fum. Dacă acest lucru nu este posibil, țevile nu trebuie montate în pantă descendentă, ci ascendentă, cu un unghi de cel puțin 5° (***figura 5***). Porțiunile orizontale nu trebuie să depășească 2 m lungime.
Nu se recomandă racordarea țevii centralei pe peleți direct la coșul de fum cu o țeavă orizontală mai lungă de 1 m.

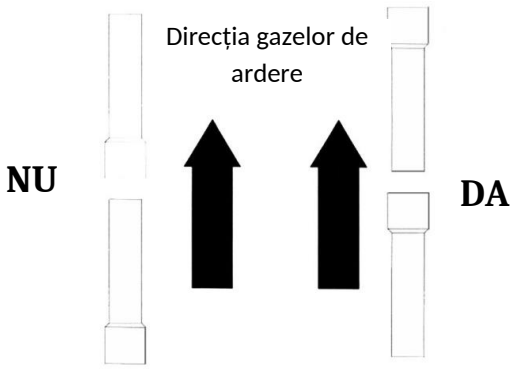

Figura 4

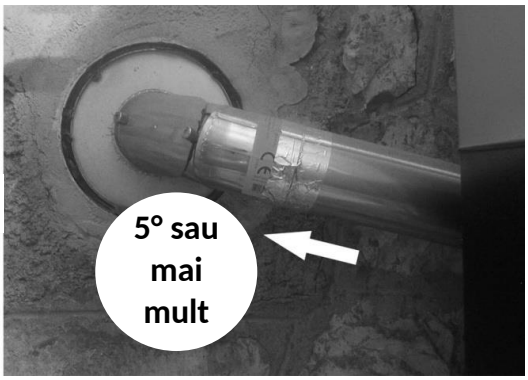

Figura 5

6.3. IZOLAREA ȘI DIAMETRUL ORIFICIILOR DIN ACOPERIȘ

După stabilirea locului de instalare a centralei, trebuie realizat un orificiu pentru trecerea țevilor de fum. Acesta diferă în funcție de tipul instalării, diametrul țevilor de fum și tipul peretelui sau acoperișului prin care trec. Izolația trebuie să fie de origine minerală (vată bazaltică) cu densitatea nominală mai mare de 80 kg/m³.
Un tiraj perfect depinde în principal de coșul de fum, care trebuie să fie lipsit de obstacole, cum ar fi îngustări și/sau diverse coturi. Coturile trebuie să aibă unghiuri de 30°, 45° și 90°. Coturile de 90° trebuie realizate din trei bucăți (***figura 6***).
În orice caz, este obligatorie o porțiune inițială verticală dreaptă de cel puțin 1,5 metri lungime, pentru a asigura evacuarea corectă a gazelor de ardere.

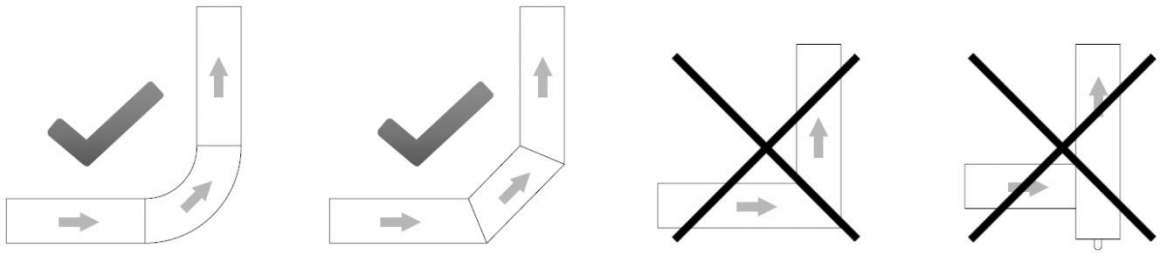

Figura 6

6.4. AERUL DE ADMISIE

Aerul din încăpere, necesar pentru o ardere corectă, trebuie împrospătat cu aer nou printr-o deschidere în perete, o fantă în ușa camerei centralei sau o grilă în fereastră. Aceasta asigură arderea corectă și funcționarea corespunzătoare a centralei.
Deschiderea pentru admisia aerului proaspăt trebuie prevăzută și cu o grilă de protecție împotriva ploii, vântului și insectelor. Orificiul trebuie realizat în peretele exterior al încăperii în care este instalată centrala pe peleți.

Standardul UNI 10683 interzice admisia aerului din depozite de materiale inflamabile sau din spații cu risc de incendiu.

Dacă în încăpere există și alte aparate de ardere, trebuie asigurată o cantitate suficientă de aer pentru arderea corectă a tuturor aparatelor, ținând cont de toate caracteristicile tehnice ale sistemelor de ventilație deja instalate în camera centralei.

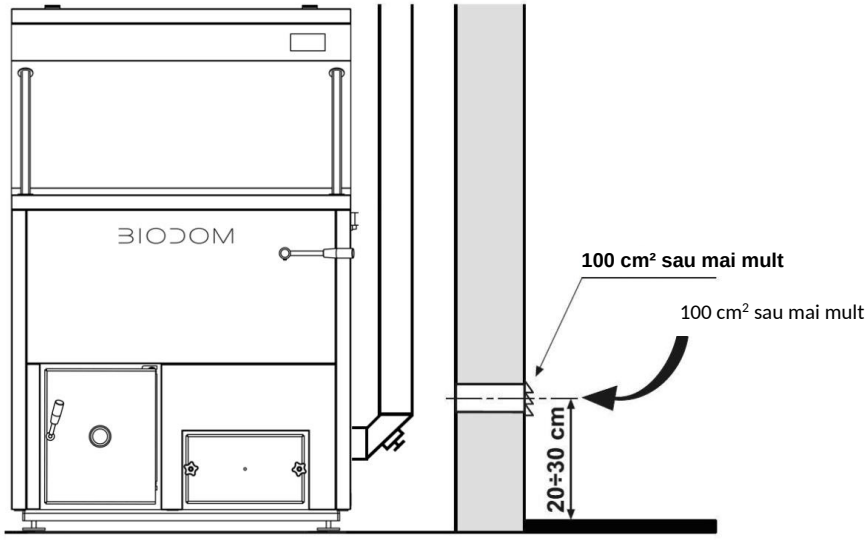

Figura 7

6.5. RACORDAREA ELECTRICĂ

Aparatul de ardere necesită racordare la rețeaua electrică. Centralele noastre pe peleți sunt echipate cu cablu de alimentare pentru temperaturi medii. Dacă cablul de alimentare este deteriorat și trebuie înlocuit, contactați personalul nostru de service.
Înainte de realizarea racordurilor electrice, asigurați-vă că:

- Caracteristicile instalației electrice corespund datelor indicate pe aparatul de ardere.
- **Evacuarea gazelor de ardere este împământată conform reglementărilor și cerințelor locale în vigoare. (Împământarea este obligatorie prin lege.)**
- **Cablul de alimentare nu trebuie să depășească niciodată cu 80 °C temperatura ambiantă.** Dacă doriți să racordați centrala direct la rețeaua electrică, trebuie să montați un întrerupător bipolar cu distanța minimă de 3 mm între contacte, adecvat tensiunii necesare și conform reglementărilor în vigoare. Întrerupătorul bipolar trebuie să fie întotdeauna accesibil, chiar și după instalarea centralei.

Racordarea electrică

Centrala pe peleți trebuie racordată la rețeaua electrică. Cablul de alimentare are 3 m lungime, este alb și marcat „220 V”. Celălalt cablu de racord este destinat racordării pompei, este negru și marcat „Pump”.

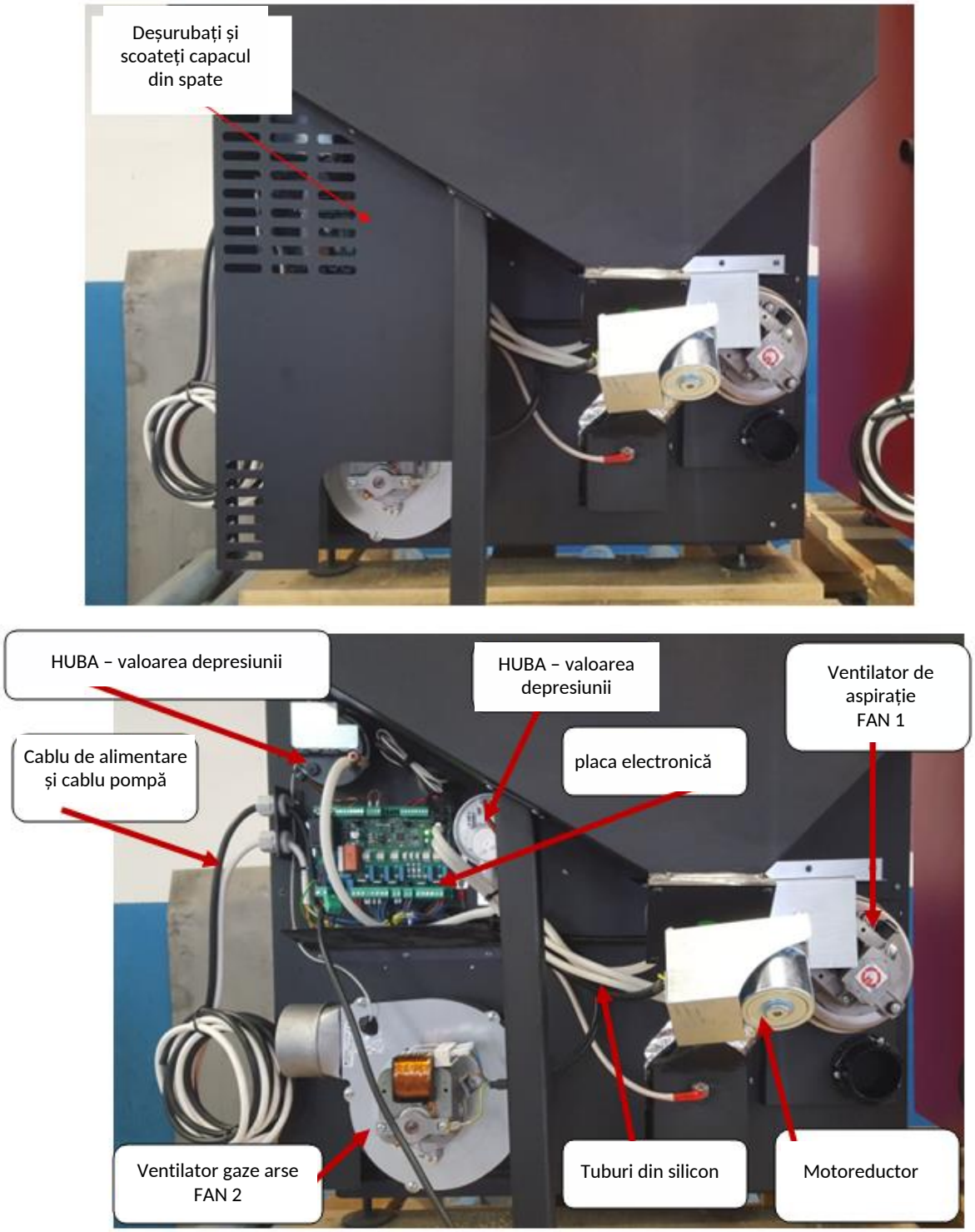

Figura 8

Alb – alimentare centrală (220 V)
Negru – pompă

Dacă cablul de alimentare este deteriorat, trebuie înlocuit. Poate fi înlocuit numai de o persoană autorizată.
Racordul electric trebuie să fie ușor accesibil și după instalarea centralei pe peleți.



ATENȚIE

După finalizarea instalării centralei este obligatorie măsurarea emisiilor de gaze de ardere.

---

7. PUNEREA ÎN FUNCȚIUNE A CENTRALEI

Punerea în funcțiune a centralei poate fi efectuată numai de un tehnician autorizat de producător, în caz contrar garanția se pierde.

INSTRUCȚIUNI PENTRU SIGURANȚA PERSOANELOR, ANIMALELOR ȘI BUNURILOR

Dorim să informăm instalatorul despre câteva reguli generale care trebuie respectate pentru instalarea corectă a centralei pe peleți. Acestea sunt cerințe obligatorii, dar nu suficiente; pentru informații suplimentare și mai detaliate trebuie citită restul Instrucțiunilor de utilizare, întreținere și instalare

- Racordați centrala pe peleți la rețeaua electrică;
- Nu permiteți accesul copiilor sau animalelor în zona centralei;
- Folosiți numai peleți de calitate și niciun alt tip de combustibil;
- Informați toți utilizatorii despre posibilele riscuri și pericole și instruiți-i cu privire la utilizarea centralei pe peleți;
- Dacă centrala pe peleți este amplasată pe o pardoseală din lemn, se recomandă protejarea pardoselii conform reglementărilor.



ATENȚIE

Centrala pe peleți funcționează prin crearea unei depresiuni în camera de ardere. De aceea asigurați-vă că evacuarea gazelor de ardere este <u>etanșă.</u>

La prima pornire (funcționarea minimă a centralei – 1 oră), vopseaua emană vapori cu miros neplăcut. De aceea aerisiți apoi încăperea.

---

8. AVERTIZĂRI DE SIGURANȚĂ

8.1. AVERTIZĂRI DE SIGURANȚĂ PENTRU PERSONALUL DE ÎNTREȚINERE

Pe lângă respectarea regulilor generale de siguranță, personalul de întreținere trebuie de asemenea:

- să folosească întotdeauna dispozitive de siguranță și echipament individual de protecție conform Directivei 89/391/CEE;
- să deconecteze alimentarea electrică înainte de începerea oricărei lucrări;
- să folosească întotdeauna scule adecvate;

- înainte de orice lucrare la centrală, să se asigure că centrala, precum și cenușa din ea, sunt reci, mai ales înainte de a o atinge;
- **CENTRALA PE PELEȚI NU POATE FI CONSIDERATĂ UTILIZABILĂ DACĂ CHIAR ȘI UN SINGUR DISPOZITIV DE SIGURANȚĂ ESTE DEFECT, REPARAT INCORECT SAU NU FUNCȚIONEAZĂ!**
- să nu efectueze modificări de niciun fel, din orice motiv, altele decât cele permise și/sau aprobate de producător sau de o persoană autorizată.
- să folosească întotdeauna piese de schimb originale. Nu așteptați uzura componentelor centralei înainte de a le înlocui. Înlocuirea unei piese uzate înainte de defectare previne accidentările cauzate de defectarea bruscă a unei componente, care poate pune grav în pericol persoane și/sau bunuri.
- la curățarea cenușii, să curețe și creuzetul de ardere și spațiul de sub acesta.

8.2. AVERTIZĂRI DE SIGURANȚĂ PENTRU UTILIZATOR

Încăperea în care va fi amplasată centrala pe peleți, respectiv zona de instalare, trebuie să respecte directivele locale, naționale și europene.
Centrala pe peleți este un aparat de ardere, iar suprafețele exterioare ale centralei pot atinge temperaturi ridicate în timpul funcționării.
Centrala pe peleți este o centrală pentru peleți din lemn de clasa A1 și A2, fabricată exclusiv pentru arderea peleților din lemn (peleți cu diametrul de 6 mm și lungimea de 30 mm, cu umiditate de maximum 10 %) sau a combustibilului peleți A1 și A2 (peleți din lemn) conform standardului EN 14961-2.

ATENȚIE

ÎN TIMPUL FUNCȚIONĂRII CENTRALEI PE PELEȚI, COPIILOR LE ESTE INTERZIS SĂ SE APROPIE DE EA SAU SĂ SE JOACE CU EA!

La utilizarea unui aparat de ardere, se recomandă o atenție deosebită la următoarele:

- în timpul funcționării centralei NU vă apropiați și nu atingeți ușile camerei de ardere – PERICOL DE ARSURI
- în timpul funcționării centralei NU vă apropiați și nu atingeți racordul de fum – PERICOL DE ARSURI
- în timpul funcționării centralei NU efectuați niciun fel de curățare a aparatului de ardere
- în timpul funcționării centralei nu deschideți ușa focarului, deoarece acesta funcționează corect numai când ușile sunt închise ermetic (dacă deschideți ușa în timpul funcționării, va suna o alarmă)
- în timpul funcționării centralei NU îndepărtați cenușa
- NU permiteți copiilor și animalelor să se apropie de centrala pe peleți
- RESPECTAȚI CERINȚELE DIN ACEST DOCUMENT

Pentru utilizarea corectă a centralei, respectați și următoarele instrucțiuni:

- Folosiți numai și exclusiv combustibilul recomandat de producătorul centralei;
- Respectați instrucțiunile de întreținere;

- Curățați focarul centralei după fiecare rezervor de peleți consumat (3-14 zile, când centrala pe peleți și cenușa din ea sunt reci);
- NU folosiți centrala pe peleți în caz de funcționare defectuoasă sau alte nereguli, zgomote anormale și/sau defecte suspecte și contactați IMEDIAT personalul de service autorizat;
- NU vărsați apă pe centrală și nu stingeți focul din camera de ardere cu apă;
- NU vă sprijiniți de centrală, deoarece poate fi instabilă și se poate răsturna;
- NU folosiți centrala pe peleți ca suport sau punct de fixare. Nu lăsați capacul rezervorului deschis;
- NU atingeți suprafețele vopsite ale centralei în timpul funcționării;
- NU folosiți lemne sau cărbune în centrala pe peleți, folosiți numai peleți cu următoarele caracteristici:
  dimensiune: diametru 6 mm,
  lungime maximă: 30 mm,
  umiditate: până la 10 %,
  putere calorică: minimum 16,9 MJ/kg sau 4,7 kWh/kg,
  conținut de cenușă: sub 0,7 %
- NU folosiți centrala ca incinerator;
- Asigurați întotdeauna siguranța maximă.

9. INSTRUCȚIUNI PENTRU APRINDEREA ȘI CURĂȚAREA SIGURĂ A CENTRALEI

Pentru aprinderea centralei pe peleți nu folosiți NICIODATĂ motorină, petrol lampant sau orice alt ulei ori lichid inflamabil. Păstrați toate aceste lichide departe de centrala pe peleți în timpul funcționării.

Asigurați-vă că centrala pe peleți este amplasată corect și că nu se mișcă.

Asigurați-vă că ați închis corect focarul și că acesta rămâne închis în timpul funcționării centralei pe peleți.

Aspirați cenușa numai când centrala pe peleți este rece.

Nu folosiți produse abrazive pentru curățarea centralei pe peleți.

9.1. ÎNTREȚINEREA ȘI CURĂȚAREA PERIODICĂ A CENTRALEI

Utilizarea unui aspirator cu separator ușurează curățarea cenușii din centrală.
Înainte de orice lucrare de întreținere, inclusiv curățare, respectați următoarele măsuri de siguranță:

- Opriți centrala pe peleți înainte de orice lucrare
- Înainte de orice lucrare la centrală, asigurați-vă că cenușa din centrală este rece

Aspirați cenușa rezultată din ardere cel puțin o dată la zece zile sau după fiecare rezervor de peleți consumat (numai când centrala este rece) (***figura 10***).

Aspirați și curățați cu atenție creuzetul de ardere cel puțin o dată la zece zile sau după fiecare rezervor de peleți consumat (numai când centrala este rece) (***figura 10***). Apoi scuturați de 10 ori mânerul turbulatorilor. O dată pe lună, demontați ușa frontală din partea de jos a schimbătorului de pe partea dreaptă a centralei și aspirați interiorul (***figura 10***).



Asigurați-vă întotdeauna că centrala pe peleți și cenușa din ea sunt reci.

Acesta este creuzetul de ardere pentru arderea peleților (***figura 9***). Recomandăm verificarea și curățarea cenușii de pe fundul camerei de ardere la fiecare curățare. Când puneți creuzetul înapoi la locul său, asigurați-vă că este așezat corect: trebuie împins complet spre peretele din spate. Numai așa puteți fi siguri că centrala va funcționa corect.

Figura 9



Figura 10

ATENȚIE

Aveți grijă să nu deteriorați șnurul de etanșare de sub marginea camerei de ardere. Dacă șnurul de etanșare este deteriorat, contactați un centru de service autorizat.

Dacă aveți nevoie de explicații, nu ezitați să contactați instalatorul. Deoarece producătorul nu are control asupra lucrărilor instalatorului, nu poate garanta execuția și întreținerea acestora.
Producătorul nu răspunde în niciun caz pentru daunele cauzate de terți.

ATENȚIE

Asigurați-vă că centrala pe peleți și cenușa din ea sunt reci!

Camera de ardere trebuie curățată după fiecare rezervor de peleți consumat, aspirată și/sau golită de toate impuritățile rămase după arderea peleților.

Nu puneți niciodată peleții nearși înapoi în rezervorul de peleți sau în sertarul de cenușă.

9.2. CONTROLUL ȘI PIESELE CARE NECESITĂ ÎNTREȚINERE

VERIFICAȚI URMĂTOARELE ELEMENTE ȘI ASIGURAȚI-VĂ CĂ CENTRALA PE PELEȚI FUNCȚIONEAZĂ CORECT. ASTFEL CRESC RANDAMENTUL EI ȘI CĂLDURA CEDATĂ ÎN SISTEM:



Asigurați-vă că centrala pe peleți și cenușa din ea sunt reci!

- Pentru o curățare perfectă, aspirați săptămânal sau după fiecare rezervor de peleți de 130 kg consumat (ce intervine mai întâi) cenușa de sub creuzetul de ardere și din camera de ardere. Curățați pereții focarului cu o mătură sau o perie.
- Curățați ventilatorul de evacuare a gazelor de ardere îndepărtând protecția ventilatorului și curățând paletele cu o mătură sau o perie.

CURĂȚAREA GENERALĂ A CENTRALEI LA SFÂRȘITUL SAU ÎNAINTE DE ÎNCEPUTUL SEZONULUI:



Asigurați-vă că centrala pe peleți și cenușa din ea sunt reci! Deconectați alimentarea electrică!

- La sfârșitul sezonului de încălzire, deconectați centrala de la rețeaua electrică. Este foarte important să curățați și să inspectați centrala, așa cum este descris în instrucțiuni.
- Garnitura ușii, fixată cu adeziv rezistent la temperaturi înalte, se poate desprinde după o utilizare îndelungată. Pentru a o fixa din nou, aplicați adeziv rezistent la temperaturi înalte pe spatele garniturii. Astfel ușa focarului rămâne închisă ermetic.

RACORDUL DE FUM – COȘUL DE FUM (trebuie curățat la sfârșitul fiecărui sezon):



Asigurați-vă că centrala pe peleți și cenușa din ea sunt reci!

- Racordul de fum, coșul de fum și căciula coșului trebuie inspectate și curățate în fiecare an. Contactați coșarul pentru un service profesional.

9.3. ÎNTREȚINERE SUPLIMENTARĂ

Centrala dumneavoastră pe peleți este un generator de căldură care folosește peleți. De aceea, necesită în fiecare an o întreținere specială efectuată de personalul autorizat al firmei BIODOM 27 d.o.o.
Întreținerea anuală periodică menține aparatul de ardere în stare bună, asigură un randament mai mare, păstrează garanția și prelungește durata de viață a aparatului.
Lucrările descrise în capitolul anterior se recomandă a fi efectuate după încheierea sezonului de încălzire. Scopul lor este verificarea și asigurarea funcționării impecabile a tuturor componentelor.

10. INFORMAȚII IMPORTANTE DE SIGURANȚĂ

Ați achiziționat un produs de cea mai înaltă calitate.
Furnizorul vă stă la dispoziție pentru informațiile necesare. Instalarea corectă a aparatului de ardere conform instrucțiunilor este importantă pentru a preveni funcționarea defectuoasă, pericolele sau riscul de incendiu.

Centrala pe peleți funcționează pe baza depresiunii din camera de ardere. De aceea asigurați-vă întotdeauna că racordul de fum este etanș.



ATENȚIE

În cazul unui incendiu în coșul de fum, toate persoanele și animalele trebuie să părăsească încăperea; apoi deconectați imediat alimentarea de la întrerupătorul principal sau din priză (dacă este posibil fără risc) și chemați pompierii.



ATENȚIE

Nu folosiți lemn tăiat mărunt, pentru a asigura funcționarea și siguranța centralei.



ATENȚIE

Nu folosiți centrala pe peleți ca incinerator.

---

11. CALITATEA PELEȚILOR ESTE FOARTE IMPORTANTĂ

Centrala pe peleți este proiectată pentru utilizarea peleților. Deoarece pe piață există multe tipuri și dimensiuni de peleți, este foarte important să procurați peleți fără impurități. Folosiți numai peleți compacți și fără praf. Cereți furnizorului peleți adecvați, cu diametrul de 5 mm și lungimea de 30 mm. Funcționarea corectă a centralei pe peleți depinde de tipul și calitatea peleților.
Peleții se încarcă în rezervorul de peleți de sus, prin deschiderea capacului rabatabil al rezervorului (***figura 11***). Asigurați-vă că, la umplere, în rezervor nu pătrund obiecte dure, folie sau alte obiecte care ar putea afecta funcționarea șnecului de alimentare.

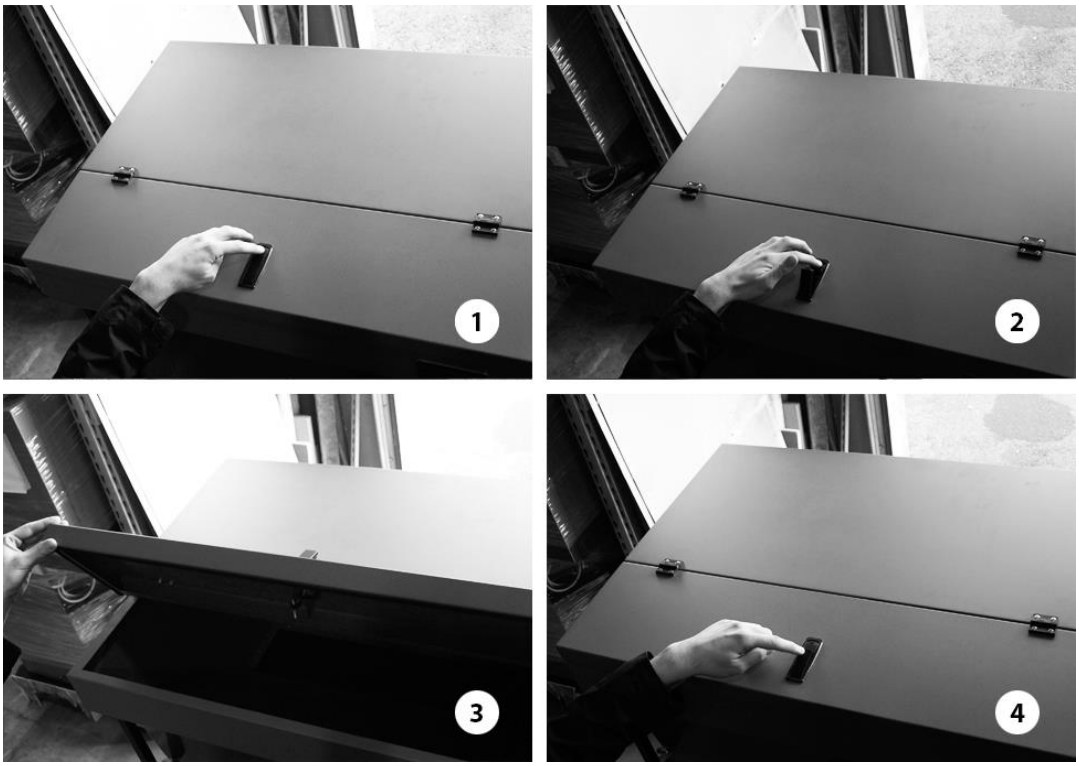

Figura 11

ATENȚIE

Persoanele cu leziuni ale spatelui și femeile însărcinate trebuie să evite ridicarea sacilor de peleți.

ATENȚIE

Producătorul nu răspunde în niciun caz pentru daunele cauzate de utilizarea peleților de calitate slabă, nici pentru funcționarea necorespunzătoare a centralei din cauza calității slabe a peleților utilizați.



ATENȚIE

Peleții trebuie să corespundă standardelor DIN 51731, DIN plus, Ö-Norm M-7135 sau altor standarde europene comparabile.

11.1. DEPOZITAREA PELEȚILOR

Peleții trebuie depozitați într-un loc uscat și nu prea rece.
Peleții reci și umezi (temperatura de aprox. 5 °C) reduc puterea termică și necesită curățarea mai frecventă a centralei.



ATENȚIE

PELEȚII NU TREBUIE DEPOZITAȚI ÎN APROPIEREA CENTRALEI. Păstrați-i la cel puțin 1/2 metru distanță.

La manipularea peleților aveți grijă să nu îi împrăștiați.
Dacă umpleți rezervorul cu rumeguș, sistemul de alimentare cu peleți se poate bloca.

12. DESCRIEREA ȘI FUNCȚIONAREA DISPOZITIVULUI DE COMANDĂ

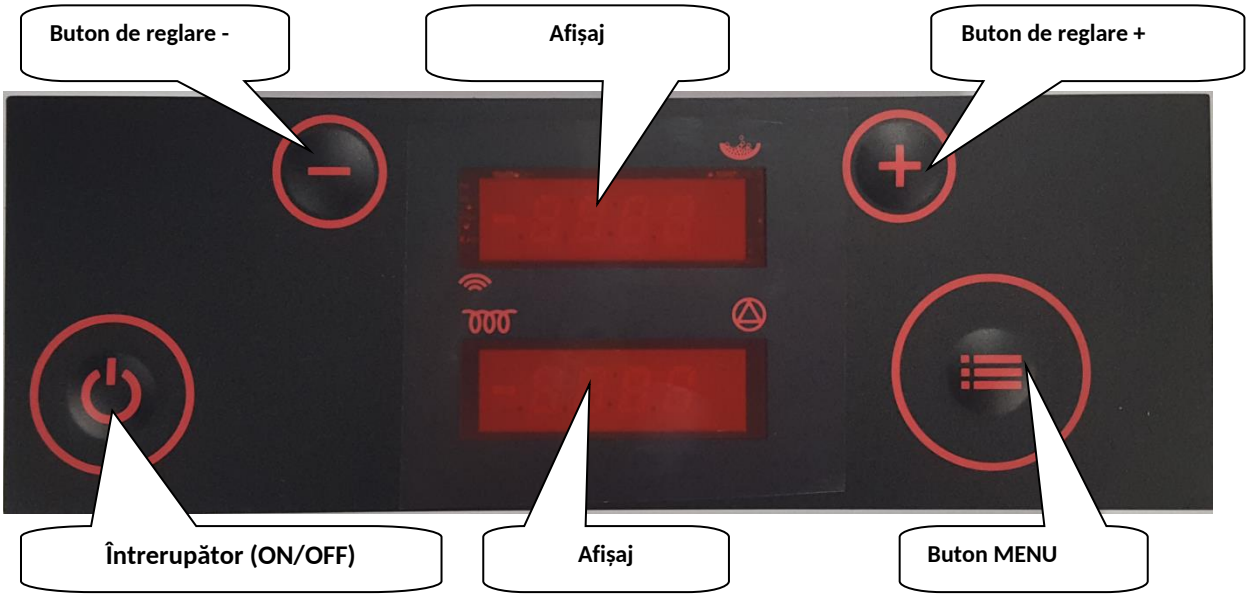

Afișaj	Funcție
	**afișajul superior** arată starea centralei, meniul ales și indică alimentarea și funcționarea după programul orar
	**afișajul inferior** arată ora curentă, valorile setărilor și parametrilor și denumirile avertizărilor
	indicator de funcționare a rezistenței de aprindere
	indicator de funcționare a pompei
	indicator de funcționare a alimentării

Afișarea în timpul funcționării în faza de ardere

Afișaj superior:	afișajul superior arată alternativ: BURN și apoi P5D5, unde Px înseamnă puterea de funcționare actuală și DX puterea de funcționare setată
Afișaj inferior:	afișajul inferior arată alternativ: Temperatura gazelor de ardere: 155 Temperatura apei în centrală: B72 Temperatura apei de retur: r45

Afișarea când centrala este oprită:

Afișaj superior:	OFF
Afișaj inferior:	Ora: 18:35

Buton	Funcție
⏻	**Buton ON/OFF** Apăsați lung pentru pornirea/oprirea centralei. Apăsare scurtă: revenire la afișajul de bază.
+	**Buton UP** Apăsați în timpul funcționării pentru a crește puterea setată. După apăsarea prealabilă a butonului MENU, acest buton crește temperatura dorită a apei în centrală. În modul meniu selectăm submeniul dorit prin apăsare.
-	**Buton DOWN** Apăsați în timpul funcționării pentru a reduce puterea setată. După apăsarea prealabilă a butonului MENU, acest buton reduce temperatura dorită a apei în centrală. În modul meniu selectăm submeniul dorit prin apăsare.

Buton MENU

O apăsare scurtă în afișajul de bază arată valoarea setată a temperaturii apei în centrală, care poate fi apoi modificată cu butoanele + și -.
Țineți apăsat cel puțin 2 secunde pentru a activa modul meniu.
Țineți apăsat cel puțin 4 secunde pentru a intra în setările avansate ale meniului. Apăsările ulterioare ale butonului afișează opțiunile meniului.
Cu butoanele + și - selectați parametrii din submeniuri. La o apăsare scurtă a butonului MENU, valoarea parametrului începe să clipească și poate fi modificată cu butoanele + și -.
Apăsați scurt ON/OFF și țineți MENU pentru a parcurge opțiunile meniului și a reveni la afișajul de bază.

12.1. CENTRALA ÎN FUNCȚIUNE

Afișajul arată faza de funcționare actuală (de ex. TestFire, HeatUp etc.). Afișajul superior arată alternativ, la fiecare 5 secunde, puterea setată și cea reală a centralei.

Cu **butonul +** creșteți puterea setată, iar cu **butonul –** o reduceți.

Cu **butonul MENU** se afișează temperatura setată a apei în centrală. O puteți modifica cu **butoanele + și -**.

Centrala funcționează la puterea setată până când temperatura apei în centrală atinge pragul de modulare sau până când gazele de ardere ating valorile limită. În primul caz se afișează Regu H20, în al doilea Regu Gas.

La o întrerupere a curentului mai scurtă de 2 minute, centrala își reia funcționarea normală după restabilirea alimentării. Dacă întreruperea durează mai mult de 2 minute, centrala efectuează automat oprirea de siguranță și răcirea, apoi repornește.

12.2. OPRIREA CENTRALEI

Când țineți apăsat **butonul ON/OFF** mai mult de jumătate de secundă (în timpul funcționării), afișajul arată **ON**, iar după eliberarea butonului centrala începe secvența de oprire. Șnecul de alimentare se oprește, iar afișajul arată **STOP FIRE**. Ventilatoarele funcționează la turație mare pentru a preveni creșterea excesivă a temperaturii apei în centrală. Când centrala se răcește sub temperatura setată, ventilatoarele trec la turația maximă și suflă ultimele resturi din focar. Afișajul arată **OFF.**

12.3. PORNIREA CENTRALEI

Când țineți apăsat **butonul ON/OFF** mai mult de jumătate de secundă (centrala oprită), afișajul arată **OFF**, iar după eliberarea butonului centrala începe secvența de pornire. Afișajul arată **TESTFIRE**. Ventilatoarele funcționează la turație mare pentru a curăța focarul. Șnecul de alimentare stă pe loc, rezistența de aprindere se încălzește.
Dacă temperatura focarului este scăzută, începe secvența **HEAT UP**, în care peleții sunt alimentați rapid, iar ventilatoarele stau pe loc. Apoi urmează secvențele **Fuel IGNI** și **TEST IGNI**, până când centrala atinge condițiile de trecere în faza de ardere (**BURN**).

ATENȚIE

Dacă țineți apăsat **butonul MENU** 2 secunde (eliberați butonul când apare tH20), afișajul arată temperatura actuală a apei în centrală. Cu **butonul UP** sau **butonul DOWN** selectați afișarea altor temperaturi și a stării ventilatoarelor.

12.4. SETAREA PROGRAMULUI ORAR

Centrala dumneavoastră permite setarea unui programator zilnic-săptămânal. Pentru fiecare zi puteți programa până la 3 intervale ON/OFF. Pentru a seta programatorul zilnic-săptămânal, procedați astfel:

1. Apăsând butonul MENU (până apare CLOCK) se deschide meniul MENU pentru setarea programului orar.

2. Apăsând butonul + ajungem la opțiunea TEN. Prin alegerea funcției ON sau OFF se pornește, respectiv se oprește (ON/OFF) controlul orar al programului.

3. Fiecare dintre cele 6 programe orare pentru 7 zile, pe care le puteți adapta nevoilor dumneavoastră, este delimitat de ora de început (P1A - ora de început a programului 1) și ora de sfârșit (P1D - ora de sfârșit a programului 1).

4. Simbolul P1 t permite setarea temperaturii apei pentru fiecare program (afișajul superior), de exemplu pentru t H20 1 (afișajul inferior) al primului program aveți P1t etc.

5. Apăsând butonul + ajungeți la programul pentru fiecare zi a săptămânii. De exemplu, luni pe afișajul superior apare DAY1, iar pe cel inferior T1P1, T2P2 și T3P5 (la care ajungem apăsând butonul MENU), ceea ce înseamnă că luni centrala va funcționa după programele orare P1, P2 și P5.

Dacă nu dorim toate cele 3 intervale ON/OFF, trebuie dezactivate celelalte intervale orare.

De exemplu, dacă pentru DAY7 sunt setate două intervale, următorul program trebuie să fie

T1P1, T2P4, T3P0 (marcajul P0 înseamnă că programul nu este activ).

Alegând opțiunea ON/OFF sau apăsând butonul MENU ieșiți din program.

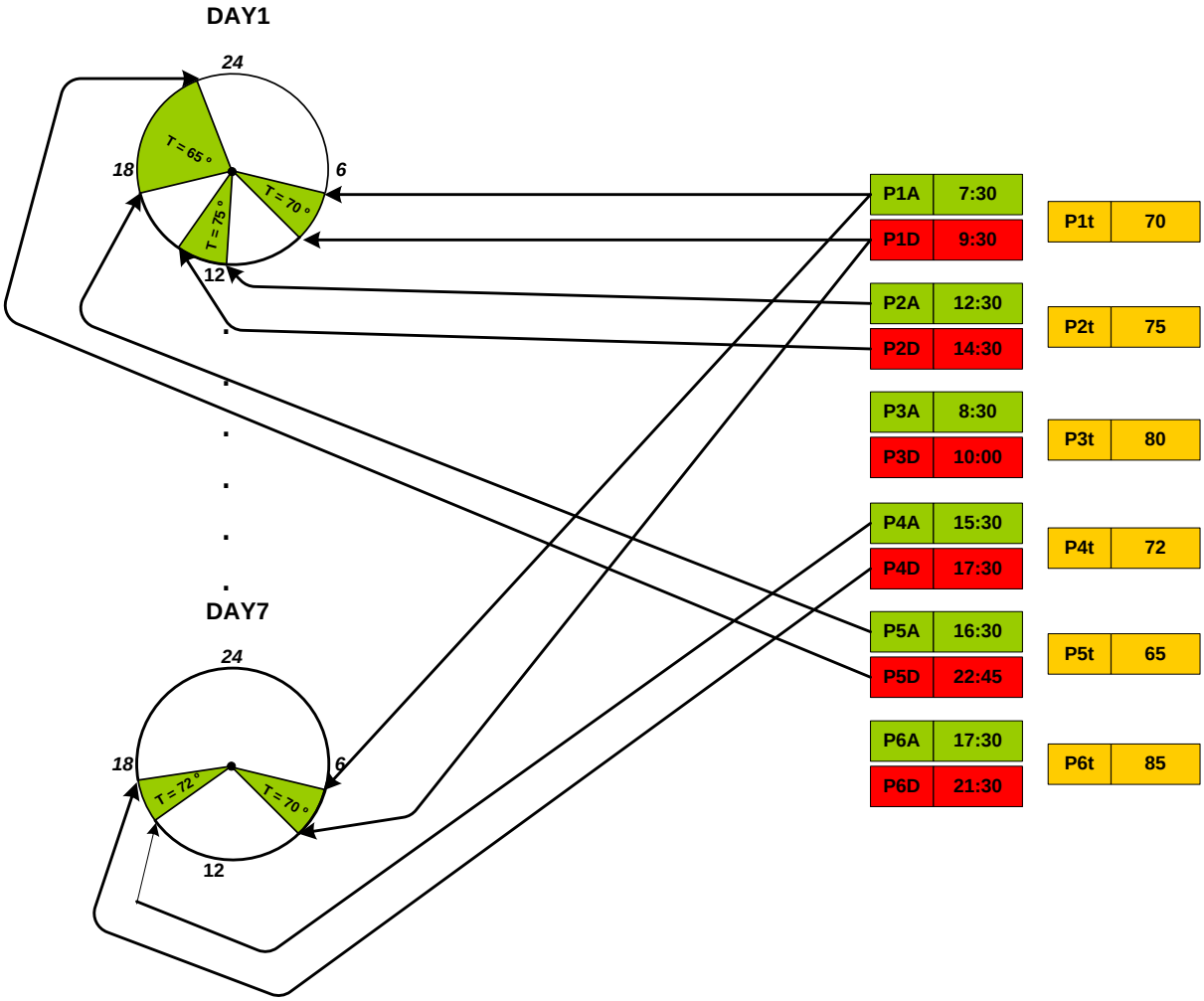

Figura 12: Diagrama setărilor programului orar

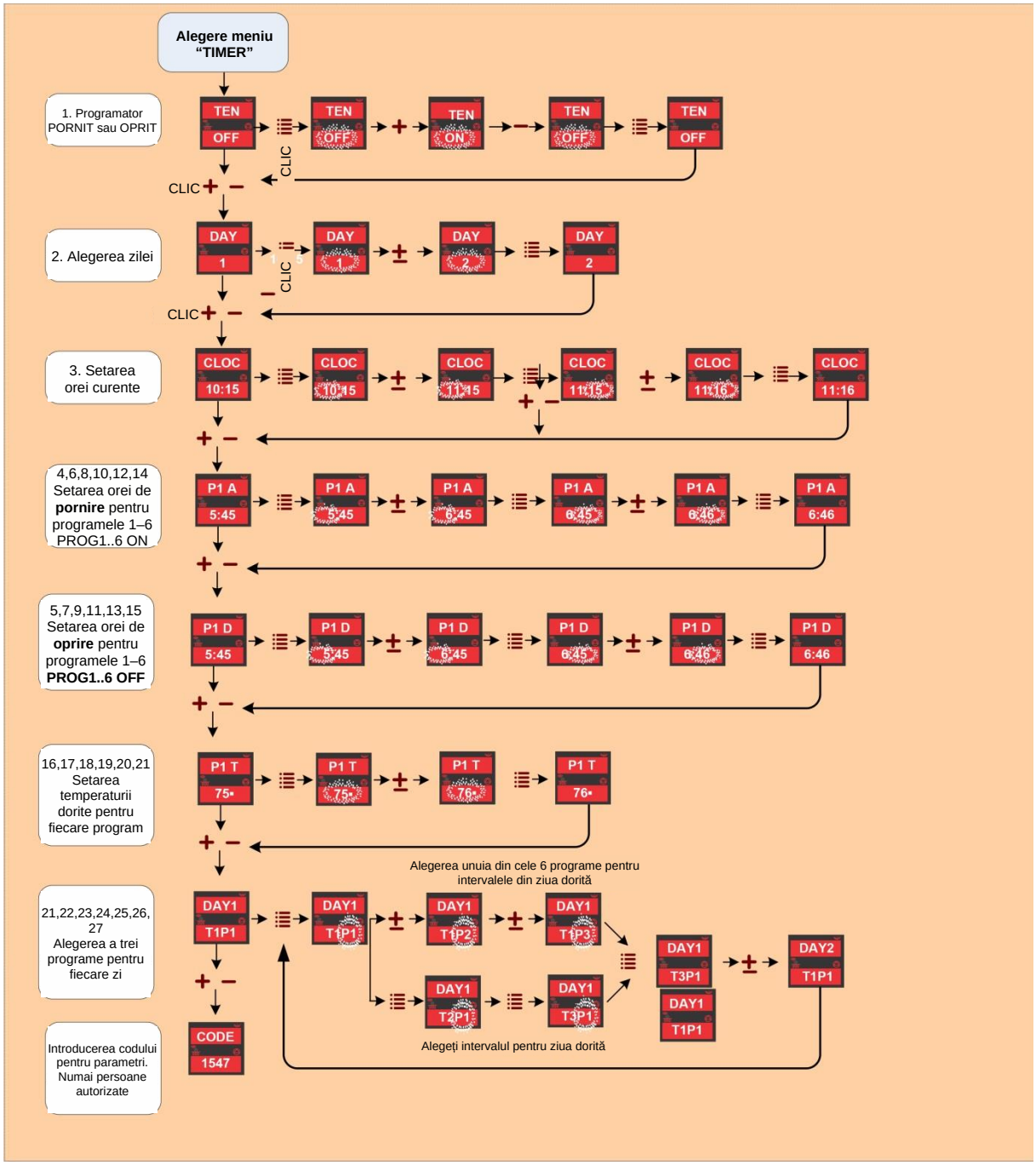

Figura 13: Navigarea în meniul Timer

13. INDICAȚII ȘI MESAJE PE AFIȘAJ

Indicație pe afișaj	Explicația mesajului și starea centralei
OFF 12:53	Centrala este oprită.
°OFF 12:53	Centrala este oprită, dar programul orar este activ și va porni automat, așa cum este setat în programul orar.
TEST FIRE	Centrala verifică dacă există flacără în focar; pentru o ardere corectă, această secvență pornește după o întrerupere a alimentării.
HEAT UP	În faza de aprindere, după ce șnecul de alimentare a umplut focarul, rezistența încălzește peleții până la aprindere.
FUEL IGNI	După faza Heat up, centrala aprinde peleții. În această fază nu există alimentare.
TST IGNI	La sfârșitul fazei de aprindere, centrala oprește rezistența și verifică dacă aprinderea a reușit, dacă arderea este corectă și dacă temperaturile cresc corect.
BURN 123°	Faza de ardere (faza normală de funcționare). Afișajul inferior arată temperatura gazelor de ardere la ieșirea din centrală.
BURN B78°	Faza de ardere. Afișajul inferior arată temperatura apei în centrală.
BURN R48°	Faza de ardere. Afișajul inferior arată temperatura apei de retur.
P5D5 R48°	Faza de ardere. Afișajul superior arată puterea actuală a centralei (Px) și puterea setată a centralei (Dx).
CLN FIRE	Faza de curățare. Ventilatoarele suflă cenușa și alte reziduuri din focar. Această fază pornește automat din când în când în timpul fazei de ardere.
FIRE STOP	Centrala este în secvența de oprire și se răcește.

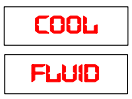

Când temperatura apei în centrală, chiar și la putere minimă, atinge temperatura setată, centrala intră în faza COOL FLUID și se răcește. Centrala repornește automat când apa din centrală se răcește sub valoarea setată.



Lipsă de peleți în faza de ardere.



Aprindere nereușită. Verificați starea centralei, curățați focarul și încercați să aprindeți din nou centrala.



Siguranța termică s-a declanșat. Verificați starea centralei și, dacă nu constatați anomalii, rearmați manual siguranța și reporniți centrala sau contactați service-ul.



Presostatul de siguranță s-a declanșat. Verificați starea centralei și, dacă nu constatați anomalii, reporniți centrala sau contactați service-ul.



Lipsă semnal de la senzorul gazelor de ardere. Contactați service-ul.



Lipsă semnal al temperaturii focarului. Contactați service-ul.



Lipsă semnal de la senzorul de debit sau ventilatoarele nu funcționează corect. Contactați service-ul.



Curățați centrala și/sau coșul de fum.



Lipsă semnal al temperaturii apei. Contactați service-ul.



Temperatura gazelor de ardere este prea mare.

14. MENIU

Când țineți apăsat butonul MENU, meniurile se derulează. Pentru a selecta un anumit meniu, eliberați butonul când acesta este afișat. Descrierile meniurilor sunt prezentate mai jos:

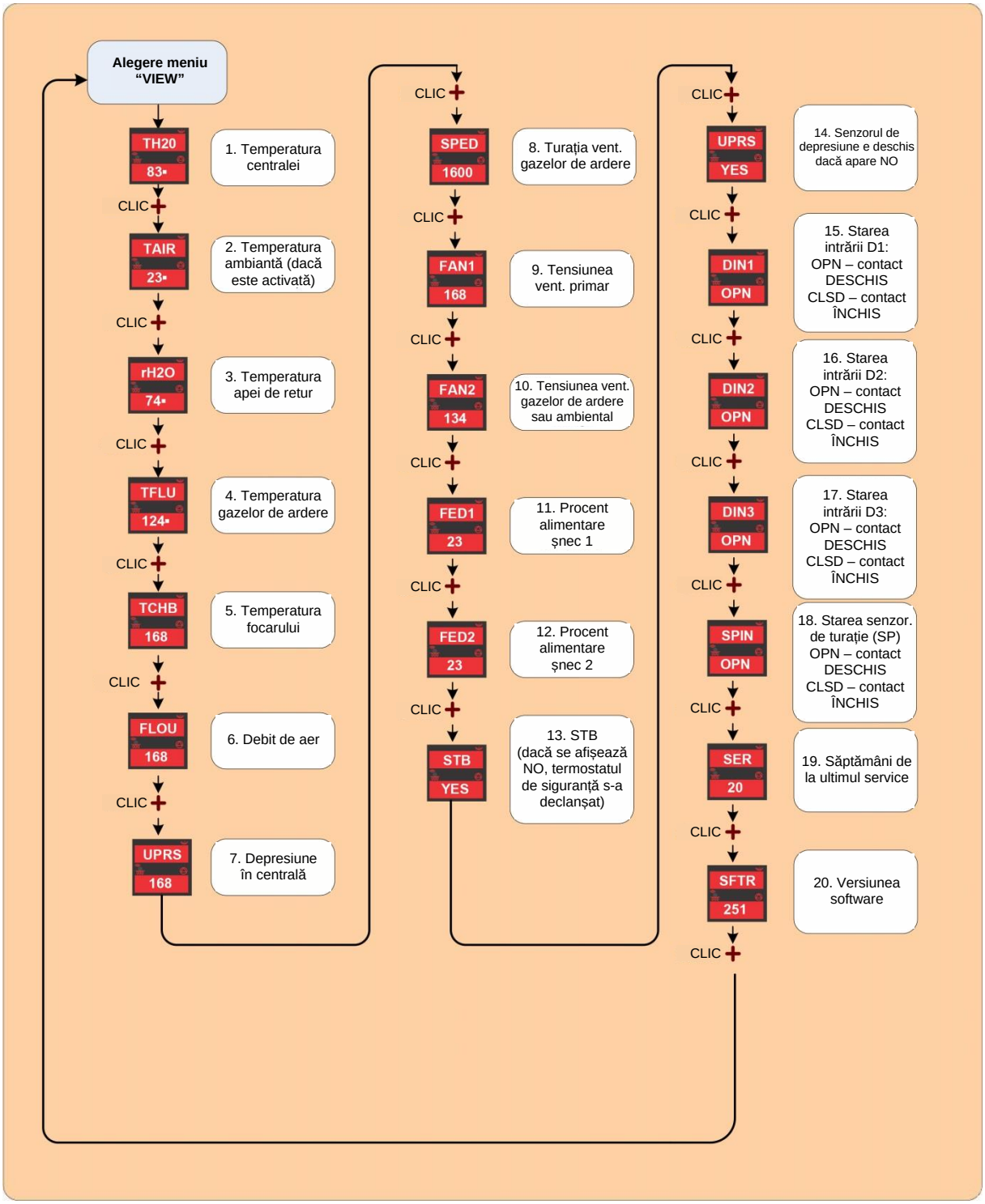

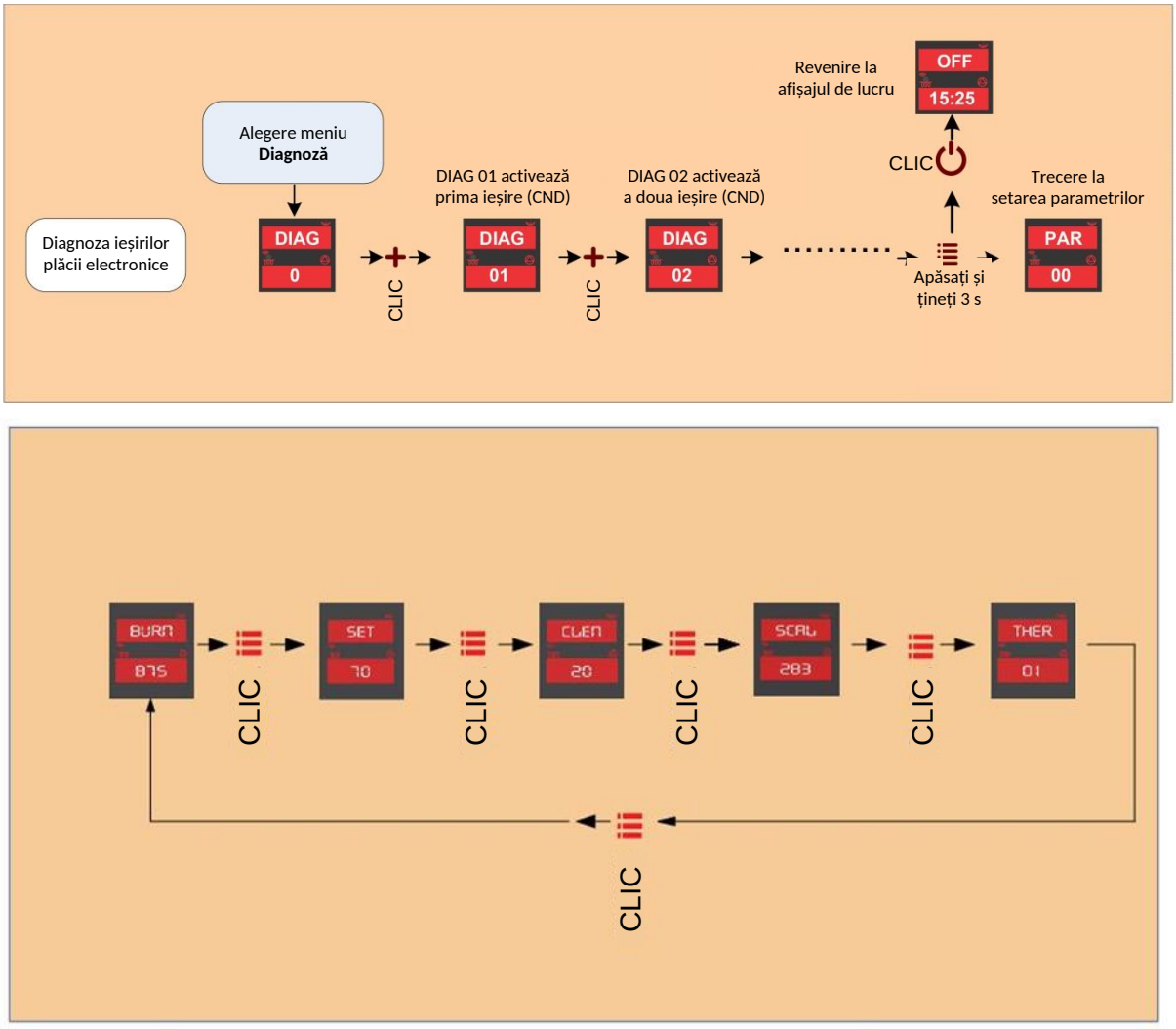

Figura 14: Descrierea meniului

15. STĂRI DE ALARMĂ

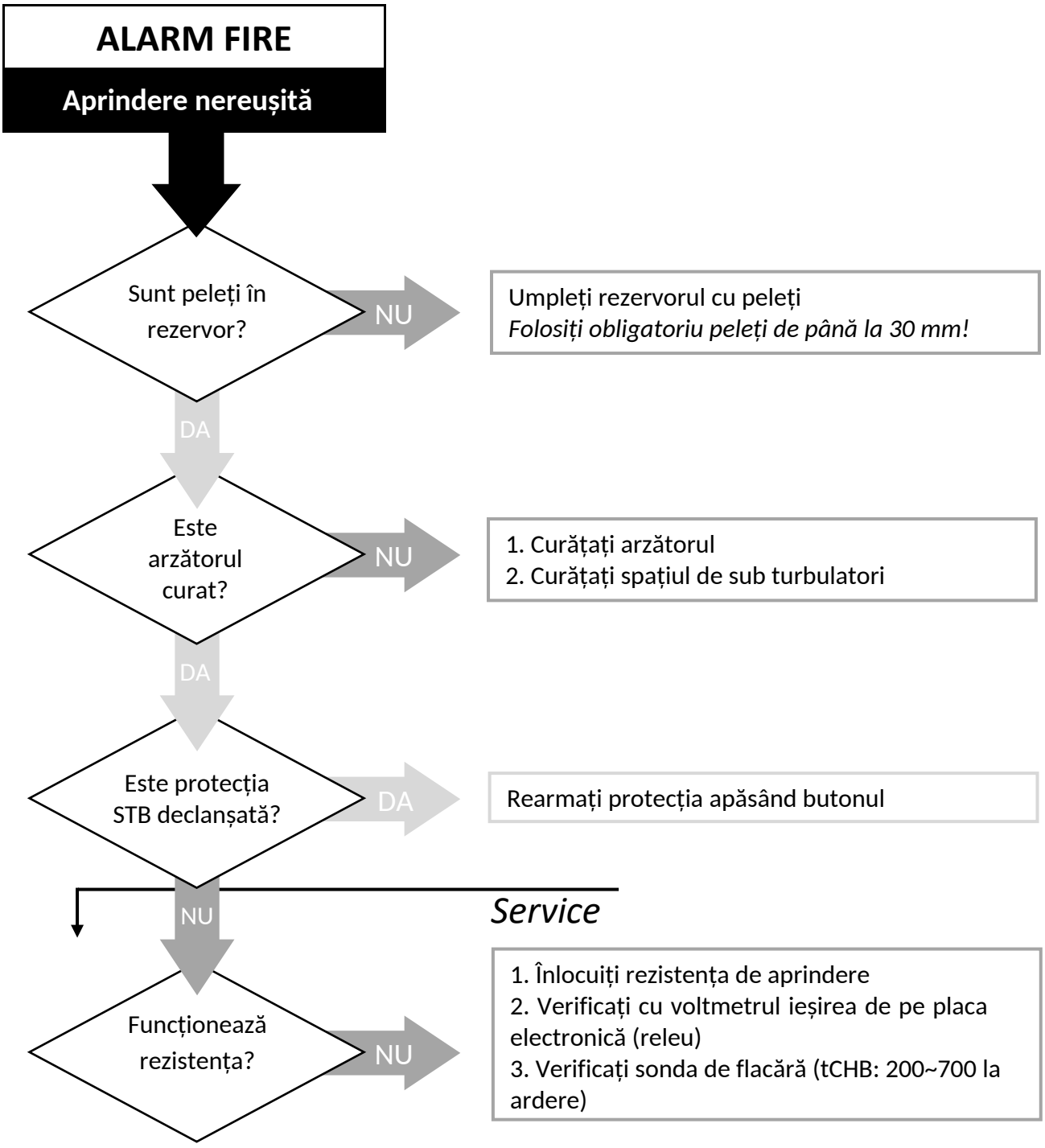

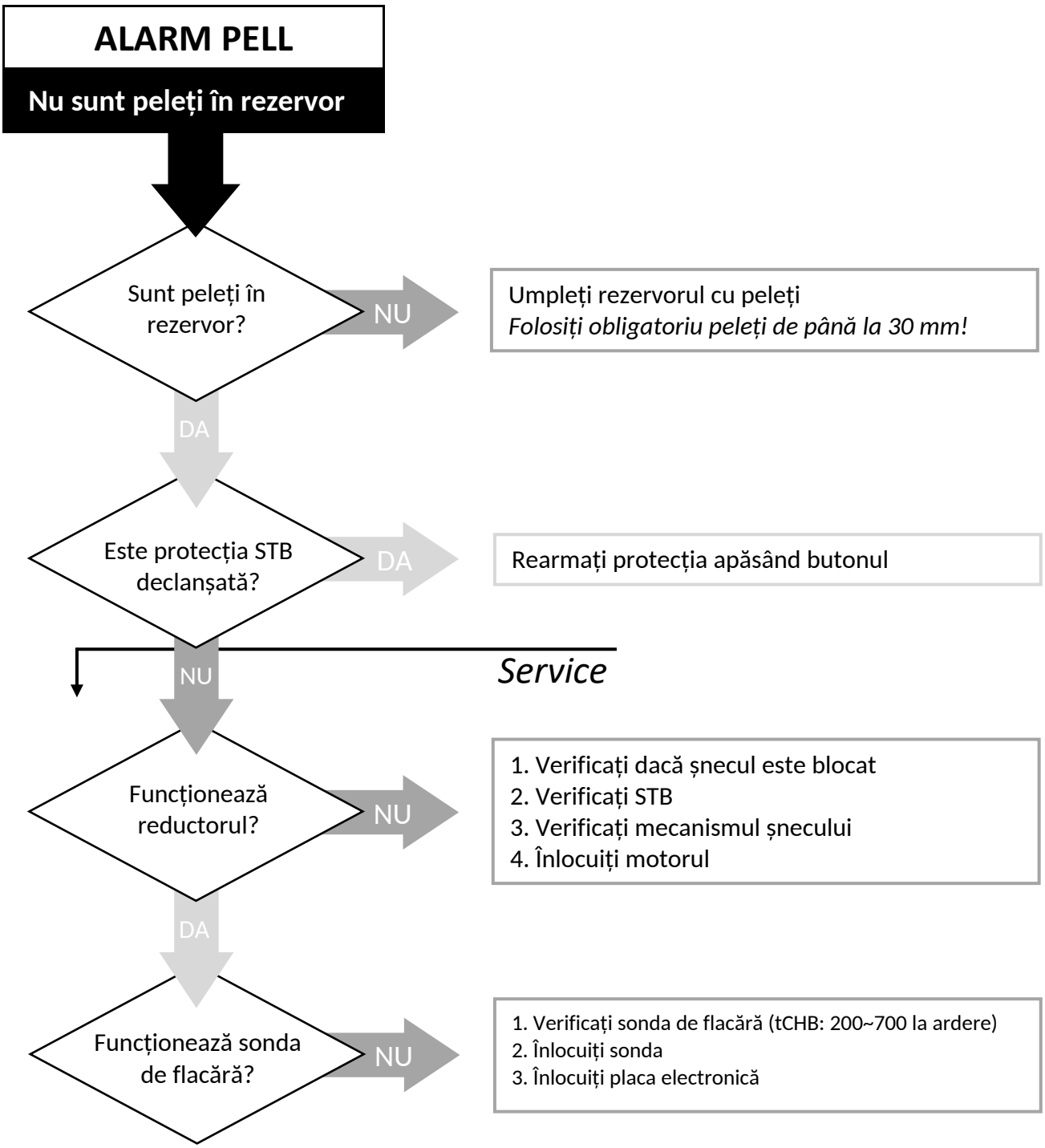
ALARM PELL
Nu sunt peleți în rezervor
Sunt peleți în rezervor?
NU
Umpleți rezervorul cu peleți
Folosiți obligatoriu peleți de până la 30 mm!
DA
Este protecția STB declanșată?
DA
Rearmați protecția apăsând butonul
NU
Service
Funcționează reductorul?
NU
1. Verificați dacă șnecul este blocat
2. Verificați STB
3. Verificați mecanismul șnecului
4. Înlocuiți motorul
DA
Funcționează sonda de flacără?
NU
1. Verificați sonda de flacără (tCHB: 200~700 la ardere)
2. Înlocuiți sonda
3. Înlocuiți placa electronică

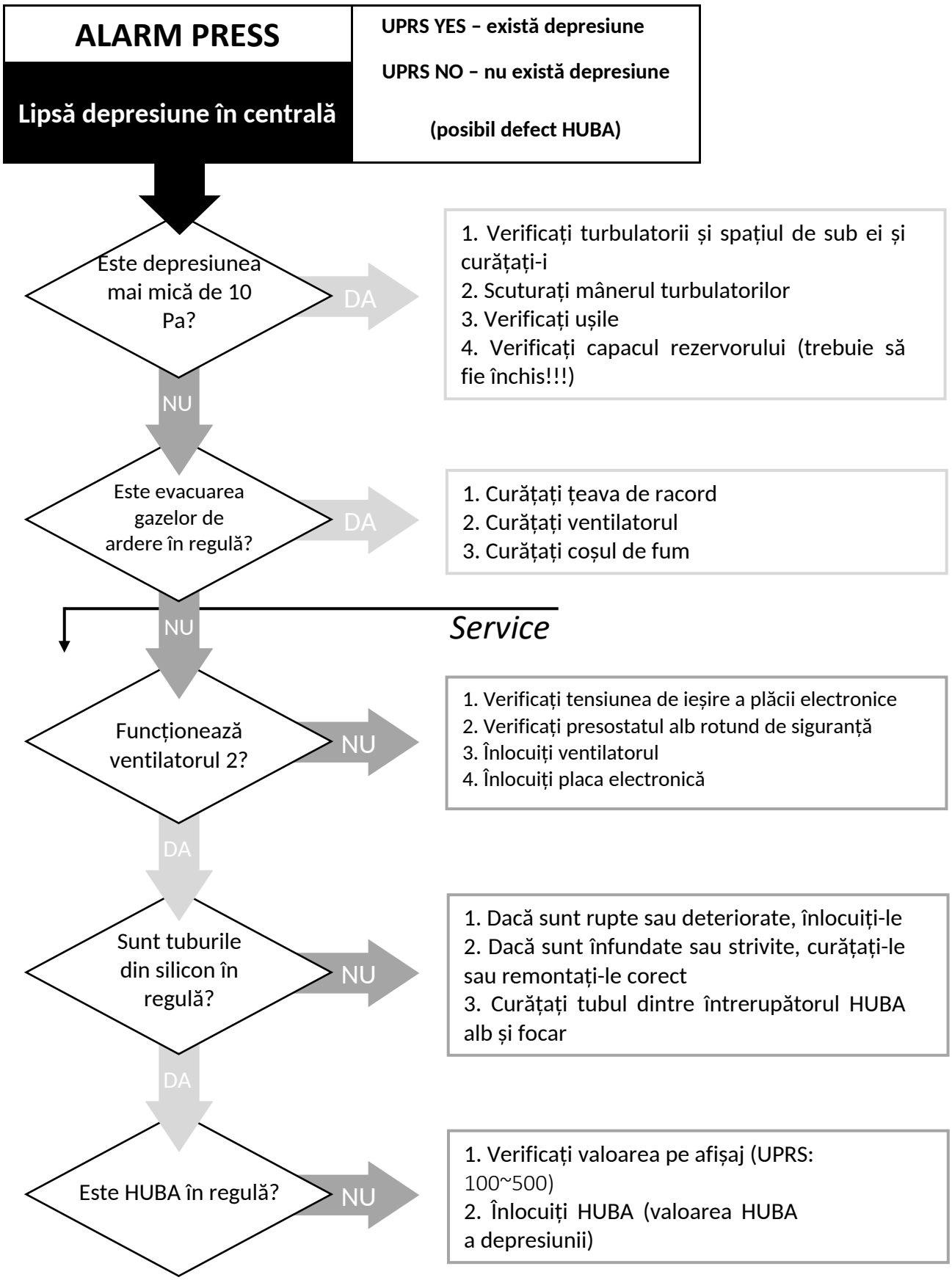
ALARM PRESS
Lipsă depresiune în centrală
UPRS YES – există depresiune
UPRS NO – nu există depresiune
(posibil defect HUBA)
Este depresiunea mai mică de 10 Pa?
DA
1. Verificați turbulatorii și spațiul de sub ei și curățați-i
2. Scuturați mânerul turbulatorilor
3. Verificați ușile
4. Verificați capacul rezervorului (trebuie să fie închis!!!)
NU
Este evacuarea gazelor de ardere în regulă?
DA
1. Curățați țeava de racord
2. Curățați ventilatorul
3. Curățați coșul de fum
NU
Service
Funcționează ventilatorul 2?
NU
1. Verificați tensiunea de ieșire a plăcii electronice
2. Verificați presostatul alb rotund de siguranță
3. Înlocuiți ventilatorul
4. Înlocuiți placa electronică
DA
Sunt tuburile din silicon în regulă?
NU
1. Dacă sunt rupte sau deteriorate, înlocuiți-le
2. Dacă sunt înfundate sau strivite, curățați-le sau remontați-le corect
3. Curățați tubul dintre întrerupătorul HUBA alb și focar
DA
Este HUBA în regulă?
NU
1. Verificați valoarea pe afișaj (UPRS: 100~500)
2. Înlocuiți HUBA (valoarea HUBA a depresiunii)

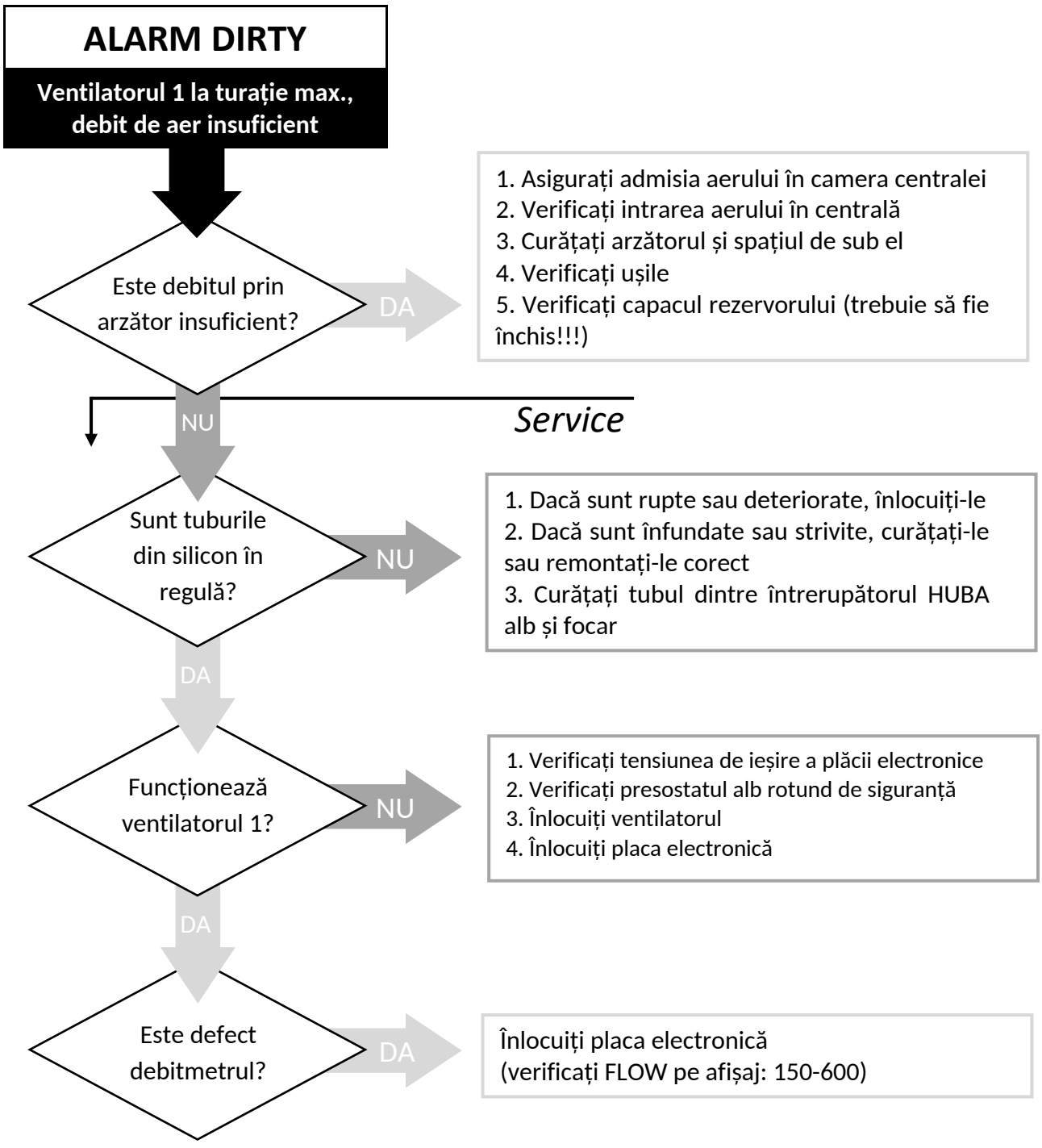
ALARM DIRTY
Ventilatorul 1 la turație max., debit de aer insuficient
Este debitul prin arzător insuficient?
DA
1. Asigurați admisia aerului în camera centralei
2. Verificați intrarea aerului în centrală
3. Curățați arzătorul și spațiul de sub el
4. Verificați ușile
5. Verificați capacul rezervorului (trebuie să fie închis!!!)
NU
Service
Sunt tuburile din silicon în regulă?
NU
1. Dacă sunt rupte sau deteriorate, înlocuiți-le
2. Dacă sunt înfundate sau strivite, curățați-le sau remontați-le corect
3. Curățați tubul dintre întrerupătorul HUBA alb și focar
DA
Funcționează ventilatorul 1?
NU
1. Verificați tensiunea de ieșire a plăcii electronice
2. Verificați presostatul alb rotund de siguranță
3. Înlocuiți ventilatorul
4. Înlocuiți placa electronică
DA
Este defect debitmetrul?
DA
Înlocuiți placa electronică
(verificați FLOW pe afișaj: 150-600)

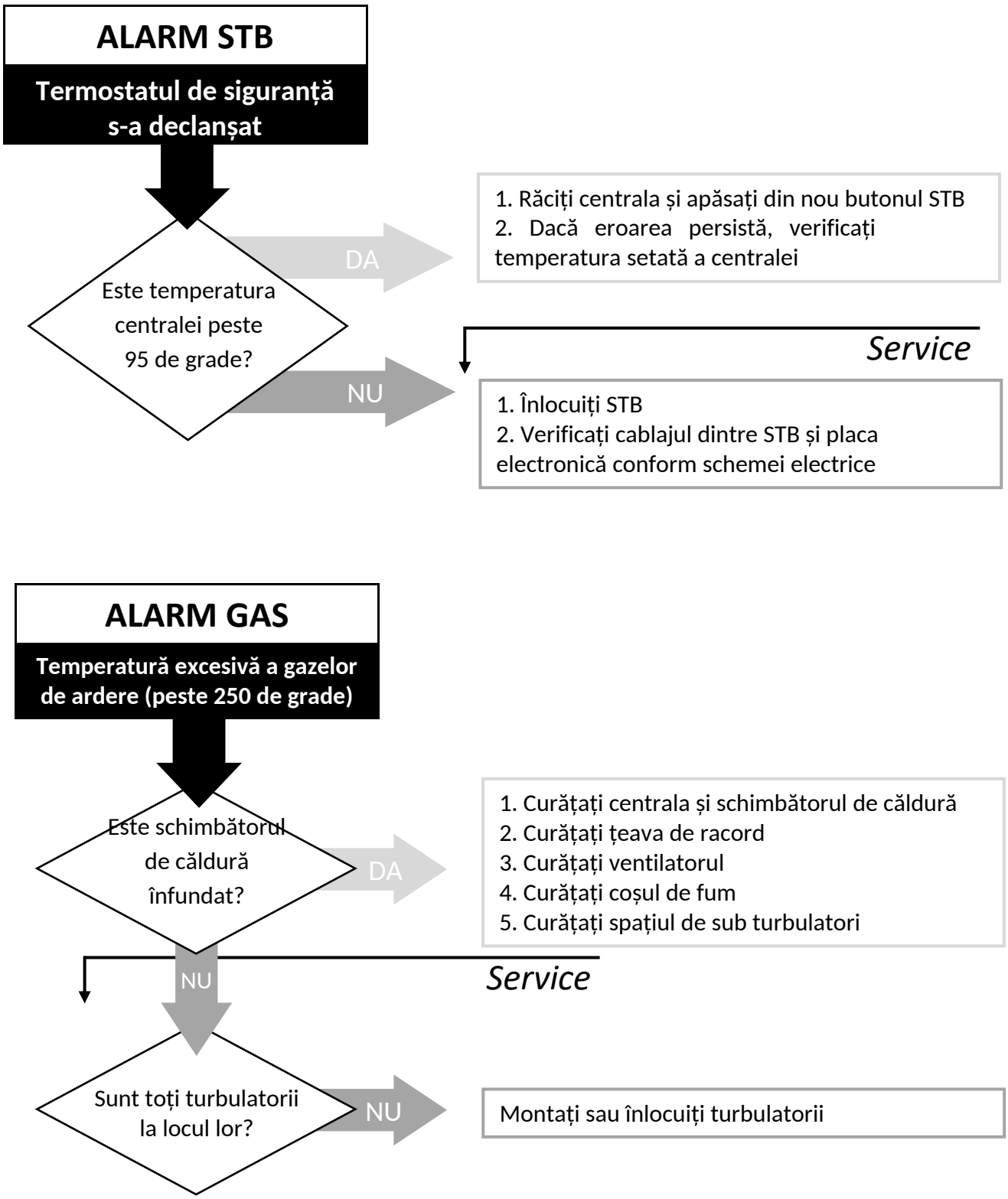
ALARM STB
Termostatul de siguranță s-a declanșat
Este temperatura centralei peste 95 de grade?
DA
1. Răciți centrala și apăsați din nou butonul STB
2. Dacă eroarea persistă, verificați temperatura setată a centralei
NU
Service
1. Înlocuiți STB
2. Verificați cablajul dintre STB și placa electronică conform schemei electrice
ALARM GAS
Temperatură excesivă a gazelor de ardere (peste 250 de grade)
Este schimbătorul de căldură înfundat?
DA
1. Curățați centrala și schimbătorul de căldură
2. Curățați țeava de racord
3. Curățați ventilatorul
4. Curățați coșul de fum
5. Curățați spațiul de sub turbulatori
NU
Service
Sunt toți turbulatorii la locul lor?
NU
Montați sau înlocuiți turbulatorii

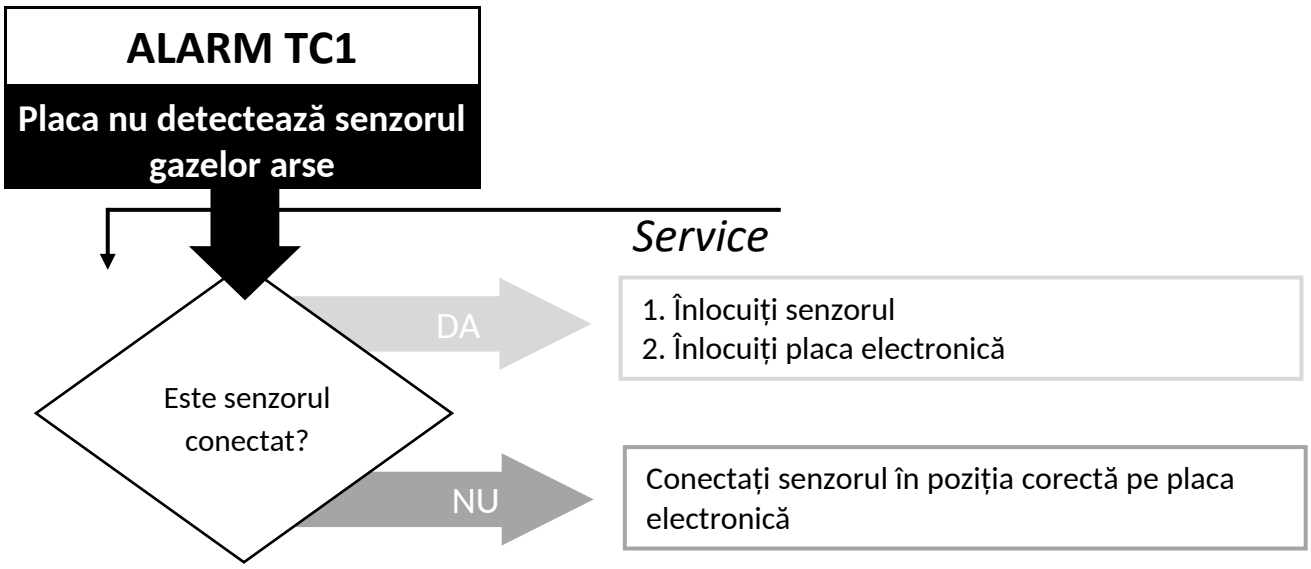
ALARM TC1
Placa nu detectează senzorul gazelor arse
Service
Este senzorul conectat?
DA
1. Înlocuiți senzorul
2. Înlocuiți placa electronică
NU
Conectați senzorul în poziția corectă pe placa electronică

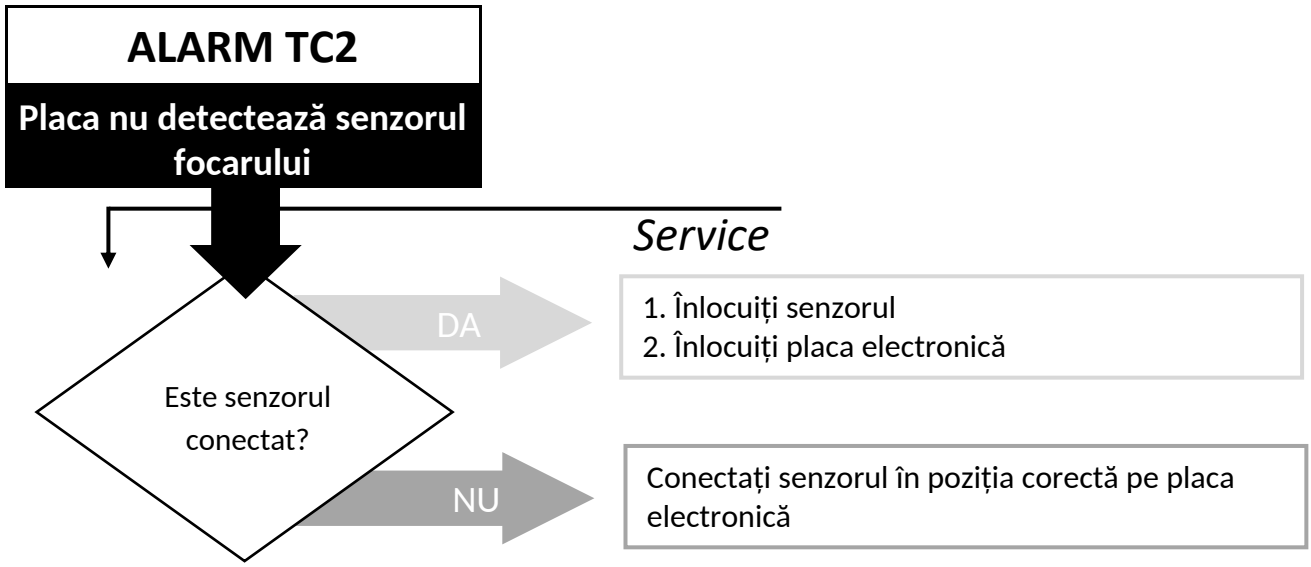
ALARM TC2
Placa nu detectează senzorul focarului
Service
Este senzorul conectat?
DA
1. Înlocuiți senzorul
2. Înlocuiți placa electronică
NU
Conectați senzorul în poziția corectă pe placa electronică

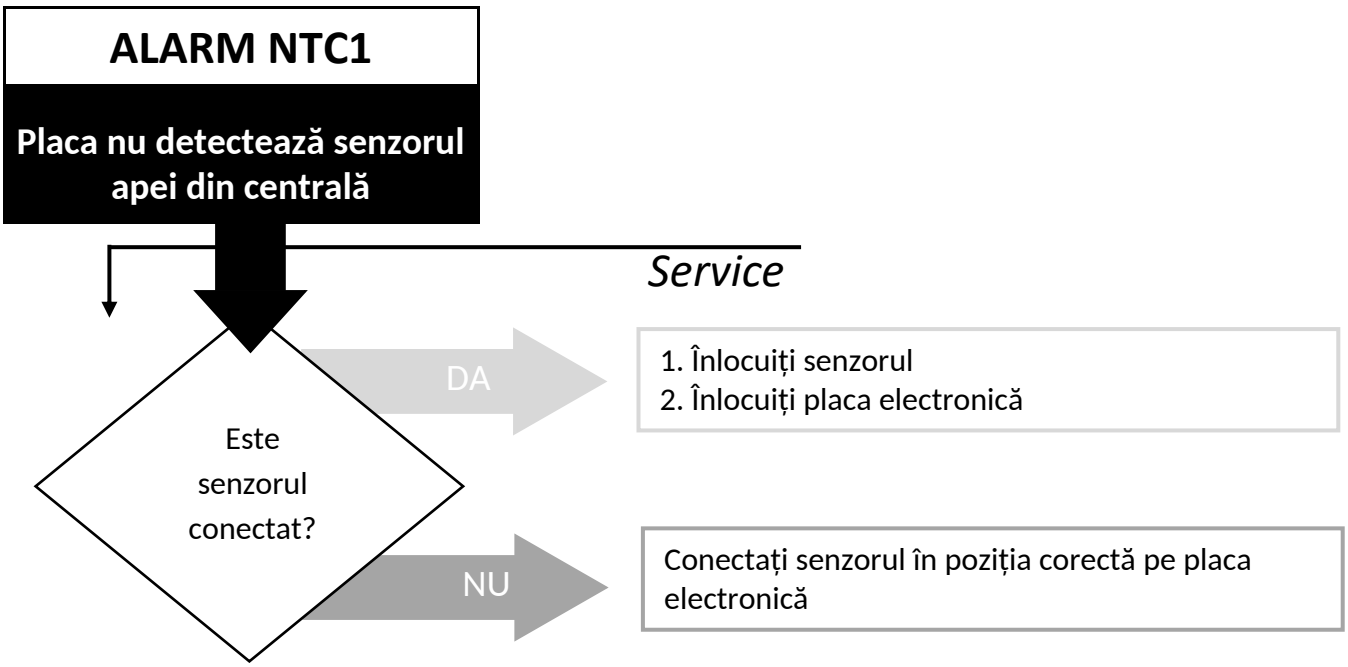
ALARM NTC1
Placa nu detectează senzorul apei din centrală
Service
Este senzorul conectat?
DA
1. Înlocuiți senzorul
2. Înlocuiți placa electronică
NU
Conectați senzorul în poziția corectă pe placa electronică

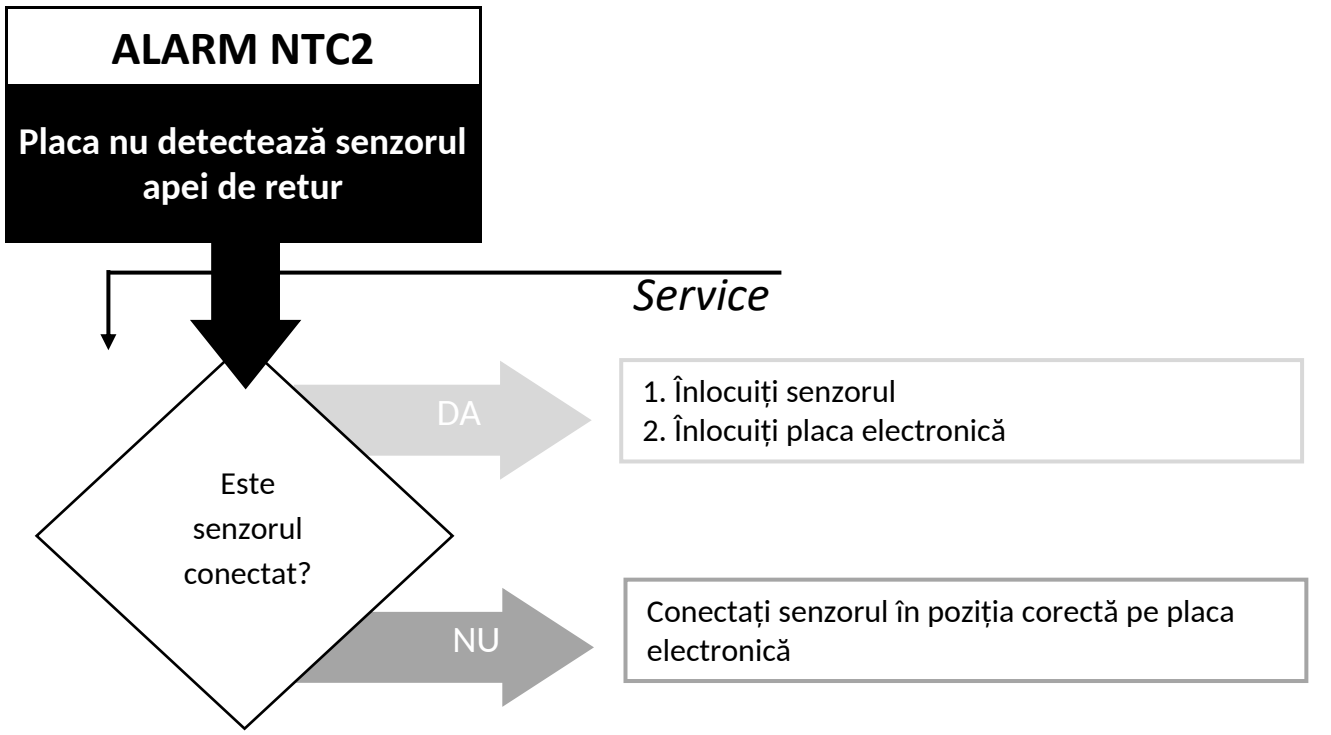
ALARM NTC2
Placa nu detectează senzorul apei de retur
Service
Este senzorul conectat?
DA
1. Înlocuiți senzorul
2. Înlocuiți placa electronică
NU
Conectați senzorul în poziția corectă pe placa electronică

16. INFORMAȚII PRIVIND DEZMEMBRAREA ȘI ELIMINAREA CENTRALEI

Dezmembrarea și eliminarea centralei pe peleți sunt responsabilitatea exclusivă a proprietarului, care trebuie să acționeze conform legilor în vigoare în țara sa privind siguranța, respectul și protecția mediului. Dezmembrarea și eliminarea centralei pot fi încredințate unei terțe persoane cu licență sau autorizație pentru eliminarea și distrugerea materialelor menționate.

NOTĂ: în orice caz, trebuie respectate legile în vigoare în țara în care este instalată centrala pe peleți.



ATENȚIE

Toate piesele demontate trebuie eliminate corespunzător:

- **îndepărtați toate componentele electrice;**
- **deconectați bateria de la dispozitivul de comandă;**
- **eliminați bateria dispozitivului de comandă conform normelor, în containere corespunzătoare;**
- **eliminați corpul centralei sau vindeți-l ca fier vechi.**

ATENȚIE

O centrală pe peleți abandonată în locuri accesibile poate reprezenta un pericol grav pentru oameni și animale. Proprietarul centralei este întotdeauna responsabil pentru daunele produse.

După dezmembrarea centralei trebuie distruse și marcajul CE, Instrucțiunile de utilizare, întreținere și instalare și celelalte documente ale centralei.

17. INSTRUCȚIUNI PENTRU INSTALATORI

Această parte a instrucțiunilor se adresează exclusiv instalatorului și conține toate informațiile esențiale pentru instalarea și racordarea aparatului de ardere Biodom 21.

18. INSTRUCȚIUNI DE RACORDARE A CENTRALEI

Pentru racordarea centralei Biodom 21 la sistemul de încălzire centrală trebuie să verificați:

- Trebuie avută în vedere montarea unei supape de sens cu arc (sau a altor elemente de închidere) care împiedică automat circulația necontrolată a agentului termic prin centrală prin circulație naturală (gravitațională).

- Instalarea corectă a conductelor de încălzire centrală (dimensiunile conductelor, aerisirea, funcționalitatea sistemului de țevi, adecvarea sistemului de încălzire la puterea centralei).
- Elementele de distribuție (funcționarea pompei, a robinetelor de închidere, a vanelor electrice de zonă, a vanelor de amestec...).
- Asigurarea admisiei aerului în încăperea în care este instalat aparatul de ardere Biodom 21. Admisia trebuie realizată astfel încât să nu poată fi închisă și să permită în orice moment alimentarea încăperii cu aer proaspăt – oxigen pentru ardere. Soluții necorespunzătoare sunt ferestrele întredeschise sau ușile deschise; alimentarea cu aer printr-o tubulatură de pe acoperiș, de-a lungul coșului de fum, este de asemenea necorespunzătoare.
- Tensiunea racordului electric pentru aparatul de ardere Biodom 21 trebuie să fie 230 V / 50 Hz (indicată în datele tehnice ale centralei Biodom 21).
- Verificarea evacuării gazelor de ardere – coșul de fum. Condiția pentru racordare este acordul **coșarului**, prin care acesta confirmă că coșul de fum este adecvat pentru aparatul de ardere Biodom 21.

La amplasarea și racordarea aparatului de ardere la sistemul de încălzire centrală, instalatorul trebuie să respecte următoarele:

- Centrala Biodom 21 trebuie poziționată orizontal, pe lungime și pe adâncime.
- Trebuie respectate distanțele conform desenului anexat (vezi ***figura 1***).
- În cazul instalațiilor mai vechi, pe returul către aparatul de ardere Biodom 21 se montează un element de curățare cu robinete de închidere.
- Centrala Biodom 21 este prevăzută cu supapă de siguranță de 2,5 bar pe retur. Instalatorul trebuie să asigure dimensiunea corespunzătoare a vasului de expansiune pentru volumul de apă de încălzire din sistem (vasul de expansiune trebuie dimensionat la minimum 10 % din volumul de apă din sistem: „la 150 de litri de apă de încălzire în sistem, volumul minim al vasului de expansiune trebuie să fie de 15 l"). Vasul de expansiune trebuie racordat la aparatul de ardere Biodom 21 fără elemente de închidere.
- Pe partea dreaptă a centralei, pe racordul DN20, trebuie montat un robinet de umplere-golire (vezi ***figura 15***).
- Se asigură o presiune minimă a apei de încălzire în centrală de 0,7 bar.
- În cazul mai multor circuite de încălzire (două circuite directe sau circuite cu amestec pentru încălzirea cu radiatoare, încălzirea boilerului, încălzirea cu convectoare), se folosește întotdeauna **schema de racordare nr. 3**, în care este necesară utilizarea unui separator hidraulic și a unei pompe pe circuitul centralei, racordată electric la cablul „pump" al centralei (vezi ***figura 8***).

- Centrala trebuie prevăzută cu manometru pentru presiunea apei de încălzire din centrală, adică pe conductă înaintea oricărui robinet de închidere (astfel încât manometrul să indice presiunea din centrală și din sistem; în timpul umplerii „nu poate exista un element de închidere care să împiedice indicarea presiunii din centrală în timpul umplerii"). Pe partea dreaptă a centralei Biodom 21 este prevăzut un racord DN20 pentru robinetul de umplere-golire. Robinetul de umplere-golire este destinat umplerii sau golirii sistemului de încălzire și a centralei.
- La racordarea centralei Biodom 21 la sistemul de încălzire centrală trebuie folosite elemente mecanice care împiedică circulația necontrolată a apei calde de încălzire prin centrală (blocaj gravitațional, supapă de sens cu arc, electrovalvă de zonă, vană de zonă electromotorizată...). Scopul protecției este asigurarea debitului de apă de încălzire prin centrală (debitul minim prin centrală trebuie să fie peste 300 l/h).
- Când distribuția apei de încălzire este reglată de o vană de amestec cu trei căi (încălzire în pardoseală, reglare în funcție de temperatura exterioară, când debitul de apă pe circuitul centralei este redus), sistemul se realizează cu separator hidraulic și pompă pe circuitul primar al centralei; pompa de pe circuitul centralei trebuie comandată de automatizarea centralei, care are deja din fabrică un racord electric pentru pompă.
- Când se folosește o vană de amestec cu trei căi (pentru încălzire în pardoseală sau cu radiatoare, numai în cazul unui singur circuit de încălzire cu amestec), racordarea centralei Biodom 21 se realizează întotdeauna conform **schemei nr. 3**, în care pe circuitul de încălzire se montează un separator hidraulic și o pompă cu supapă de sens (pompa se racordează la cablul negru al aparatului de ardere).
- Racordul de fum trebuie realizat conform instrucțiunilor, care limitează lungimea maximă a țevii de racord Ø 80 (5 m), iar coturile de 90 de grade sunt considerate rezistențe pe racord, care reduc lungimea țevii de racord cu 1 m (exemplu: dacă pe racordul de fum există 2 coturi, racordul nu poate depăși lungimea de 3 m). Racordul de fum trebuie prevăzut cu coturi cu orificii de vizitare pentru curățare (vezi ***figura 3***). Coturile trebuie să fie din cel puțin 3 segmente (coturile cu trei sau mai multe segmente permit curgerea uniformă a gazelor de ardere prin cot); este interzisă folosirea coturilor din două segmente (acestea creează rezistență în curgerea gazelor de ardere) (vezi ***figura 6***).
- Dacă racordul de fum este mai lung decât prevăd instrucțiunile, instalatorul trebuie să folosească un element de reducție (de la racord mamă Ø 80 la racord mamă Ø 130) imediat după ventilator, iar racordul trebuie realizat cu țeavă Ø 130 (vezi ***figura 16***).
- Racordarea electrică a centralei trebuie realizată cu cablu (vezi ***figura 8***), conform instrucțiunilor. Centrala nu trebuie racordată la alimentare prin ștecher – trebuie racordată direct la rețea printr-un întrerupător care întrerupe faza și nulul (vezi ***figura 17***).
- Racordarea electrică a elementelor de distribuție (pompe, electrovalve, vane electromotorizate...) trebuie realizată conform schemei din instrucțiuni, adică alimentarea elementelor de distribuție trebuie realizată din cablul de racord al centralei (cablul „pump") (vezi ***figura 8***).
- Aparatul de ardere Biodom 21, conductele de încălzire centrală și racordul de fum (vezi ***figura 18***) trebuie împământate conform reglementărilor tehnice (conductor de împământare cu secțiunea minimă de 4 mm^2).

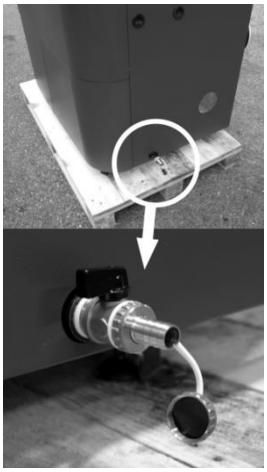

Figura 15



Figura 16

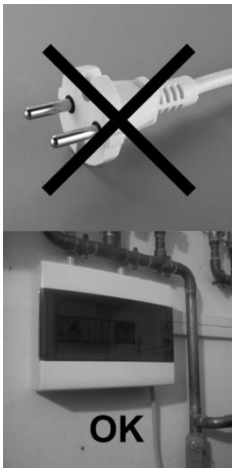

Figura 17



Figura 18



Figura 19: Activarea siguranței termice

18.1. SCHEMA PLĂCII ELECTRONICE DE COMANDĂ A CENTRALEI

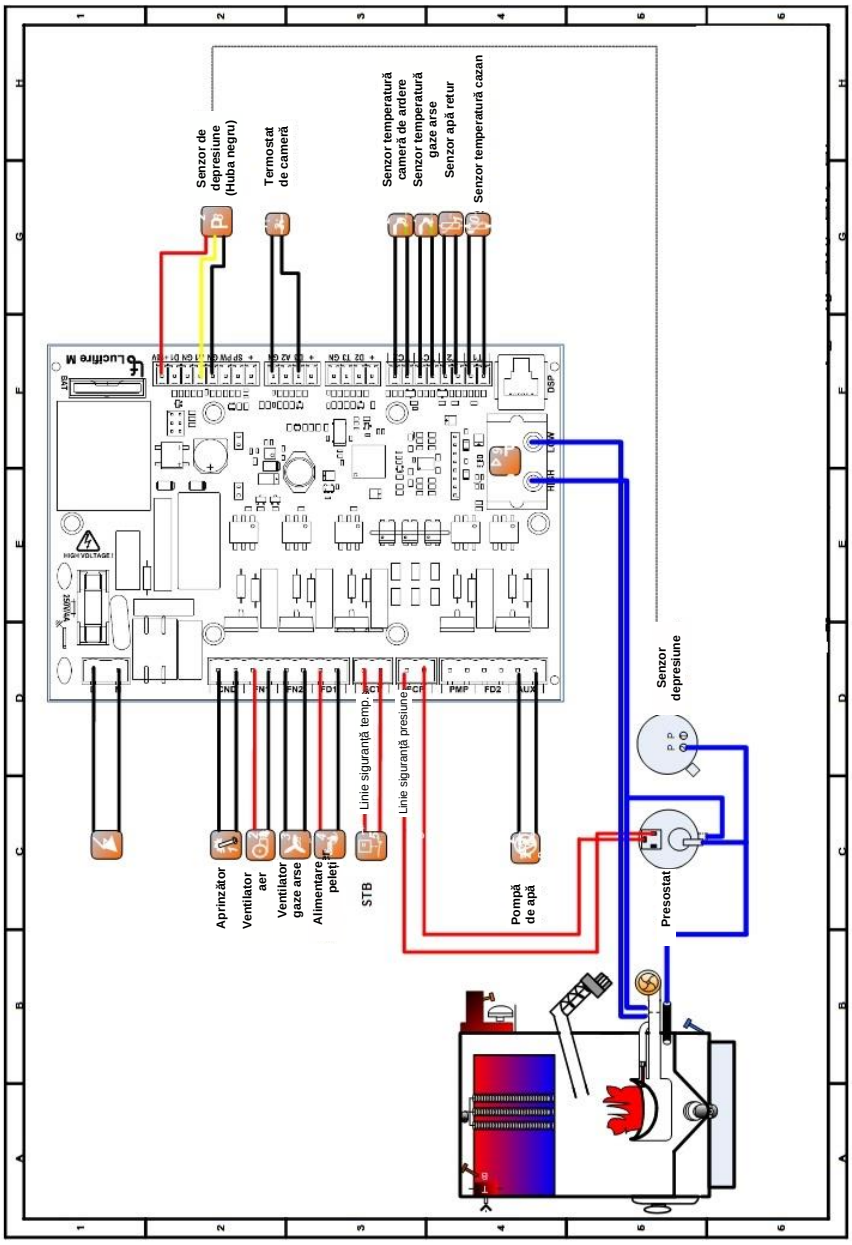

Figura 20

18.2. SCHEMA NR. 1: NUMAI ÎNCĂLZIRE

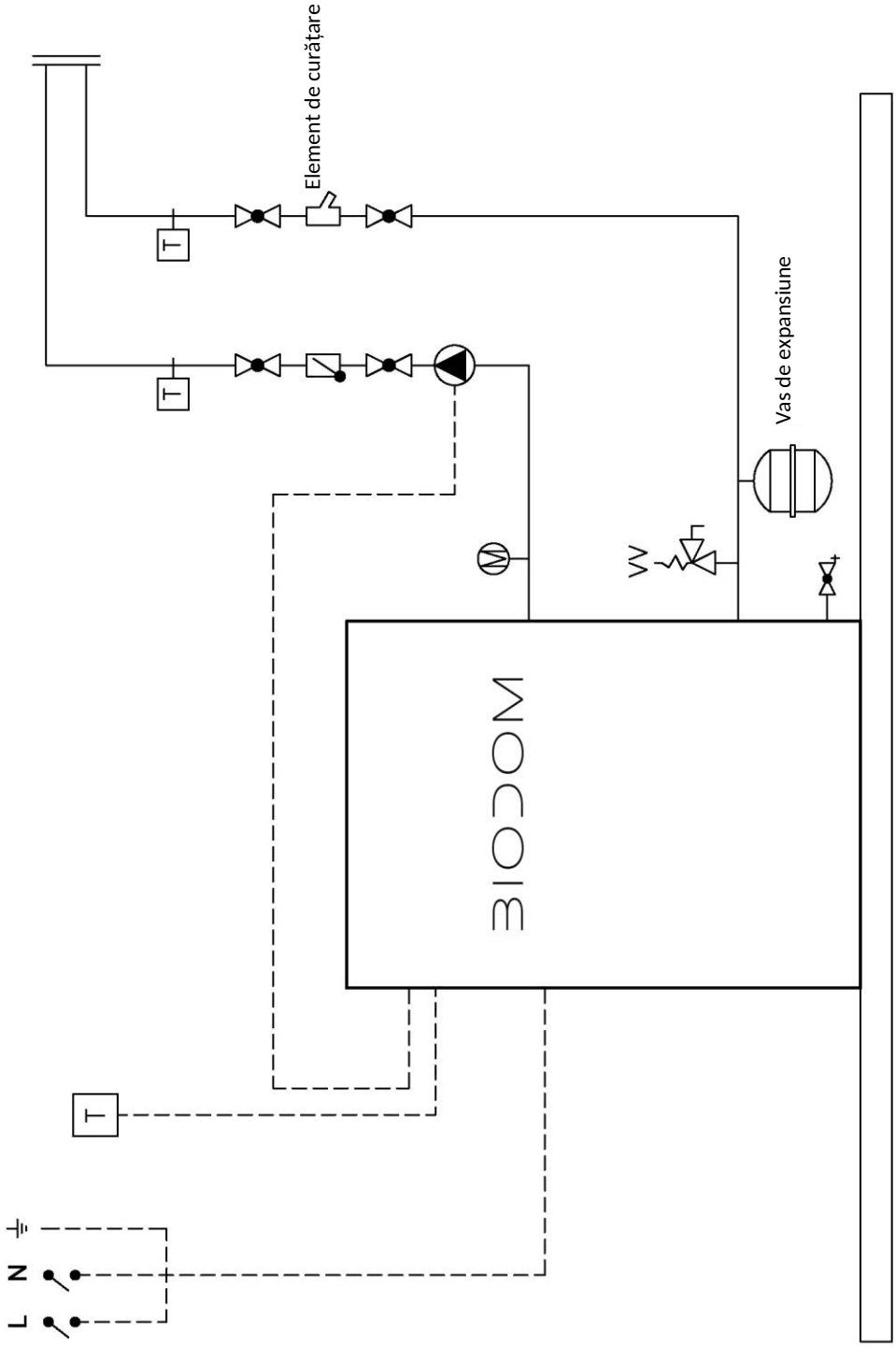

Schema de racordare 1

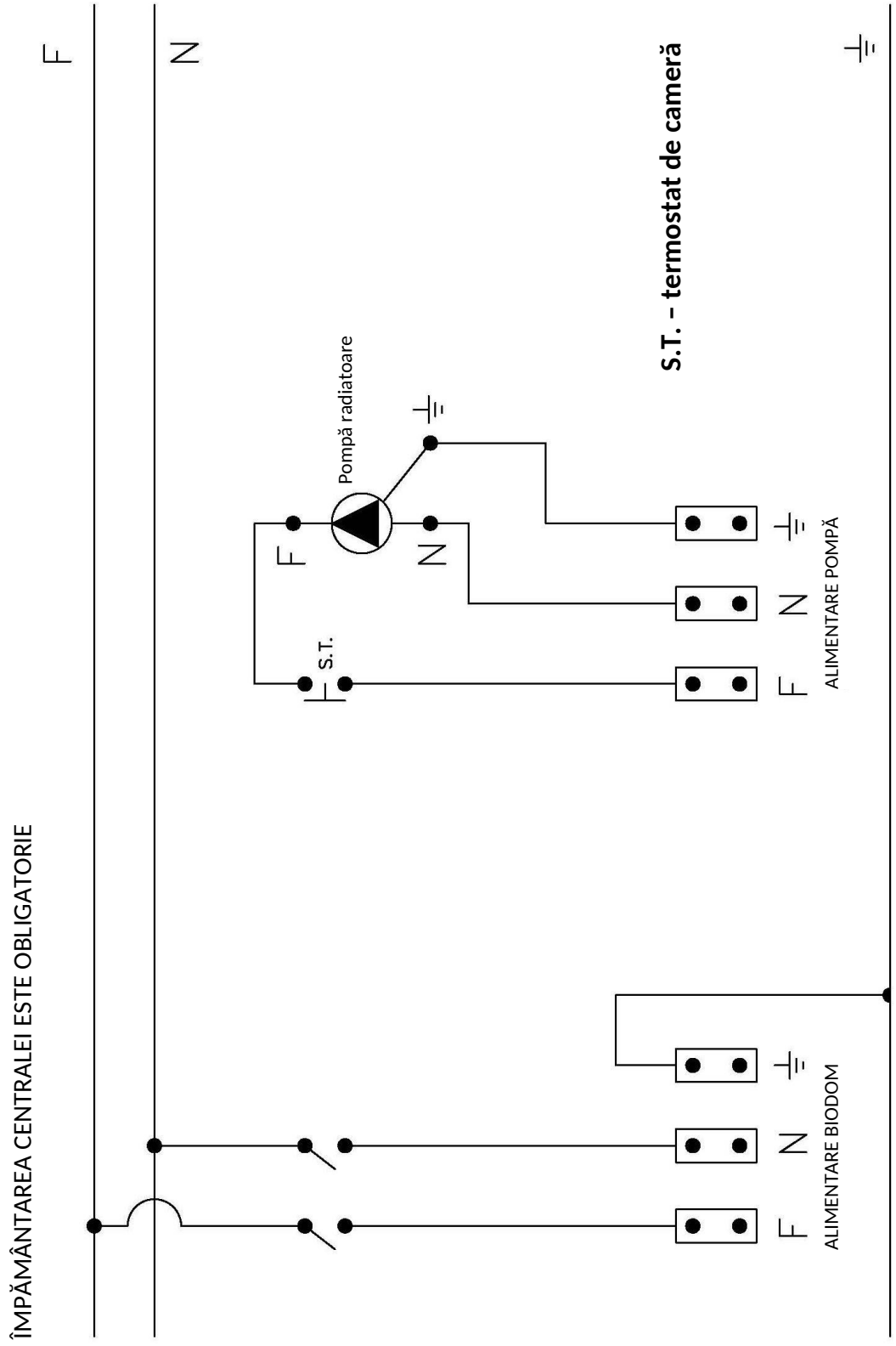

Schema electrică 1

18.3. SCHEMA NR. 2: ÎNCĂLZIRE ȘI APĂ CALDĂ MENAJERĂ

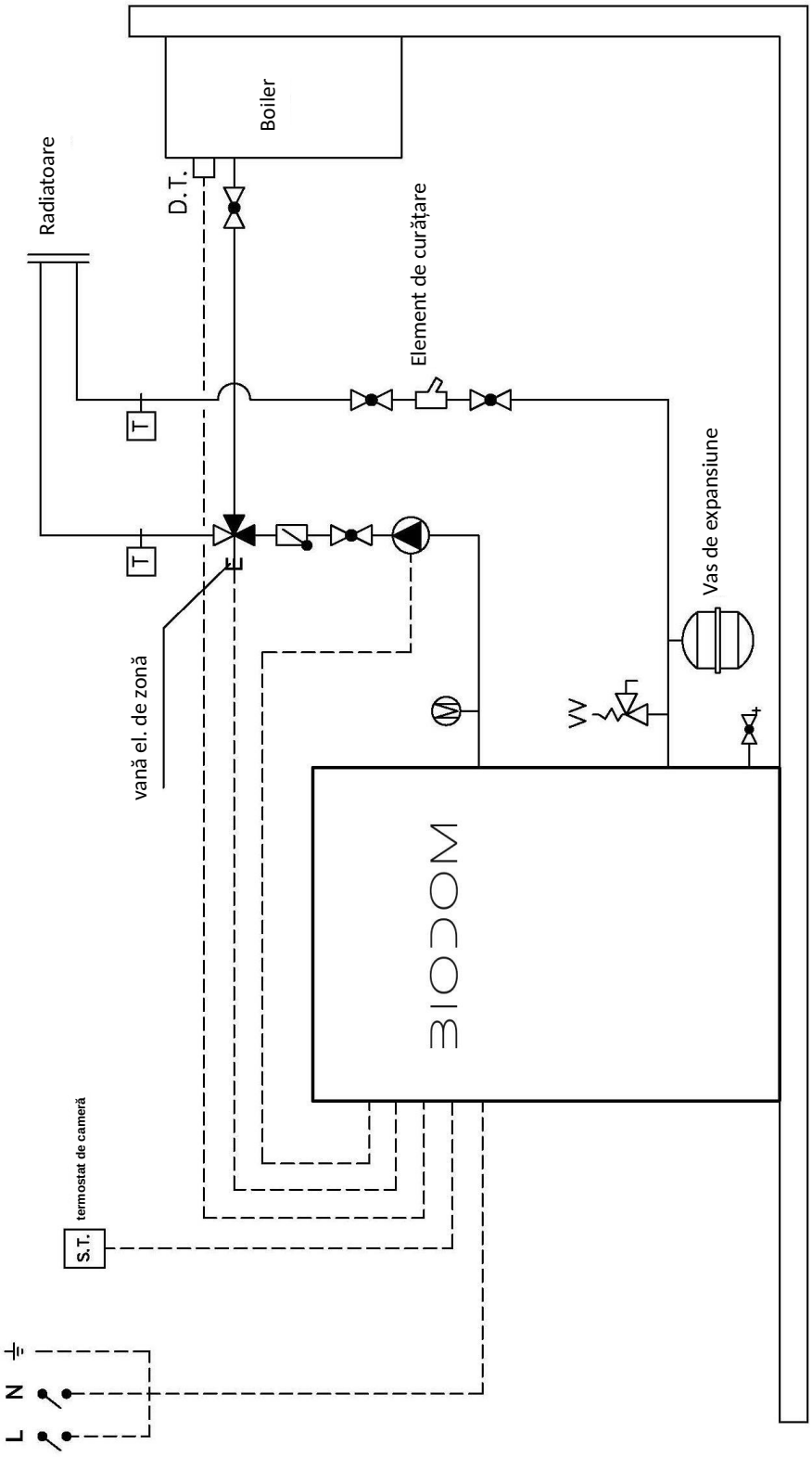

Schema de racordare 2

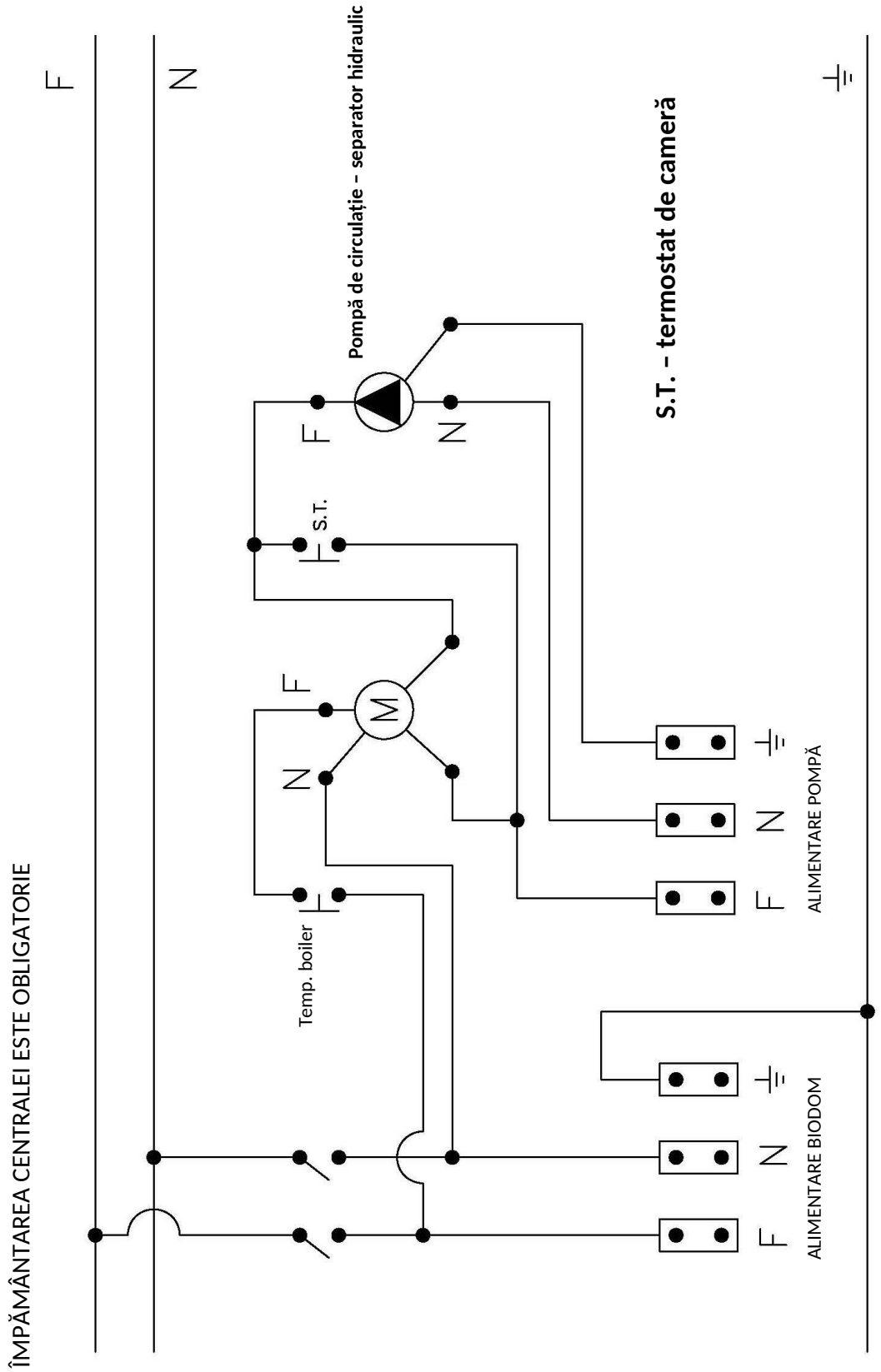

Schema electrică 2

18.4. SCHEMA NR. 3: ÎNCĂLZIRE CU MAI MULTE SISTEME

Acest tip de racordare necesită întotdeauna un separator hidraulic.

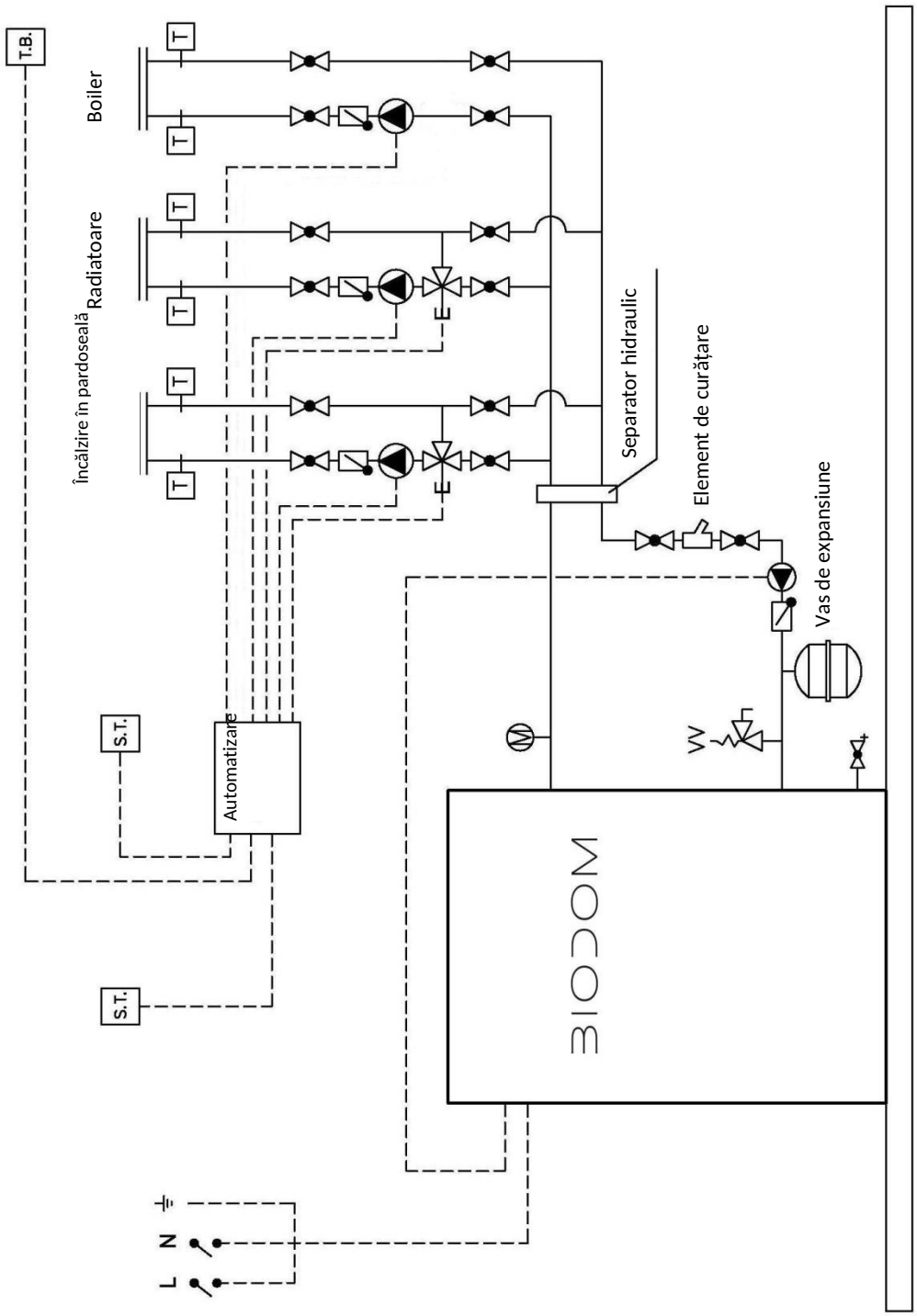

Schema de racordare 3

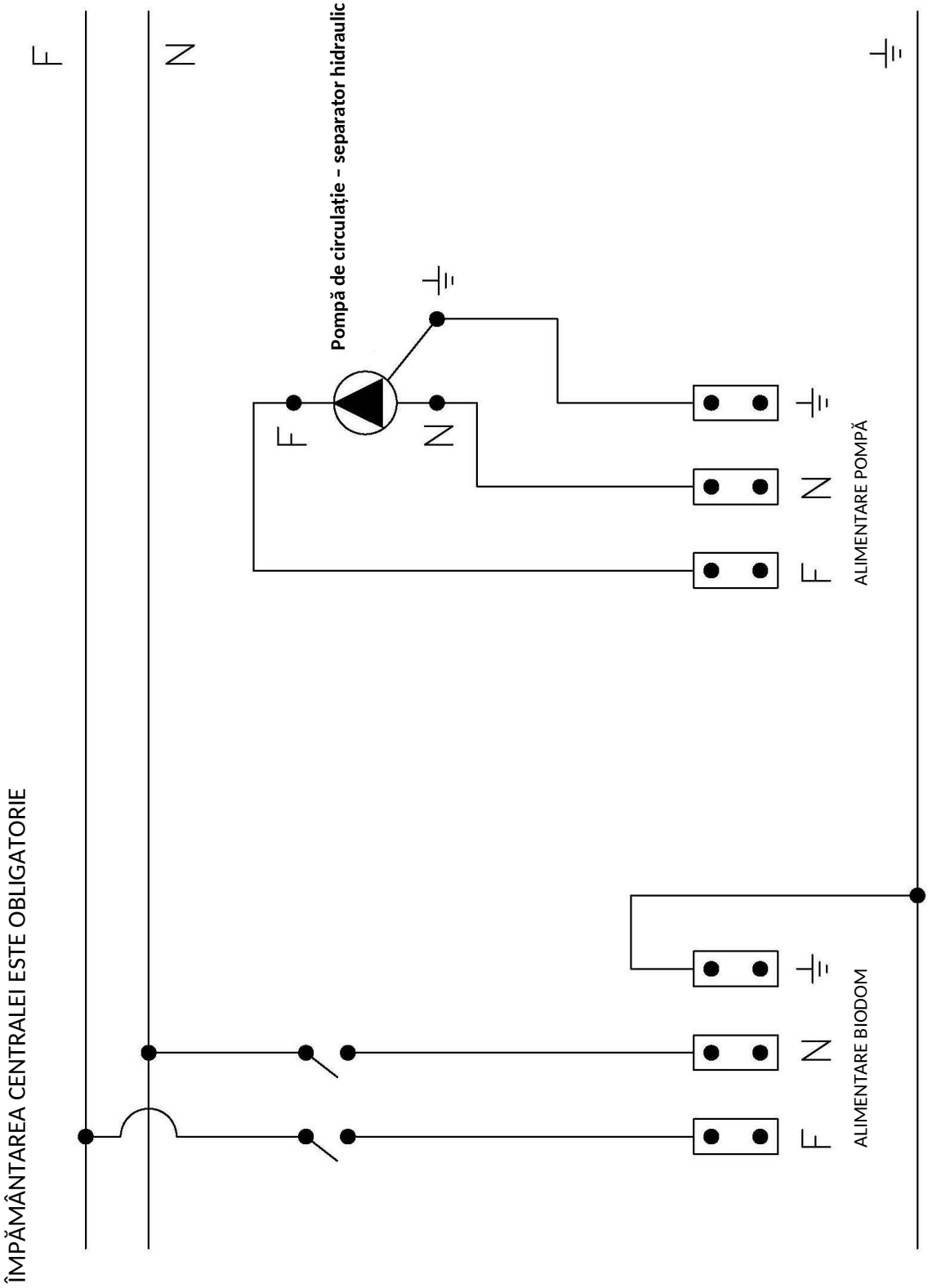

Schema electrică 3

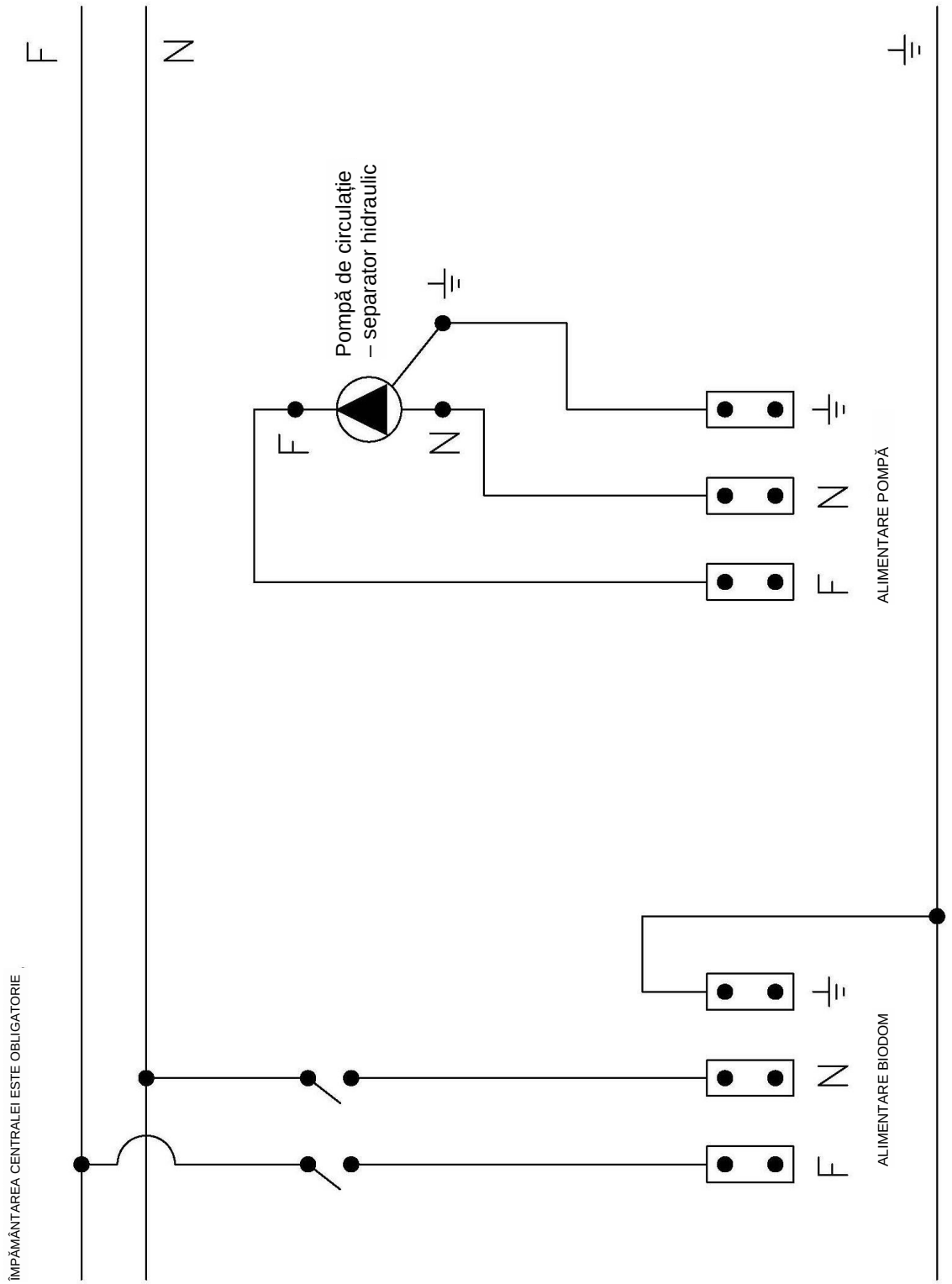
F
N
Pompă de circulație
– separator hidraulic
F
N
F
N
ALIMENTARE POMPĂ
F
N
ALIMENTARE BIODOM
ÎMPĂMÂNTAREA CENTRALEI ESTE OBLIGATORIE

19. INSTRUCȚIUNI PENTRU PRIMA PORNIRE

Biodom 21 este un aparat de ardere pentru încălzirea cu peleți. Avantajele aparatului Biodom 21 constau în tehnologia avansată, care permite identificarea automată a conținutului de oxigen din aer, a tirajului coșului de fum și a calității peleților. Când unul dintre acești factori este necorespunzător, aparatul Biodom 21 afișează o alarmă privind neconformitatea sau defectul (exemplu: dacă coșul de fum este înfundat sau nu evacuează gazele de ardere, Biodom 21 afișează "ALARM PRESS").

Figura 20: Prezentarea butoanelor tastaturii (tastatură din plastic):

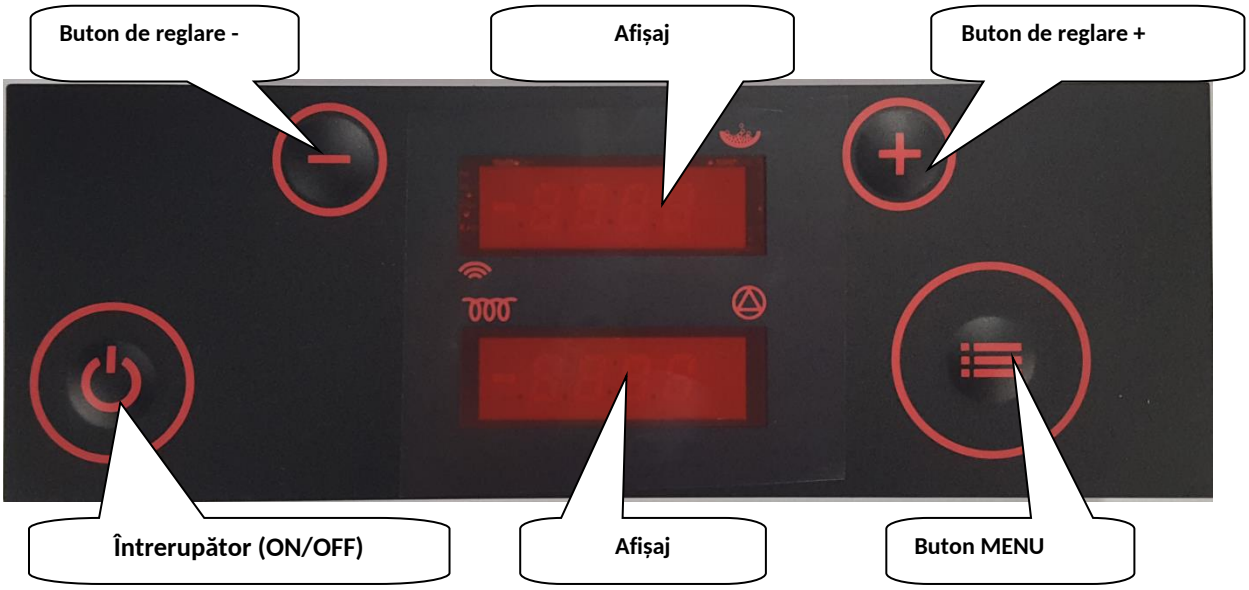

După ce instalatorul realizează racordarea la sistemul de încălzire centrală, la coșul de fum cu racord și la rețeaua electrică conform instrucțiunilor pentru instalatori, centrala este gata de pornire. După verificarea detaliilor din instrucțiunile pentru instalatori, aparatul Biodom 21 poate fi pus în funcțiune cu butonul ON/OFF de către instalatorul care a montat aparatul.

La prima pornire, instalatorul trebuie să urmărească ordinea corectă a evenimentelor (afișărilor):

- Țineți apăsat butonul ON/OFF 3 secunde. Afișajul arată ON și imediat după aceea
- **"Test fire"** – durează 10 secunde, apoi trece la:
- **"Heat up"** – umplerea rapidă a creuzetului de ardere cu peleți, afișând alternativ *P0 d5* (pe afișajul superior) și temperaturile în schimbare; b – temperatura apei de încălzire din centrală, doar număr – temperatura gazelor de ardere și r – temperatura returului (pe afișajul inferior), apoi trece la:
- **"Fuel igni"** – aprinderea aparatului Biodom 21 (la prima aprindere, faza de aprindere poate dura mai mult, chiar până la 10 minute), cu durata de aproximativ 5 minute, afișând alternativ *P0 d5* pe afișajul superior și temperatura pe cel inferior, apoi trece la:
- **"Igni test"** – verificarea aprinderii, afișajul alternează și între *igni test* și *P0 d5* și temperaturile de pe afișajul inferior. După verificare trece la:
- **"Burn"** – funcționarea centralei, afișajul superior arată Burn, cel inferior arată alternativ b-temperatura apei de încălzire din centrală, gazele de ardere și r-temperatura apei din centrală:
- LED-ul din dreapta sus al afișajului superior semnalizează funcționarea reductorului de alimentare cu peleți (când LED-ul este aprins, reductorul alimentează peleți în arzător, iar invers: dacă lumina este stinsă, reductorul nu funcționează).

- LED-ul din dreapta jos al afișajului inferior semnalizează când centrala alimentează pompa cu tensiune – când pompa funcționează (când lumina este aprinsă, pompa este alimentată, adică funcționează, iar invers: dacă LED-ul este stins, pompa nu funcționează),
- Când temperatura apei de încălzire se apropie de temperatura setată, aparatul Biodom 21 începe modularea, respectiv reglarea/reducerea puterii. În această stare afișajul arată "**regu H2O**", afișajul superior arată alternativ puterea (P este nivelul de funcționare al centralei, d este nivelul setat al centralei), iar cel inferior arată temperaturile.
- **"Cool flui"** – starea de oprire, afișată când aparatul de ardere Biodom 21 atinge temperatura setată a apei de încălzire din centrală plus adaosul de reglare (dacă temperatura apei de încălzire este setată la 70 °C, centrala intră în starea "cool flui" la 75 °C). Când centrala încheie starea "Cool flui", înseamnă că apa de încălzire din centrală s-a răcit. Apoi trece la:
- **"Test fire"** – și procedura de aprindere se repetă.

Controlul informațiilor despre funcționarea aparatului Biodom 21 necesită accesul în meniul de informații (datele afișate sunt doar ilustrative). Intrați în meniu cu o apăsare lungă a butonului MENU; când afișajul arată "tH2O", eliberați butonul. Cu butoanele + și - selectați informația dorită.

Informațiile afișate sunt:

- **tH2O** temperatura apei de încălzire din centrală
- **rH2O** temperatura apei de încălzire pe retur
- **tFLU** temperatura gazelor de ardere ((H2O)+30-90°C),
- **tChb** temperatura focului în camera de ardere (615°C+-40°C)
- **floU** admisia aer-oxigen în aparatul de ardere (480°C +- 40°C)
- **Fan1** tensiunea la ventilatorul 1 (130V +- 15V)
- **Fed1** procentul de alimentare cu peleți în arzător (70% +- 20%)

După ce ați terminat de vizualizat informațiile, cu butoanele + și - căutați informația "tH2O". Apoi apăsați scurt butonul ON/OFF pentru a reveni la starea anterioară.

Dacă afișajul arată "alarm", cauza alarmei trebuie stabilită cu ajutorul listei de alarme (vezi pagina 32).

20. CONDIȚII DE GARANȚIE

PREZENTARE GENERALĂ:

Pentru ca garanția să fie pe deplin valabilă, conform Directivei CEE 1999/44/E (42/2002), utilizatorul trebuie să respecte cu atenție instrucțiunile din acest document, și anume:

- să utilizeze centrala pe peleți în limitele sale, conform condițiilor din instrucțiunile de utilizare;
- să întrețină centrala pe peleți cu grijă și în mod constant;
- să respecte toate măsurile de siguranță conform legilor în vigoare;
- să evite orice intervenție neprofesională asupra centralei;
- să folosească numai piese de schimb originale.

CONDIȚII DE TIMP ALE GARANȚIEI:

Garanția pentru toate produsele Biodom este valabilă 24 de luni de la data primei porniri, cu condiția ca o revizie periodică să fie efectuată în cel mult 12 luni de la data pornirii.

CONDIȚII GENERALE DE GARANȚIE:

1. Declarăm:

- că produsul va funcționa impecabil în perioada de garanție, dacă este utilizat conform destinației și dacă se respectă Instrucțiunile de utilizare și întreținere anexate;
- că, în perioada de garanție, Biodom va remedia, prin firme de service autorizate, toate defectele din cauza cărora aparatul nu funcționează conform destinației, în cel mult 45 de zile de la sesizarea scrisă a defectului;
- că un produs nereparat în termenul menționat va fi, la cererea titularului garanției, înlocuit cu unul nou, iar perioada de garanție se prelungește cu durata reparației;
- că firma de service autorizată garantează condițiile de garanție prin semnătură și ștampilă pe certificatul de garanție emis.

2. Solicitarea garanției:

Garanția este valabilă cu condiția ca:

- clientul să dețină un document valabil (bon/factură) emis de vânzător;
- aparatul de ardere să fi fost instalat de o persoană calificată și/sau instruită, care stabilește dacă aparatul îndeplinește toate caracteristicile tehnice ale sistemului în care va fi instalat și trebuie să corespundă neapărat cerințelor din instrucțiuni;
- centrala pe peleți să fie utilizată conform instrucțiunilor de utilizare.

Garanția se solicită la vânzătorul de la care ați cumpărat aparatul.
La reclamație, descrieți exact defectul – deficiența.

3. Perioada de garantare a service-ului și a pieselor de schimb:

- perioada în care garantăm service-ul și piesele de schimb pentru utilizarea neîntreruptă a produsului este de 5 ani de la data primei porniri;
- în cazul înlocuirii modelelor de producție Biodom, garantăm piese de schimb pentru produsul dumneavoastră timp de 3 ani;
- după 5 ani, piesele de schimb vor fi disponibile, dar pot fi de altă culoare decât produsul dumneavoastră.

4. Garanția se pierde sau nu acoperă daunele cauzate de:

- intemperii, influențe chimice sau electrochimice, trăsnete, calamități și/sau dezastre naturale, utilizarea incorectă a produsului, întreținerea insuficientă, modificări sau intervenții asupra produsului, coș de fum necorespunzător sau ineficient și alte cauze care nu țin de produs, cum ar fi instalarea incorectă sau necorespunzătoare;

- arderea unor materiale care nu corespund tipului de material indicat în aceste instrucțiuni;
- orice daune cauzate de/în timpul transportului. Prin urmare, verificați cu atenție marfa livrată la primire. Dacă este deteriorată, informați imediat vânzătorul și consemnați dauna pe documentul de recepție sau pe comanda de livrare;
- dacă pornirea a fost efectuată de o firmă fără autorizația corespunzătoare pentru produsele Biodom;
- dacă produsul a fost modificat sau reparat de o persoană neautorizată;
- dacă utilizatorul nu respectă instrucțiunile de utilizare și întreținere;
- dacă la aparatul de încălzire Biodom apar defecte din cauza defectelor echipamentelor altor producători.

Răspunderea firmei Biodom 27 d.o.o. este limitată la furnizarea aparatului. Aparatul trebuie instalat corect conform instrucțiunilor producătorului și legilor în vigoare. Instalarea trebuie efectuată de personal calificat, stabilit de producător sau de reprezentant/vânzător[1] (și/sau sub supravegherea și răspunderea acestuia), care își asumă întreaga responsabilitate pentru instalarea finală și funcționarea corectă ulterioară a produsului instalat. În cazul neîndeplinirii condițiilor, firma Biodom 27 d.o.o. nu răspunde în niciun caz.

[1] Este considerată reprezentant/vânzător orice persoană fizică sau juridică autorizată să vândă produse utilizatorilor finali ai acestei garanții.

NOTĂ: Biodom 27 d.o.o. nu răspunde pentru nicio daună și consecință, chiar dacă acestea sunt o consecință a înlocuirii unei piese defecte a centralei.
Biodom 27 d.o.o. garantează că toate produsele sale sunt realizate din materiale de cea mai înaltă calitate și prin procese de fabricație care asigură o eficiență perfectă. Dacă în timpul utilizării normale apar piese defecte sau nefuncționale, acestea trebuie înlocuite.

PIESE SUPUSE UZURII NORMALE, NEACOPERITE DE GARANȚIE:

- garniturile și piesele din fontă care nu prezintă semne de defecte ce ar putea fi atribuite unei erori de fabricație;
- modificările de culoare, fisurile și micile modificări dimensionale nu sunt întemeiate și nu constituie motiv de reclamație, deoarece sunt o consecință a caracteristicilor naturale ale materialelor.

RĂSPUNDERE:
Biodom 27 d.o.o. nu recunoaște nicio despăgubire pentru daunele directe sau indirecte cauzate de produs sau legate de acesta.

SERVICE ÎN PERIOADA DE GARANȚIE:
Biodom 27 d.o.o. rezolvă problemele de garanție numai prin persoanele sale autorizate.

INSTANȚA COMPETENTĂ:
Pentru soluționarea litigiilor este competentă instanța din Koper.
La înlocuirea pieselor, garanția nu se prelungește.
Nu se acordă nicio despăgubire pentru perioada în care produsul nu a putut fi utilizat.
Biodom 27 d.o.o. nu răspunde pentru eventualele greșeli din instrucțiuni. Ne rezervăm dreptul de a face modificări fără notificare prealabilă.

21. SCHEMA COMPONENTELOR

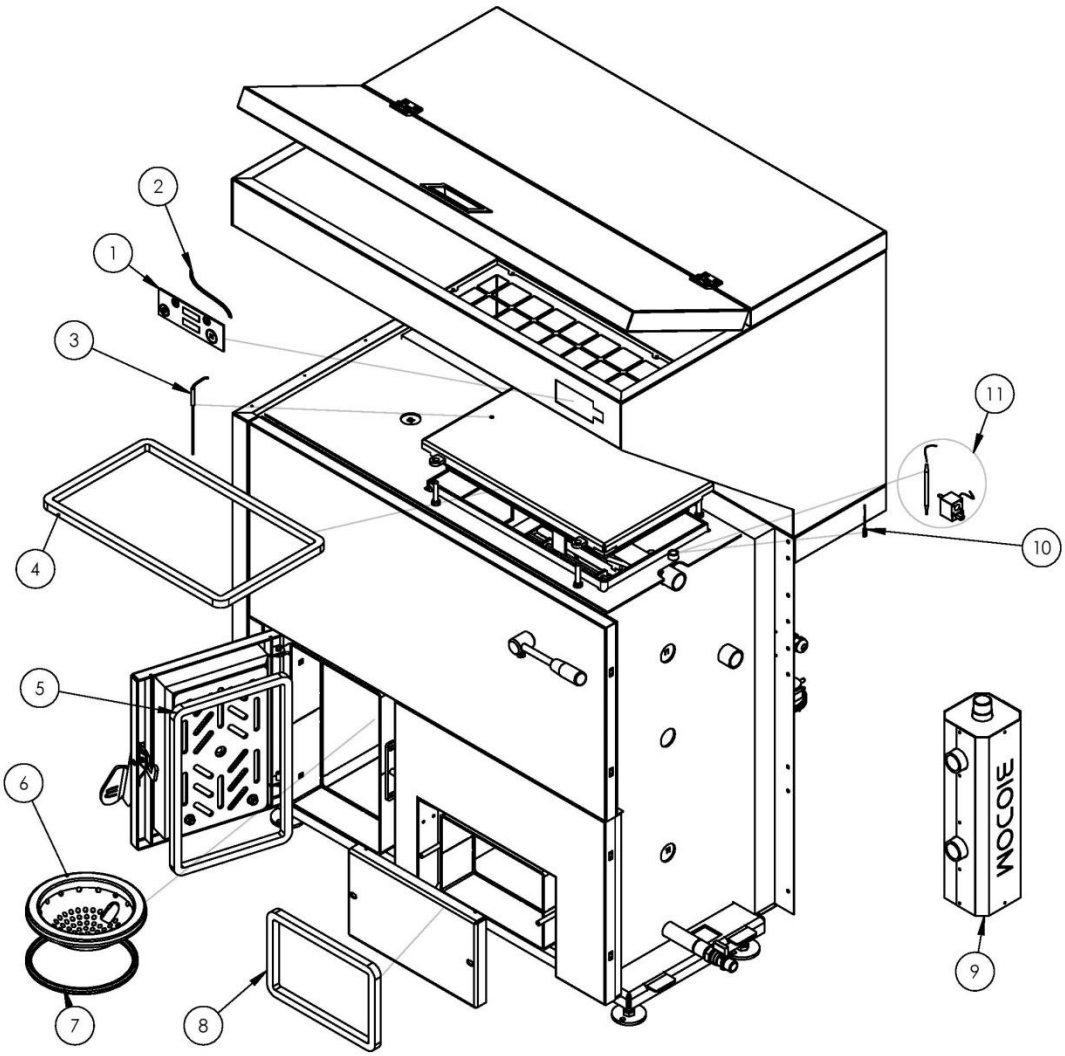

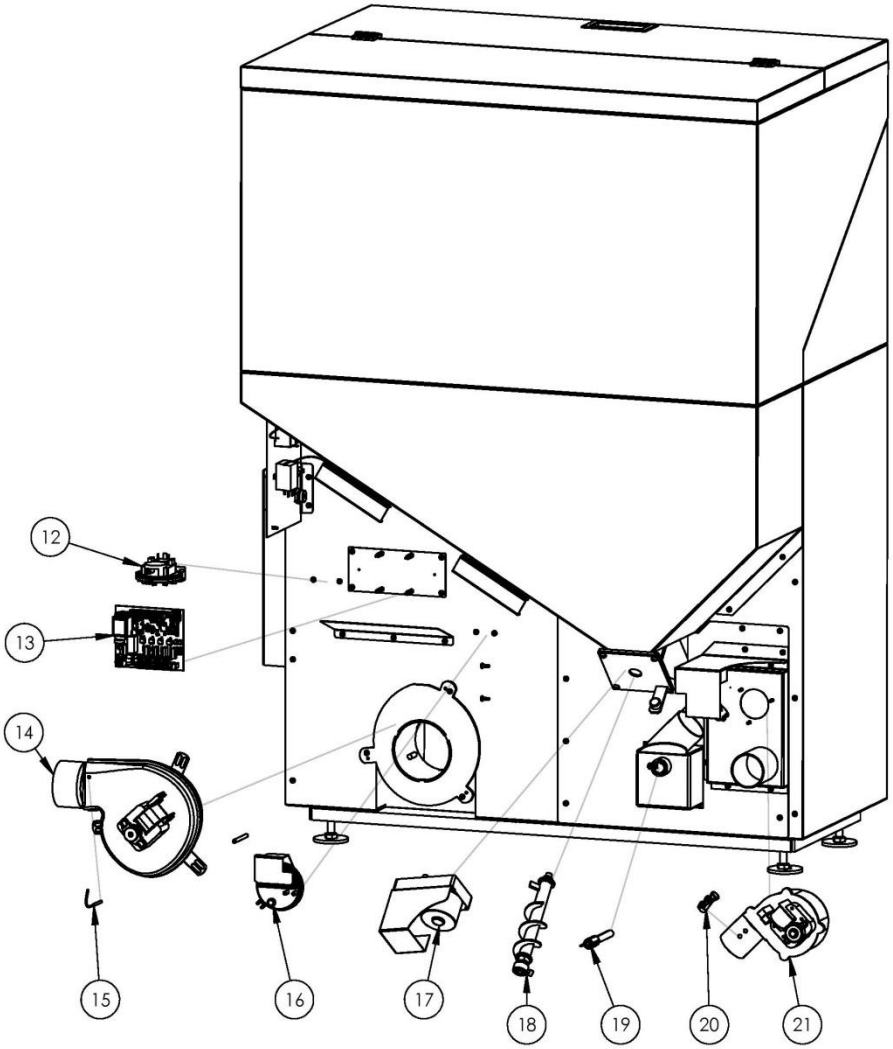
12
13
14
15
16
17
18
19
20
21

SERVICE 1 (SERVICE ÎN PERIOADA DE GARANȚIE)

NR. RAPORTULUI DE REVIZIE ANUALĂ A CENTRALEI: _____

LUCRARE: ☐ ÎNTREȚINERE PERIODICĂ ☐ ÎNTREȚINERE PERIODICĂ +3 ☐ RECLAMAȚIE

PRODUCĂTORUL COMBUSTIBILULUI: _____

ALTELE: _____

SEMNĂTURA CLIENTULUI: _____ ȘTAMPILA ȘI SEMNĂTURA TEHNICIANULUI:

DATA: _____ _____

SERVICE 2

NR. RAPORTULUI DE REVIZIE ANUALĂ A CENTRALEI: _____

LUCRARE: ☐ ÎNTREȚINERE PERIODICĂ ☐ ÎNTREȚINERE PERIODICĂ +3 ☐ RECLAMAȚIE

PRODUCĂTORUL COMBUSTIBILULUI: _____

ALTELE: _____

SEMNĂTURA CLIENTULUI: _____ ȘTAMPILA ȘI SEMNĂTURA TEHNICIANULUI:

DATA: _____ _____

SERVICE 3

NR. RAPORTULUI DE REVIZIE ANUALĂ A CENTRALEI: _____

LUCRARE: ☐ ÎNTREȚINERE PERIODICĂ ☐ ÎNTREȚINERE PERIODICĂ +3 ☐ RECLAMAȚIE

PRODUCĂTORUL COMBUSTIBILULUI: _____

ALTELE: _____

SEMNĂTURA CLIENTULUI: _____ ȘTAMPILA ȘI SEMNĂTURA TEHNICIANULUI:

DATA: _____ _____

SERVICE 4

NR. RAPORTULUI DE REVIZIE ANUALĂ A CENTRALEI: _____

LUCRARE: ☐ ÎNTREȚINERE PERIODICĂ ☐ ÎNTREȚINERE PERIODICĂ +3 ☐ RECLAMAȚIE

PRODUCĂTORUL COMBUSTIBILULUI: _____

ALTELE: _____

SEMNĂTURA CLIENTULUI: _____

ȘTAMPILA ȘI SEMNĂTURA TEHNICIANULUI:

DATA: _____ _____

SERVICE 5

NR. RAPORTULUI DE REVIZIE ANUALĂ A CENTRALEI: _____

LUCRARE: ☐ ÎNTREȚINERE PERIODICĂ ☐ ÎNTREȚINERE PERIODICĂ +3 ☐ RECLAMAȚIE

PRODUCĂTORUL COMBUSTIBILULUI: _____

ALTELE: _____

SEMNĂTURA CLIENTULUI: _____

ȘTAMPILA ȘI SEMNĂTURA TEHNICIANULUI:

DATA: _____ _____

SERVICE 6

NR. RAPORTULUI DE REVIZIE ANUALĂ A CENTRALEI: _____

LUCRARE: ☐ ÎNTREȚINERE PERIODICĂ ☐ ÎNTREȚINERE PERIODICĂ +3 ☐ RECLAMAȚIE

PRODUCĂTORUL COMBUSTIBILULUI: _____

ALTELE: _____

SEMNĂTURA CLIENTULUI: _____

ȘTAMPILA ȘI SEMNĂTURA TEHNICIANULUI:

DATA: _____ _____

SERVICE 7

NR. RAPORTULUI DE REVIZIE ANUALĂ A CENTRALEI: _____

LUCRARE: ☐ ÎNTREȚINERE PERIODICĂ ☐ ÎNTREȚINERE PERIODICĂ +3 ☐ RECLAMAȚIE

PRODUCĂTORUL COMBUSTIBILULUI: _____

ALTELE: _____

SEMNĂTURA CLIENTULUI: _____

ȘTAMPILA ȘI SEMNĂTURA TEHNICIANULUI:

DATA: _____ _____

BIODOM EUROPE SRL

www.biodom.eu

info@biodom.eu