BIODOM

KOTEL NA PELETE

BIODOM 21

DF 25

Navodila za uporabo, vzdrževanje in namestitev



Januar 2020

Zahvaljujemo se vam za nakup kotla Biodom. Prosimo, da pred namestitvijo in uporabo kotla na pelete Biodom natančno preberete navodila za uporabo. Ogrevalne naprave (v nadaljevanju: »kotel na pelete« ali »kotel«) podjetja Biodom 27 d.o.o. (v nadaljevanju: Biodom) so izdelane in preizkušene v skladu z varnostnimi zahtevami veljavnih evropskih direktiv.
Ta navodila so namenjena končnim uporabnikom, monterjem in pooblaščenemu vzdrževalnemu osebju kotlov na pelete Biodom. Če imate kakršne koli dvome glede navodil za uporabo ali potrebujete pojasnila, se neposredno obrnite na proizvajalca ali pooblaščeno osebo podjetja Biodom Europe SRL.
Tiskanje, prevajanje ali razmnoževanje navodil za uporabo, tudi delno, je dovoljeno le z odobritvijo podjetja Biodom Europe SRL

Kupili ste kotel Biodom, ki je namenjen centralnemu ogrevanju površin od 60 m^2 do 300 m^2. Gorivo za kotel so lesni peleti. Kotel deluje samodejno, pelete pa dozira dozirni polž iz zalogovnika pelet, ki je sestavni del naprave in je nameščen nad kotlovskim delom naprave. Zalogovnik se polni s peleti od zgoraj, skozi predviden pokrov. Poskrbite, da je kurilna naprava pravilno dimenzionirana glede na ogrevalni sistem in toplotne potrebe stavbe. Priklop in zagon naprave mora izvesti pooblaščena oseba.

Plamen, ki nastane pri pravilnem zgorevanju lesne biomase v kotlu, sprosti enako količino ogljikovega dioksida (CO_2) kot pri naravnem razpadu lesa.
Količina CO_2, ki nastane pri zgorevanju ali razpadu lesa, ustreza količini CO_2, ki jo drevo prejme iz okolja in pretvori v kisik in ogljik. Uporaba neobnovljivih fosilnih goriv (premog, kurilno olje, plin) v nasprotju z lesom sprošča v zrak ogromne količine CO_2, nakopičene v milijonih let, kar povečuje učinek tople grede. Načelo čistega zgorevanja v celoti izpolnjuje vse okoljske zahteve, zato je Biodom na tej osnovi zasnoval ves svoj razvoj.

KAZALO

1. OPOZORILA 5

2. TEHNIČNE ZNAČILNOSTI 8

3. MERE KOTLA BIODOM 21 9

4. NAMEN NAVODIL ZA UPORABO 10

4.1. POSODOBITVE 10

5. ODGOVORNOST PROIZVAJALCA 10

5.1. OSNOVNI PREVENTIVNO ZAHTEVANI STANDARDI 10

5.2. PREVOZ IN RAVNANJE S KOTLOM NA PELETE 11

5.3. ODGOVORNOST MONTERJA 11

6. NAMESTITEV 12

6.1. POSTAVITEV 12

6.2. ODVOD DIMNIH PLINOV 15

6.3. IZOLACIJA IN PREMER ODPRTIN V STREHI 17

6.4. DOVOD ZRAKA 17

6.5. ELEKTRIČNI PRIKLOP 18

7. ZAGON KOTLA 20

8. VARNOSTNA OPOZORILA 20

8.1. VARNOSTNA OPOZORILA ZA VZDRŽEVALCE 20

8.2. VARNOSTNA OPOZORILA ZA UPORABNIKA 21

9. NAVODILA ZA VARNO PRIŽIGANJE IN ČIŠČENJE KOTLA 22

9.1. REDNO VZDRŽEVANJE IN ČIŠČENJE KOTLA 22

9.2. KONTROLA IN DELI, KI POTREBUJEJO VZDRŽEVANJE 24

9.3. DODATNO VZDRŽEVANJE 24

10. POMEMBNE VARNOSTNE INFORMACIJE 25

11. KAKOVOST PELET JE ZELO POMEMBNA 26

11.1. SHRANJEVANJE PELET 27

12. OPIS IN DELOVANJE KRMILNE NAPRAVE 28

12.1. KOTEL MED DELOVANJEM 31

12.2. IZKLOP KOTLA 31

12.3. VKLOP KOTLA 31

12.4. NASTAVITEV ČASOVNEGA PROGRAMA 32

13. OZNAKE IN SPOROČILA NA ZASLONU 35

14. MENI 37

15. STANJA ALARMOV 39

16. INFORMACIJE O RAZGRADNJI IN ODSTRANJEVANJU KOTLA 46

17. NAVODILA ZA MONTERJE 47

18. NAVODILA ZA PRIKLOP KOTLA 48

18.1. SHEMA ELEKTRONSKE KRMILNE PLOŠČE KOTLA 51

18.2. SHEMA ŠT. 1: SAMO OGREVANJE 52

18.3. SHEMA ŠT. 2: OGREVANJE SANITARNE VODE 54

18.4. SHEMA ŠT. 3: OGREVANJE Z VEČ SISTEMI 56

19. NAVODILA ZA PRVI ZAGON 59

20. GARANCIJSKI POGOJI 62

21. SHEMA SESTAVNIH DELOV 64

1. OPOZORILA



POZOR

VSO EMBALAŽO ODSTRANITE IZ DOSEGA OTROK. NEVARNOST ZADUŠITVE Z VREČKO, FOLIJO, STIROPOROM ITD.



POZOR

Odvod dimnih plinov NE SME BITI PRIKLJUČEN NA:

- **dimnik, ki ga uporabljajo druge kurilne naprave (kotli, peči, kamini itd.);**
  sisteme za odvod zraka (nape, ventilatorji za odvod zraka itd.).



POZOR

Vgradnja dušilnih loput za vlek je prepovedana!

Dimovodna povezava Ø 80 mm od kotla na pelete do dimnika mora biti:

- **dolga največ 10 m (pri daljši povezavi je treba premer povezovalne cevi povečati na Ø 130 mm);**
- **vsako koleno 90° zahteva 1 m krajšo dimovodno povezavo;**
- **vsak spoj mora imeti vratca za čiščenje;**
  spoji med cevmi morajo biti tesni



POZOR

Če je upor v sistemu odvoda prevelik (veliko kolen, neustrezen zaključek, zožitve itd.), odvod dimnih plinov ni zagotovljen. Zato je treba povezovalne cevi in kolena povečati na večji premer – Ø 130 mm. Če dimnik ne zagotavlja ustreznega odvoda dimnih plinov, lahko pride tudi do nepravilnega delovanja in posledično do alarma kotla BIODOM. Priporočljivo je, da dimnik pred namestitvijo kotla BIODOM pregleda strokovnjak.



POZOR

Kotla nikoli ne izklapljajte tako, da izvlečete električni kabel iz vtičnice, medtem ko v kotlu še gori ogenj. To lahko poškoduje kotel in resno ogrozi njegovo delovanje.



POZOR

Odvod dimnih plinov mora biti ozemljen v skladu z veljavnimi predpisi. (Ozemljitev je zakonsko obvezna.) Ozemljitev mora biti neodvisna od kurilne naprave.



POZOR

Po končani namestitvi kotla so obvezne meritve izpusta dimnih plinov.



POZOR

Kotel na pelete deluje s podtlakom v zgorevalni komori. Zato poskrbite, da je odvod dimnih plinov toplotno tesen.

Pri prvem zagonu (najmanj 1 ura delovanja kotla) barva izhlapeva in oddaja neprijeten vonj. Zato prostor nato prezračite.



POZOR

MED DELOVANJEM KOTLA NA PELETE SE OTROCI NE SMEJO PRIBLIŽEVATI KOTLU ALI SE IGRATI Z NJIM!



POZOR

Pazite, da tesnilna vrvica pod robom zgorevalne komore ni poškodovana. Če je tesnilna vrvica poškodovana, se obrnite na pooblaščeni servis.



POZOR

Pred čiščenjem se prepričajte, da sta kotel na pelete in pepel v njem ohlajena.



POZOR

Če v dimniku zagori, morajo vse osebe in živali zapustiti prostor, nato takoj izklopite napajanje na glavnem stikalu ali iz vtičnice (če je to mogoče brez nevarnosti) in pokličite gasilce.



POZOR

Za zagotovitev delovanja in varnosti kotla ne uporabljajte drobno narezanega lesa.



POZOR

Kotla na pelete ne uporabljajte kot sežigalnico.



POZOR

Osebe s poškodbami hrbta in nosečnice naj ne dvigajo vreč s peleti.



POZOR

Proizvajalec v nobenem primeru ne odgovarja za škodo zaradi uporabe slabih pelet niti za slabo delovanje kotla zaradi slabe kakovosti uporabljenih pelet.



POZOR

Peleti morajo ustrezati standardom DIN 51731, DIN plus, Ö-Norm M-7135 ali drugim primerljivim evropskim standardom.



POZOR

PELET NE SHRANJUJTE V BLIŽINI KOTLA NA PELETE. Hranite jih vsaj 50 cm stran.

---

2. TEHNIČNE ZNAČILNOSTI

	Minimalno	Nazivno
Toplotna moč	**5,82 kW**	**19,67 kW**
Izkoristek	**92,36 %**	**91,49 %**
Poraba pelet na uro	**1,39 kg/h**	**5,14 kg/h**
Čas gorenja z 1 polnjenjem zalogovnika (pribl.)	**90 h**	**24,3 h**
Temperatura dimnih plinov	**68 °C**	**130 °C**
Masni pretok dimnih plinov	**5,56 g/s**	**11,9 g/s**
Gorivo	**Peleti C1**	
razred kotla po EN 303-5:2012	**5**	
Dimovodni priključek	**Ø80 mm**	
Prostornina vode v kotlu	**61 l**	
Temperatura vode v kotlu	**65 °C – 80 °C**	
Najvišja temperatura vode v kotlu	**90 °C**	
Najnižja temperatura povratne vode	**50 °C**	
Najvišji dovoljeni delovni tlak	**2,5 bar**	
Upor kotla ΔT = 20 °C	**38 mbar**	
Prostornina kurišča	**60,44 l**	
Teža	**230 kg**	
Zalogovnik pelet	**~ 130 kg**	
Vlek dimnika	**10 Pa (± 10) Pa**	
Napetost	**220 V**	
Tok pri največji električni porabi med delovanjem kotla	**1,80 A**	
Frekvenca	**50 Hz**	
Največja poraba moči med delovanjem kotla	**39 W**	
Najmanjša poraba moči med delovanjem kotla	**21,1 W**	
Največja poraba moči med vžigom kotla	**278 W**	

Poraba v stanju pripravljenosti	**2,2 W**
Stopnja zaščite	**IP20**
Kotel deluje z dvema ventilatorjema	
Kotel deluje izključno s podtlačnim zgorevanjem	
Kotel deluje brez pogojev kondenzacije	
Hrup	**ne presega 70 dB**
Emisije CO pri 13 % O2	**32** mg/m_n3
Emisije OGC pri 13 % O2	**<4,4** mg/m_n3
Prah pri 13 % O2	**0,02** mg/m_n3

Številka poročila 2003833/C-517

3. MERE KOTLA BIODOM 21

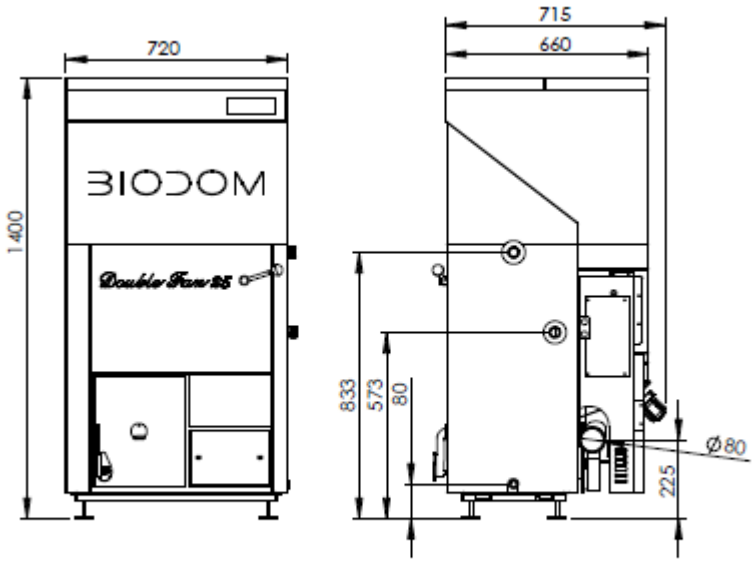

BD 21 DF 25

4. NAMEN NAVODIL ZA UPORABO

Namen navodil za uporabo je, da uporabnik sprejme vse potrebne ukrepe in pripravi vso potrebno opremo za varno in pravilno uporabo kurilne naprave.

4.1. POSODOBITVE

Ta navodila odražajo stanje izdelka v trenutku izdelave kotla.
Navodila ne veljajo za izdelke, ki so že na trgu z ustrezno tehnično dokumentacijo, in jih po kakršni koli spremembi, prilagoditvi ali uporabi novih tehnologij na novejših izdelkih ni mogoče šteti za pomanjkljiva ali neustrezna.
Vsebino tega priročnika je treba skrbno prebrati in upoštevati. Vse informacije v tem priročniku so potrebne za pravilno namestitev, uporabo in vzdrževanje vašega kotla.
Navodila skrbno in varno shranite. Navodila za uporabo, vzdrževanje in namestitev so sestavni del kotla na pelete.
Če kotel na pelete preide v last druge osebe, mora ta oseba skupaj s kotlom prejeti tudi ta navodila za uporabo.
Če navodila izgubite, zahtevajte nov izvod pri proizvajalcu, pooblaščenem prodajalcu ali serviserju.

5. ODGOVORNOST PROIZVAJALCA

S temi navodili Biodom 27 d.o.o. zavrača vsakršno civilno ali kazensko, neposredno ali posredno odgovornost zaradi:

- nesreč zaradi neupoštevanja standardov in zahtev iz teh navodil;
- nesreč zaradi prepovedane ali nepravilne uporabe s strani uporabnika;
- nesreč zaradi sprememb in popravil, ki jih proizvajalec Biodom 27 d.o.o. ni odobril;
- slabega vzdrževanja;
- nepredvidljivih dogodkov;
- nesreč zaradi uporabe neoriginalnih ali neustreznih nadomestnih delov.

Za namestitev je v celoti odgovoren monter.

5.1. OSNOVNI PREVENTIVNO ZAHTEVANI STANDARDI

Izdelek Biodom 21 je izdelan v skladu z naslednjimi standardi:

DIREKTIVA ES O STROJIH (2006/42/ES);
DIREKTIVA ES O NIZKONAPETOSTNI OPREMI (2014/35/EU);
DIREKTIVA ES O ELEKTROMAGNETNI ZDRUŽLJIVOSTI (2014/30/EU);
DIREKTIVA ES O KOTLIH ZA OGREVANJE NA TRDA GORIVA DO NAZIVNE MOČI kW; EN 303-5

Harmonizirani standardi:

- SIST EN ISO 12100-1: 2004 in A1: 2010;
- SIST EN ISO 12100-2: 2004 in A1: 2010;
- SIST EN 303-5: 2012;
- 61000-6-3: 2007;
- 61000-6-2: 2005;
- 61000-3-3: A1 2002;
- 61000-3-3: A2 2006;
- EN 60204-1: 2006 in A1:2009.

5.2. PREVOZ IN RAVNANJE S KOTLOM NA PELETE

Pri premikanju kotla pazite na svojo varnost.
Pred prevozom in premikanjem kotla, ki morata potekati povsem varno, se prepričajte, da je nosilnost transportne opreme zadostna. Izogibajte se nenadnim in/ali sunkovitim premikom kotla.



POZOR

VSO EMBALAŽO ODSTRANITE IZ DOSEGA OTROK. NEVARNOST ZADUŠITVE Z VREČKO, FOLIJO, STIROPOROM ITD.

5.3. ODGOVORNOST MONTERJA

Monter je odgovoren, da preveri ustreznost namestitve in cevne napeljave, zagotovi dovod zraka za zgorevanje, upošteva predpisane razdalje in vse druge rešitve, potrebne za namestitev kotla na pelete.
Monter je odgovoren za skladnost z lokalno zakonodajo, ki velja v kraju namestitve kotla na pelete.
Uporaba kotla na pelete mora biti skladna z navodili za uporabo, vzdrževanje in namestitev ter z vsemi varnostnimi standardi, ki jih določa lokalna zakonodaja v kraju namestitve kotla.
Standard UNI 10683 določa naloge monterja. Monter mora preveriti:

- vrsto naprave, ki jo namešča;
- ustreznost prostora za namestitev naprave, ki jo določa najmanjša zahtevana velikost prostora, v katerem bo nameščen kotel na pelete;
- navodila proizvajalca ogrevalne naprave glede zahtev za odvod dimnih plinov;
- notranji premer dimnika, material, iz katerega je izdelan, ali je raven oziroma enakomeren in da v njem ni ovir;
- višino in po potrebi navpično podaljšanje dimnika;
- obstoj in ustreznost odpornosti dimniške kape;
- možnost dovoda zunanjega zraka;
- možnost hkratne uporabe generatorja za povezavo z drugo opremo.

Če so rezultati vseh zgoraj navedenih preverjanj pozitivni, se lahko namestitev nadaljuje. Natančno upoštevajte navodila proizvajalca ter veljavne varnostne in požarne standarde. Po prvem zagonu kotla izvedite vsaj 30-minutni preizkus delovanja, da preverite vse zahtevane pogoje.
Po končani namestitvi mora monter kupcu predati naslednje:

- navodila proizvajalca za uporabo, vzdrževanje in namestitev (če niso priložena napravi);
- zahtevano dokumentacijo v skladu z veljavnimi standardi;
- kupca mora usposobiti za uporabo ter redno vzdrževanje in čiščenje naprave.

6. NAMESTITEV

Za namestitvena dela v prostoru je v celoti odgovoren kupec.
Pred začetkom namestitve mora monter upoštevati vse zahtevane zakonske varnostne standarde, zlasti:

- preveriti, ali predpisi za namestitev kotla na pelete ustrezajo lokalnim, nacionalnim in evropskim predpisom
- upoštevati zahteve iz tega dokumenta
- preveriti, ali so cevi in dovod zraka ustrezni za vrsto namestitve
- ne izvajati začasnih električnih priklopov z neustreznimi kabli
- preveriti ozemljitev električnega sistema
- vedno uporabljati osebno varovalno opremo in vso zakonsko predpisano zaščito
- vedno pustiti dovolj prostora za vzdrževalna dela
- pridobiti soglasje dimnikarja za priklop kotla na dimnik
- po končani namestitvi izvesti meritve izpusta dimnih plinov.

6.1. POSTAVITEV

Embalažo kotla na pelete je priporočljivo odstraniti šele, ko je kotel na mestu namestitve.

Če so sosednje stene in/ali tla iz materiala, ki ni odporen na toploto, jih je treba ustrezno zaščititi z izolacijskim, negorljivim materialom.

Za zaščito tal iz gorljivega materiala priporočamo, da pod kotel položite kovinsko ploščo debeline 3 do 4 mm, ki sega vsaj 30 cm pred sprednjo stran kotla na pelete.

Kotel na pelete mora biti nameščen v skladu z risbo, ki določa razdalje od sten (***slika 1***).

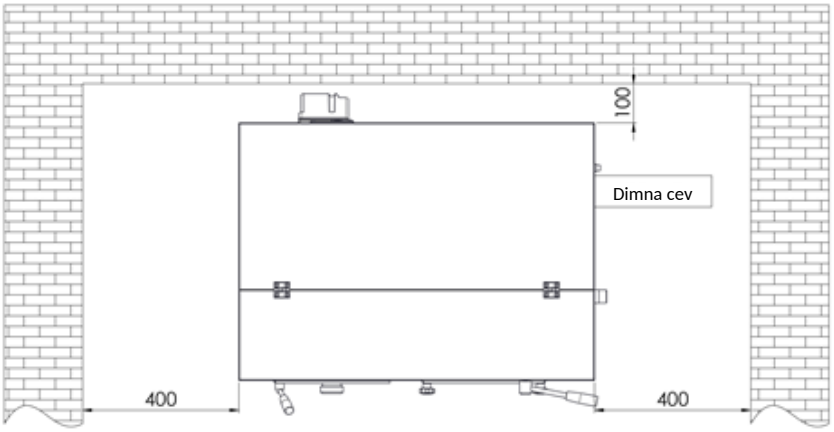

PRIMER 1

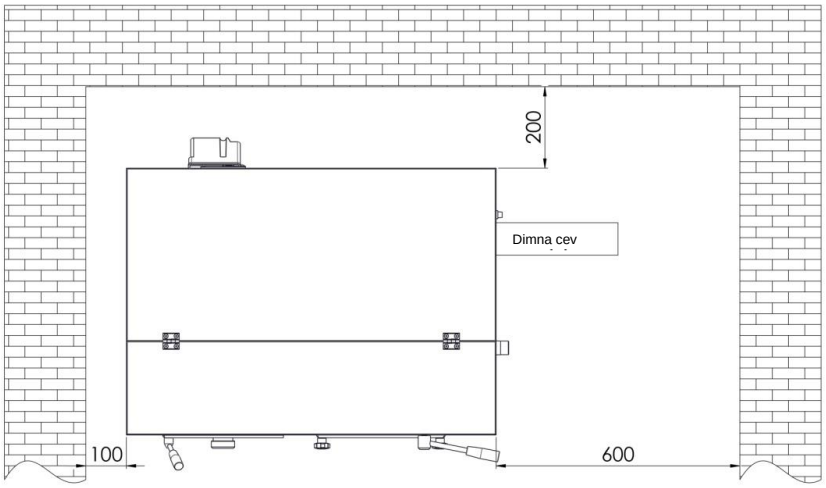

PRIMER 2

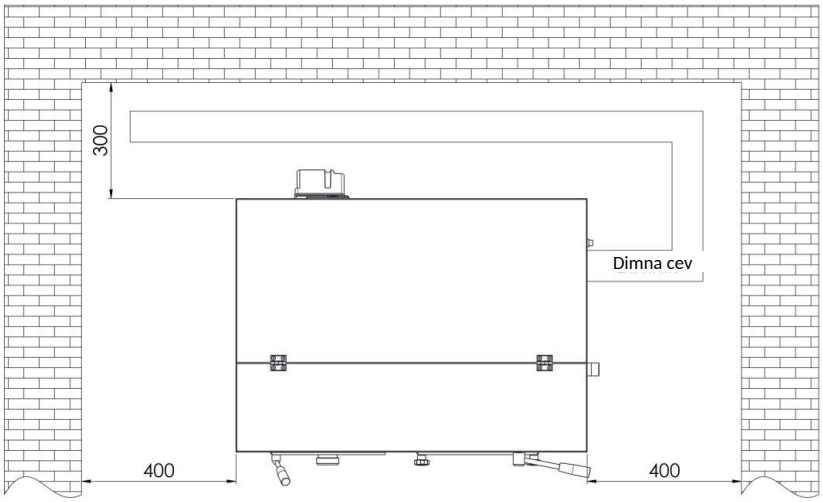

PRIMER 3

Slika 1: Najmanjša razdalja kotla od sten kotlovnice

Če je kotel na pelete nameščen v kotlovnici, v kateri so druge naprave, ki porabljajo zrak (drug kotel, različni sesalni ventilatorji itd.), poskrbite, da je dovod zraka zadosten za varno delovanje kurilne naprave.

Če dimovod poteka skozi strop, ga je treba ustrezno izolirati z oblogo iz negorljivega izolacijskega materiala.

Ko je kotel na pelete postavljen, ga je treba z nastavljivimi nogami izravnati (vodoravna postavitev).



POZOR

Odvod dimnih plinov NE SME BITI PRIKLJUČEN NA:

- **dimnik, ki ga uporabljajo druge kurilne naprave (kotli, peči, kamini itd.);**
- **sisteme za odvod zraka (nape, ventilatorji za odvod zraka itd.).**



POZOR

Vgradnja dušilnih loput za vlek je prepovedana!

Dimovodna povezava Ø 80 mm od kotla na pelete do dimnika mora biti:

- **dolga največ 10 m (pri daljši povezavi je treba premer povezovalne cevi povečati na Ø 130 mm);**
- **vsako koleno 90° zahteva 1 m krajšo dimovodno povezavo;**
- **vsak spoj mora imeti vratca za čiščenje;**
- **spoji med cevmi morajo biti tesni.**



POZOR

Če je upor v sistemu odvoda prevelik (veliko kolen, neustrezen zaključek, zožitve itd.), odvod dimnih plinov ni zagotovljen. Zato je treba povezovalne cevi in kolena povečati na večji premer – Ø 130 mm. Če dimnik ne zagotavlja ustreznega odvoda dimnih plinov, lahko pride tudi do nepravilnega delovanja in posledično do alarma kotla Biodom 21. Priporočljivo je, da dimnik pred namestitvijo kotla Biodom 21 pregleda strokovnjak.

Sistem odvoda dimnih plinov iz kotla na pelete deluje na osnovi podtlaka v kotlu in komaj zaznavnega tlaka v dimovodni povezovalni cevi Ø 80 mm. Zelo pomembno je, da je odvod dimnih plinov tesen.
Treba je analizirati razporeditev in zgradbo prostora, v katerem je nameščen dimnik. Če poteka skozi stene in/ali streho, mora biti pravilno nameščen v skladu s požarnovarnostnimi standardi.
Poskrbite, da je v prostoru, v katerem je nameščen kotel na pelete, dovolj zraka za pravilno zgorevanje. Če kotlu Biodom 21 primanjkuje kisika/zraka, kotel prikaže alarm. Zunanji dovod zraka zahteva cev s premerom najmanj 110 mm in dolžino največ 10 m. Vsako koleno 90° zmanjša dovoljeno dolžino za 1 m. Če je dovod zraka daljši, je treba premer dovodne cevi povečati.
Pri mreži na fasadi mora biti odprtina za vlek velika 100 cm² ali več.
Naprava deluje pri 220 V – 50 Hz. Poskrbite, da električni kabli niso položeni pod kotlom, da so daleč od vročih površin in da se ne dotikajo ostrih delov, ki bi jih lahko

poškodovali. Če je kotel na pelete električno preobremenjen, se življenjska doba električnih sestavnih delov močno skrajša.

POZOR

Kotla nikoli ne izklapljajte tako, da izvlečete električni kabel iz vtičnice, medtem ko v kotlu še gori ogenj. To lahko poškoduje kotel in resno ogrozi njegovo delovanje.

6.2. ODVOD DIMNIH PLINOV

Odvod dimnih plinov mora biti v skladu z veljavnimi predpisi. Cevi za dimne pline ne smejo biti priključene na druge odvodne cevi katere koli druge kurilne naprave (***slika 2***). Prepovedano je speljati dimne pline v zaprte in/ali delno zaprte prostore, npr. garažo, ozke prehode ali hodnike, podhode ali katere koli druge podobne prostore. Če dimovodna povezava ni ustrezna, jo je treba izvesti v skladu s prej navedenimi zahtevami (točka 3.1).

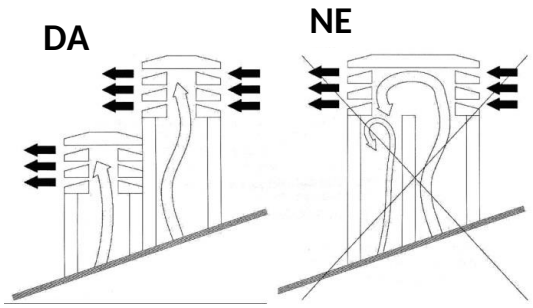

Slika 2

POZOR

Odvod dimnih plinov mora biti ozemljen v skladu z veljavnimi predpisi. (Ozemljitev je zakonsko obvezna.)
Ozemljitev mora biti neodvisna od kurilne naprave.

Dimnik mora po merah in materialu, iz katerega je izdelan, ustrezati standardom UNI 9615-9731, UNI 10683 - EN1856-1.
Dimniki v slabem stanju in/ali iz neustreznih materialov (azbest, pocinkana pločevina itd., s hrapavimi ali poroznimi površinami) so z zakonom prepovedani in ogrožajo pravilno delovanje kotla.

Dim je mogoče odvajati skozi klasičen dimnik (glejte spodnjo sliko), če so izpolnjena naslednja pravila:

- Preverite stanje vzdrževanja dimnika. Za pravilno vzdrževanje in/ali obnovo se obrnite na dimnikarsko službo.

- Odvod dimnih plinov je mogoče priključiti neposredno na dimnik le, če ima ta največji presek 20 x 20 cm ali premer 20 cm in ima revizijsko odprtino.
- Če je dimnik večjih dimenzij, je vanj treba vgraditi cev iz nerjavnega jekla (zahtevanega premera) z ustrezno izolacijo.
- Poskrbite, da je povezava z dimnikom ustrezno zatesnjena.
- Izogibajte se stiku z gorljivim materialom (na primer lesnim pepelom), v vsakem primeru pa ga izolirajte z ognjeodpornim materialom.

Pri povezavah med kotlom na pelete in dimnikom je obvezna uporaba kolen z vratci za čiščenje (***slika 3***). Kolena z vratci za čiščenje omogočajo redno čiščenje brez razstavljanja cevi. Dimni plini v dimovodni povezavi so pod rahlim tlakom. Zato je obvezno preveriti, da je pokrov za čiščenje pepela popolnoma hermetično zaprt in da tak ostane tudi po vsakem čiščenju. Poskrbite za pravilno ponovno sestavljanje in preverite stanje tesnila.



Slika 3: Čistilni element

Spoj med cevmi mora biti vedno izveden tako, da je moški del obrnjen navzgor (***slika 4***).

Vodoravnim povezavam cevi do dimnika se je priporočljivo izogibati. Če to ni mogoče, cevi ne smejo biti nameščene pod kotom navzdol, temveč pod kotom navzgor vsaj 5° (***slika 5***). Vodoravni del cevi ne sme biti daljši od 2 m.
Cevi od kotla na pelete ni priporočljivo priključiti neposredno na dimnik z vodoravno cevjo, daljšo od 1 m.

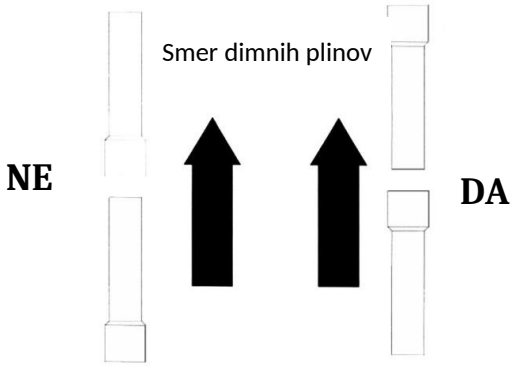

Slika 4

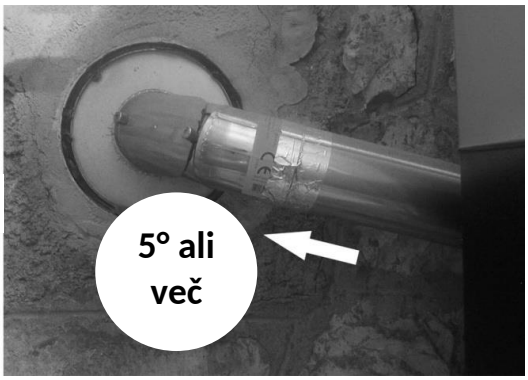

Slika 5

6.3. IZOLACIJA IN PREMER ODPRTIN V STREHI

Ko je mesto namestitve kotla določeno, je treba izdelati odprtino za prehod dimnih cevi. Ta se razlikuje glede na vrsto namestitve, premer dimnih cevi ter vrsto stene ali strehe, skozi katero mora potekati. Izolacija mora biti mineralnega izvora (kamena volna) z nazivno gostoto več kot 80 kg/m³.
Dober vlek je v največji meri odvisen od dimnika, ki mora biti brez ovir, kot so zožitve in/ali različna kolena. Kolena morajo biti pod kotom 30°, 45° in 90°. Kolena pod kotom 90° morajo biti izdelana iz treh delov (***slika 6***).
V vsakem primeru je obvezna začetna navpična ravna cev dolžine najmanj 1,5 metra, ki zagotavlja pravilen odvod dimnih plinov.

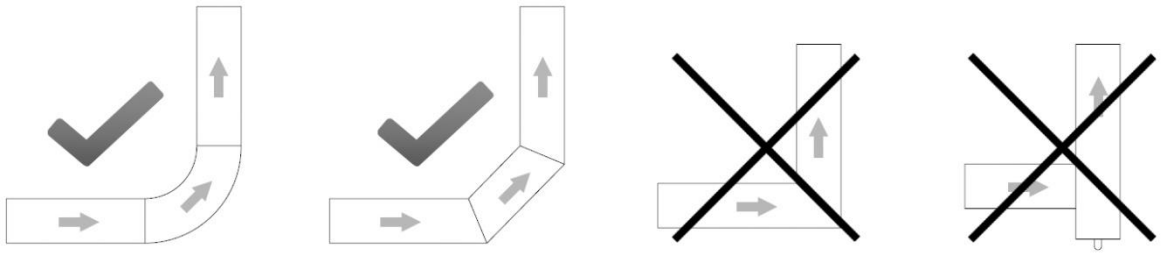

Slika 6

6.4. DOVOD ZRAKA

Zrak iz okolice, potreben za pravilno zgorevanje, je treba obnavljati s svežim zrakom skozi odprtino v steni, režo na vratih kotlovnice ali mrežo na oknu. To zagotavlja pravilno zgorevanje in pravilno delovanje kotla.
Odprtina za dovod svežega zraka mora imeti tudi zaščitno rešetko proti dežju, vetru in mrčesu. Odprtina mora biti izdelana na zunanji steni prostora, v katerem je nameščen kotel na pelete.

Standard UNI 10683 prepoveduje dovod zraka iz skladišč gorljivih materialov ali prostorov s požarno nevarnostjo.

Če so v prostoru druge kurilne naprave, je treba zagotoviti dovolj zraka za pravilno zgorevanje vseh kurilnih naprav in upoštevati vse tehnične lastnosti že nameščenih prezračevalnih sistemov v kotlovnici.

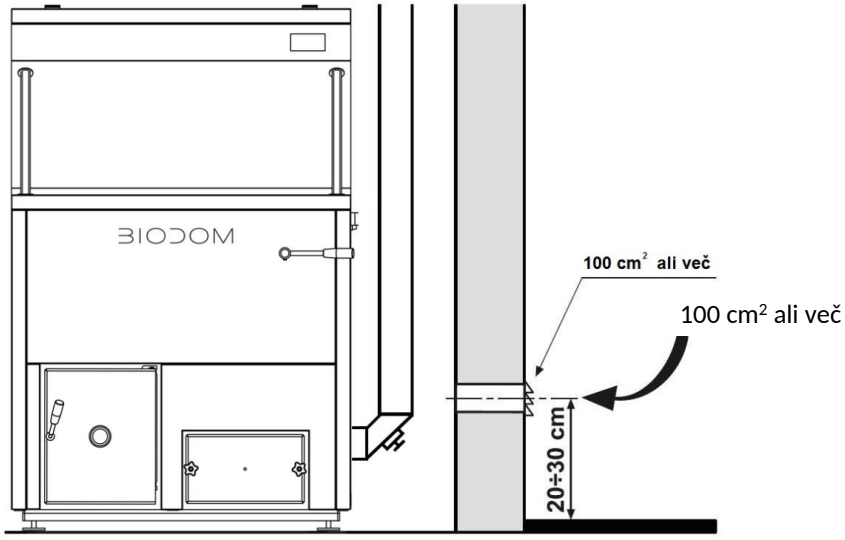

Slika 7

6.5. ELEKTRIČNI PRIKLOP

Kurilno napravo je treba priključiti na električno omrežje. Naši kotli na pelete imajo napajalni kabel za srednje temperature. Če je napajalni kabel poškodovan in ga je treba zamenjati, se obrnite na naš servis.
Pred izvedbo električnih priključkov se prepričajte, da:

- lastnosti električne napeljave ustrezajo podatkom na kurilni napravi;
- **je odvod dimnih plinov ozemljen v skladu z veljavnimi predpisi in lokalnimi zahtevami. (Ozemljitev je zakonsko obvezna.)**
- **Napajalni kabel nikoli ne sme doseči 80 °C nad temperaturo okolice.** Če želite kotel priključiti neposredno na električno omrežje, morate vgraditi dvopolno stikalo z najmanj 3 mm razmika med kontakti, primerno za zahtevano električno napetost in v skladu z veljavnimi predpisi. Dvopolno stikalo mora biti vedno dostopno, tudi po namestitvi kotla.

Električni priklop

Kotel na pelete mora biti priključen na električno omrežje. Napajalni kabel je dolg 3 m, bele barve in označen z »220 V«. Drugi priključni kabel je namenjen priklopu črpalke, je črne barve in označen s »Pump«.

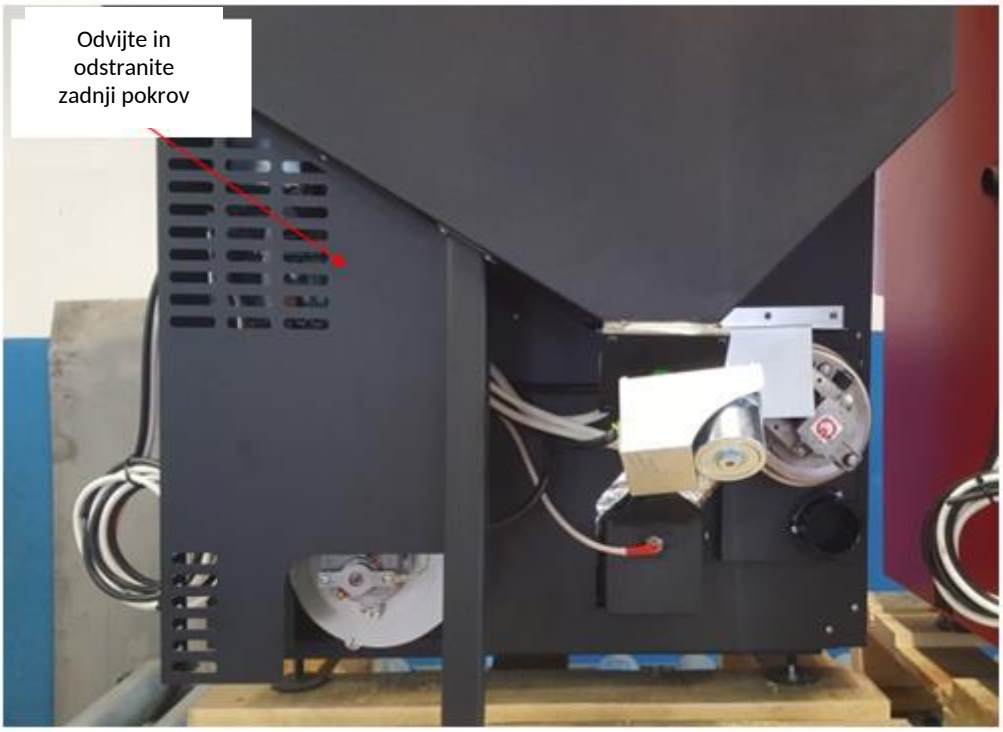

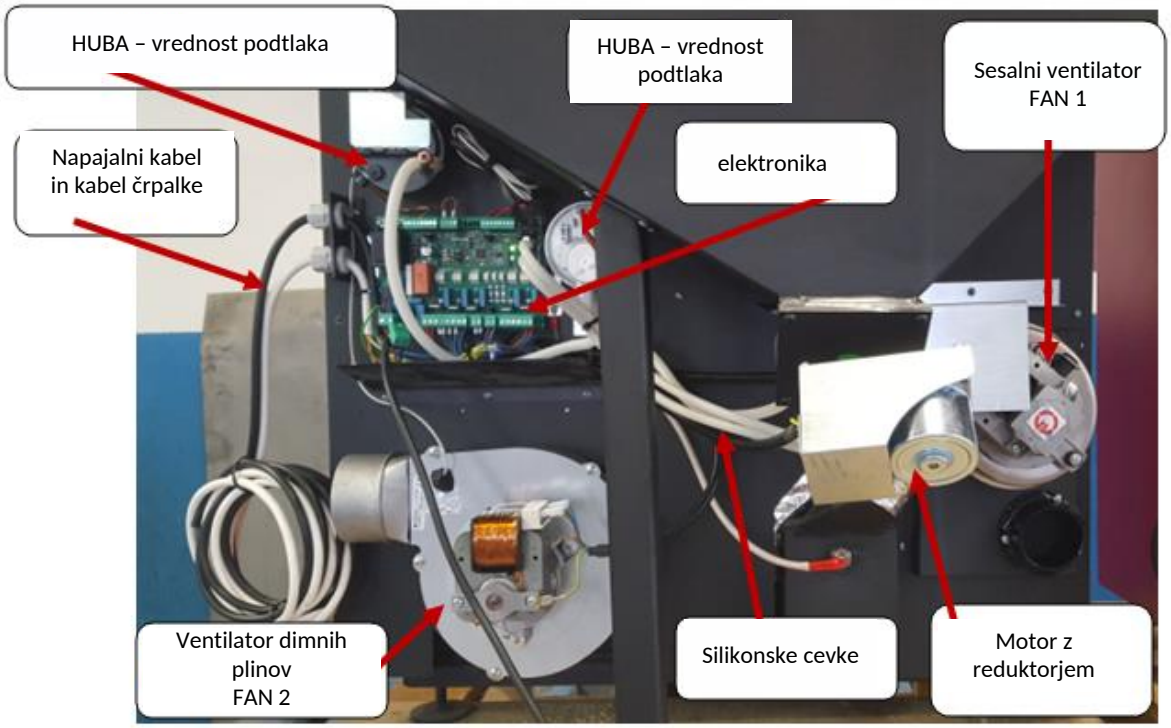

Slika 8

Beli – napajanje kotla (220 V)
Črni – črpalka

Če je napajalni kabel poškodovan, ga je treba zamenjati. Zamenja ga lahko le pooblaščena oseba. Električni priklop mora biti lahko dostopen tudi po namestitvi kotla na pelete.



POZOR

Po končani namestitvi kotla so obvezne meritve izpusta dimnih plinov.

---

7. ZAGON KOTLA

Zagon kotla lahko izvede le tehnik, ki ga je pooblastil proizvajalec, sicer garancija preneha veljati.

NAVODILA ZA VARNOST OSEB, ŽIVALI IN PREMOŽENJA

Monterja želimo seznaniti z nekaterimi splošnimi smernicami, ki jih je treba upoštevati za pravilno namestitev kotla na pelete. To so zahtevani standardi, ki pa niso zadostni; za nadaljnje in podrobnejše informacije je treba prebrati preostali del navodil za uporabo, vzdrževanje in namestitev

- Kotel na pelete priključite na električno omrežje;
- V prostor s kotlom ne spuščajte otrok ali živali;
- Uporabljajte samo kakovostne pelete in nobenih drugih vrst goriva;
- Vse uporabnike seznanite z možnimi tveganji in nevarnostmi ter jih poučite o ravnanju s kotlom na pelete;
- Če je kotel na pelete postavljen na lesena tla, je priporočljivo tla zaščititi v skladu s predpisi.



POZOR

Kotel na pelete deluje s podtlakom v zgorevalni komori. Zato poskrbite, da je odvod dimnih plinov <u>toplotno</u> <u>tesen.</u>

Pri prvem zagonu (najmanj 1 ura delovanja kotla) barva izhlapeva in oddaja neprijeten vonj. Zato prostor nato prezračite.

---

8. VARNOSTNA OPOZORILA

8.1. VARNOSTNA OPOZORILA ZA VZDRŽEVALCE

Poleg upoštevanja splošnih varnostnih predpisov morajo vzdrževalci tudi:

- vedno uporabljati varnostne naprave in osebno varovalno opremo v skladu z Direktivo 89/391/EGS;
- pred začetkom kakršnega koli dela izklopiti napajanje;
- vedno uporabljati ustrezno orodje;

- pred začetkom kakršnega koli dela na kotlu se prepričati, da sta kotel in pepel v njem hladna, zlasti preden se ga dotaknejo;
- **KOTLA NA PELETE NI DOVOLJENO UPORABLJATI, ČE JE VSAJ ENA VARNOSTNA NAPRAVA POKVARJENA, NEPRAVILNO POPRAVLJENA ALI NE DELUJE!**
- ne izvajati nobenih sprememb iz kakršnega koli razloga, razen tistih, ki jih dovoli in/ali odobri proizvajalec ali pooblaščena oseba.
- vedno uporabljati originalne nadomestne dele. Ne čakajte, da se sestavni deli kotla obrabijo, preden jih zamenjate. Zamenjava obrabljenega dela, preden odpove, pomaga preprečiti poškodbe zaradi nenadne okvare sestavnega dela, ki lahko resno ogrozi osebe in/ali njihovo premoženje.
- pri čiščenju pepela očistiti tudi zgorevalno posodo in prostor pod njo.

8.2. VARNOSTNA OPOZORILA ZA UPORABNIKA

Prostor, v katerem bo kotel na pelete postavljen, oziroma mesto namestitve mora biti v skladu z lokalnimi, nacionalnimi in evropskimi direktivami.
Kotel na pelete je kurilna naprava, zato se lahko zunanje površine kotla med delovanjem močno segrejejo.
Kotel na pelete je kotel za lesne pelete razreda A1 in A2, izdelan izključno za kurjenje lesnih pelet (peleti premera 6 mm in dolžine 30 mm z največ 10 % vlage) oziroma za gorivo A1 in A2 (lesni peleti) v skladu s standardom EN 14961-2.



POZOR

MED DELOVANJEM KOTLA NA PELETE SE OTROCI NE SMEJO PRIBLIŽEVATI KOTLU ALI SE IGRATI Z NJIM!

Pri uporabi kurilne naprave je priporočljivo posebej paziti na naslednje:

- med delovanjem kotla se mu NE približujte in se ne dotikajte vrat zgorevalne komore zaradi NEVARNOSTI OPEKLIN
- med delovanjem kotla se mu NE približujte in se ne dotikajte dimovodne povezave zaradi NEVARNOSTI OPEKLIN
- med delovanjem kotla NE izvajajte nobenega čiščenja kurilne naprave
- med delovanjem kotla ne odpirajte vrat kurišča, saj kotel deluje pravilno le, ko so njegova vrata hermetično zaprta (če med delovanjem odprete vrata, se sproži alarm)
- med delovanjem kotla NE odstranjujte pepela
- otrokom in živalim NE dovolite približevanja kotlu na pelete
- UPOŠTEVAJTE ZAHTEVE IZ TEGA DOKUMENTA

Za pravilno uporabo kotla upoštevajte tudi naslednja navodila:

- uporabljajte samo in izključno gorivo, ki ga priporoča proizvajalec kotla;
- upoštevajte navodila za vzdrževanje;

- kurišče kotla očistite pri vsakem porabljenem zalogovniku pelet (3–14 dni, ko sta kotel na pelete in pepel v njem ohlajena);
- kotla na pelete NE uporabljajte v primeru okvare delovanja ali drugih nepravilnosti, nenavadnih zvokov in/ali sumljivih napak in se TAKOJ obrnite na pooblaščeni servis;
- po kotlu NE polivajte vode in ognja v zgorevalni komori ne gasite z vodo;
- NE naslanjajte se na kotel, saj je lahko nestabilen in se lahko prevrne;
- kotla na pelete NE uporabljajte kot oporo ali pritrdilni element. Pokrova zalogovnika ne puščajte odprtega;
- med delovanjem se NE dotikajte barvanih površin kotla;
- v kotlu na pelete NE kurite lesa ali oglja, uporabljajte samo pelete z naslednjimi lastnostmi:
  dimenzija: premer 6 mm,
  največja dolžina: 30 mm,
  vsebnost vlage: do 10 %,
  kurilna vrednost: najmanj 16,9 MJ/kg ali 4,7 kWh/kg,
  vsebnost pepela: pod 0,7 %
- kotla NE uporabljajte kot sežigalnico;
- vedno zagotovite največjo varnost.

9. NAVODILA ZA VARNO PRIŽIGANJE IN ČIŠČENJE KOTLA

Za prižiganje kotla na pelete NIKOLI ne uporabljajte kurilnega olja, petroleja ali katerega koli drugega olja ali vnetljive tekočine. Vse takšne tekočine med delovanjem hranite daleč od kotla na pelete.

Poskrbite, da je kotel na pelete pravilno postavljen in da se ne premika.

Poskrbite, da je kurišče pravilno zaprto in da ostane zaprto med delovanjem kotla na pelete.

Pepel sesajte le, ko je kotel na pelete ohlajen.

Za čiščenje kotla na pelete ne uporabljajte abrazivnih sredstev.

9.1. REDNO VZDRŽEVANJE IN ČIŠČENJE KOTLA

Sesalnik z ločevalnikom olajša čiščenje pepela iz kotla.
Pred začetkom kakršnega koli vzdrževanja, tudi čiščenja, upoštevajte naslednje varnostne ukrepe:

- Pred kakršnim koli delom kotel na pelete izklopite
- Pred kakršnim koli delom na kotlu se prepričajte, da je pepel v kotlu ohlajen

Pepel iz zgorevalnega prostora posesajte vsaj vsakih deset dni ali pri vsakem porabljenem zalogovniku pelet (samo ko je kotel ohlajen) (***slika 10***).

Zgorevalno posodo posesajte in skrbno očistite vsaj vsakih deset dni ali pri vsakem porabljenem zalogovniku pelet (samo ko je kotel ohlajen) (***slika 10***). Nato 10-krat stresite ročico turbulatorjev. Enkrat na mesec odstranite sprednja vratca na dnu izmenjevalnika na desni strani kotla in posesajte notranjost (***slika 10***).



Vedno se prepričajte, da sta kotel na pelete in pepel v njem ohlajena.

To je zgorevalna posoda za kurjenje pelet (***slika 9***). Priporočamo, da pri vsakem čiščenju pregledate in očistite pepel z dna zgorevalne komore. Ko zgorevalno posodo vrnete na mesto, preverite, da je pravilno nameščena: potisnjena mora biti povsem do zadnje stene. Le tako ste lahko prepričani, da bo kotel pravilno deloval.
Slika 9



Slika 10

POZOR

Pazite, da tesnilna vrvica pod robom zgorevalne komore ni poškodovana. Če je tesnilna vrvica poškodovana, se obrnite na pooblaščeni servis.

Če potrebujete kakršno koli pojasnilo, se brez oklevanja obrnite na svojega monterja. Ker proizvajalec nima nadzora nad delom monterja, ne more jamčiti za izvedbo njegovega dela in vzdrževanja.
Proizvajalec v nobenem primeru ne odgovarja za škodo, ki jo povzročijo tretje osebe.

POZOR

Prepričajte se, da sta kotel na pelete in pepel v njem ohlajena!

Zgorevalno komoro je treba očistiti po vsakem porabljenem zalogovniku pelet, jo posesati in/ali izprazniti vseh nečistoč, ki ostanejo po zgorevanju pelet.

Nezgorelih pelet nikoli ne vračajte v zalogovnik pelet ali pepelnik.

9.2. KONTROLA IN DELI, KI POTREBUJEJO VZDRŽEVANJE

PREVERITE NASLEDNJE TOČKE IN SE PREPRIČAJTE, DA KOTEL NA PELETE DELUJE PRAVILNO. TO BO POVEČALO NJEGOV IZKORISTEK IN TUDI KOLIČINO TOPLOTE, ODDANE V SISTEM:



Prepričajte se, da sta kotel na pelete in pepel v njem ohlajena!

- Za temeljito čiščenje vsak teden ali pri vsakem porabljenem 130-kilogramskem zalogovniku pelet (kar nastopi prej) posesajte pepel izpod zgorevalne posode in iz zgorevalne komore. Stene kurišča očistite z metlico ali krtačo.
- Ventilator za odvod dimnih plinov očistite tako, da odstranite zaščito ventilatorja in lopatice ventilatorja očistite z metlico ali krtačo.

SPLOŠNO ČIŠČENJE KOTLA PO KONCU ALI PRED ZAČETKOM KURILNE SEZONE:



Prepričajte se, da sta kotel na pelete in pepel v njem ohlajena! Izklopite napajanje!

- Ob koncu kurilne sezone kotel izklopite iz električnega omrežja. Zelo pomembno je, da kotel očistite in pregledate, kot je opisano v navodilih.
- Tesnilo vrat, pritrjeno z lepilom, odpornim na visoke temperature, se lahko po daljši uporabi odlepi. Za ponovno pritrditev nanesite na hrbtno stran tesnila lepilo, odporno na visoke temperature. Tako zagotovite hermetično tesnjenje vrat kurišča.

DIMOVODNA POVEZAVA – DIMNIK (očistiti ob koncu vsake sezone):



Prepričajte se, da sta kotel na pelete in pepel v njem ohlajena!

- Dimovod, dimnik in dimniško kapo je treba vsako leto pregledati in očistiti. Za strokovno storitev se obrnite na dimnikarja.

9.3. DODATNO VZDRŽEVANJE

Vaš kotel na pelete je generator toplote, ki uporablja pelete. Zato potrebuje vsako leto posebno vzdrževanje, ki ga izvede pooblaščeno osebje podjetja BIODOM 27 d.o.o.
Redno letno vzdrževanje ohranja kurilno napravo v dobrem stanju, zagotavlja večji izkoristek, ohranja garancijo in podaljšuje življenjsko dobo naprave.
Dela, opisana v prejšnjem poglavju, je priporočljivo izvesti po koncu kurilne sezone. Njihov namen je preveriti in zagotoviti brezhibno delovanje vseh sestavnih delov.

10. POMEMBNE VARNOSTNE INFORMACIJE

Kupili ste izdelek najvišje kakovosti.
Dobavitelj vam je na voljo za posredovanje potrebnih informacij. Pravilna namestitev kurilne naprave v skladu z navodili je pomembna za preprečevanje slabega delovanja, nevarnosti ali požarne ogroženosti.

Kotel na pelete deluje s podtlakom v zgorevalni komori. Zato vedno poskrbite, da je dimovodna povezava toplotno tesna.



POZOR

Če v dimniku zagori, morajo vse osebe in živali zapustiti prostor, nato takoj izklopite napajanje na glavnem stikalu ali iz vtičnice (če je to mogoče brez nevarnosti) in pokličite gasilce.



POZOR

Za zagotovitev delovanja in varnosti kotla ne uporabljajte drobno narezanega lesa.



POZOR

Kotla na pelete ne uporabljajte kot sežigalnico.

---

11. KAKOVOST PELET JE ZELO POMEMBNA

Kotel na pelete je zasnovan za uporabo pelet. Ker je na trgu veliko vrst in velikosti pelet, je zelo pomembno, da uporabljate pelete brez nečistoč. Uporabljajte samo kompaktne pelete brez prahu. Pri dobavitelju zahtevajte ustrezne pelete premera 5 mm in dolžine 30 mm. Pravilno delovanje kotla na pelete je odvisno od vrste in kakovosti pelet.
Pelete nasujete v zalogovnik pelet od zgoraj skozi odprtino v preklopnem pokrovu zalogovnika (***slika 11***). Pazite, da med polnjenjem v zalogovnik ne pridejo trdi predmeti, folija ali drugi predmeti, ki bi lahko ovirali delovanje dozirnega polža.

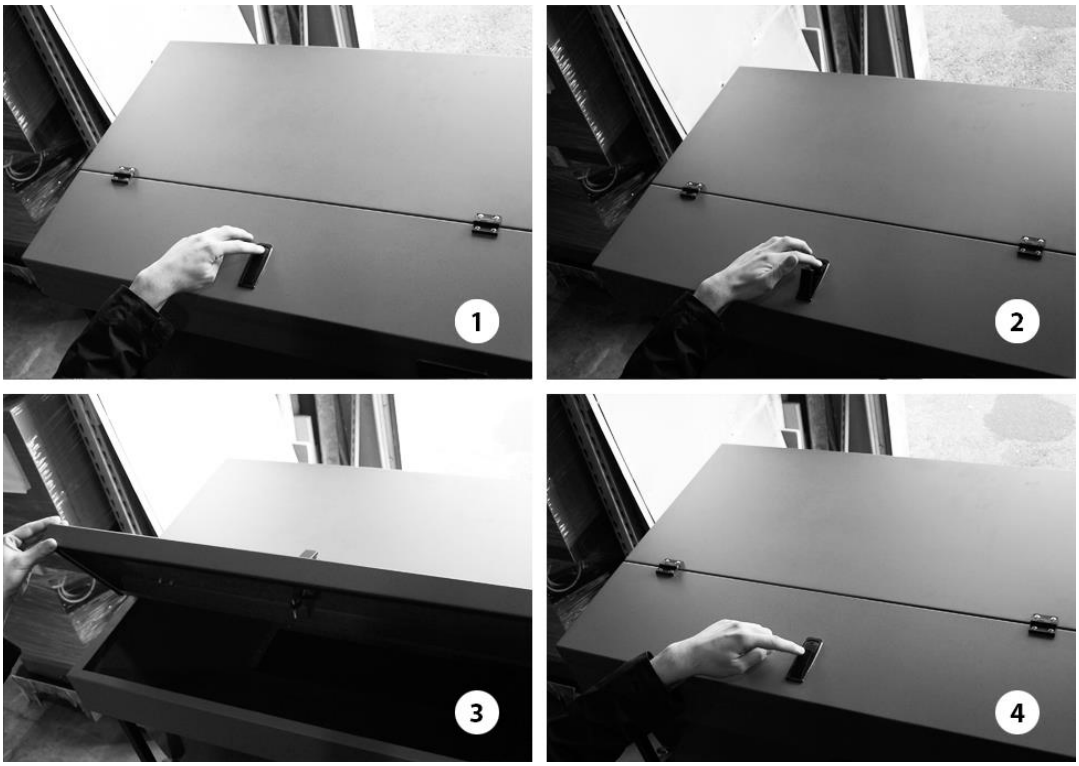

Slika 11

POZOR

Osebe s poškodbami hrbta in nosečnice naj ne dvigajo vreč s peleti.

POZOR

Proizvajalec v nobenem primeru ne odgovarja za škodo zaradi uporabe slabih pelet niti za slabo delovanje kotla zaradi slabe kakovosti uporabljenih pelet.



POZOR

Peleti morajo ustrezati standardom DIN 51731, DIN plus, Ö-Norm M-7135 ali drugim primerljivim evropskim standardom.

11.1. SHRANJEVANJE PELET

Pelete hranite v suhem in ne prehladnem prostoru.
Mrzli in vlažni peleti (temperatura okoli 5 °C) zmanjšajo toplotno moč in zahtevajo pogostejše čiščenje kotla.



POZOR

PELET NE SHRANJUJTE V BLIŽINI KOTLA NA PELETE. Hranite jih vsaj 1/2 metra stran.

Pri ravnanju s peleti pazite, da jih ne raztresete.
Če zalogovnik pelet napolnite z žagovino, lahko ta zamaši sistem doziranja pelet.

12. OPIS IN DELOVANJE KRMILNE NAPRAVE

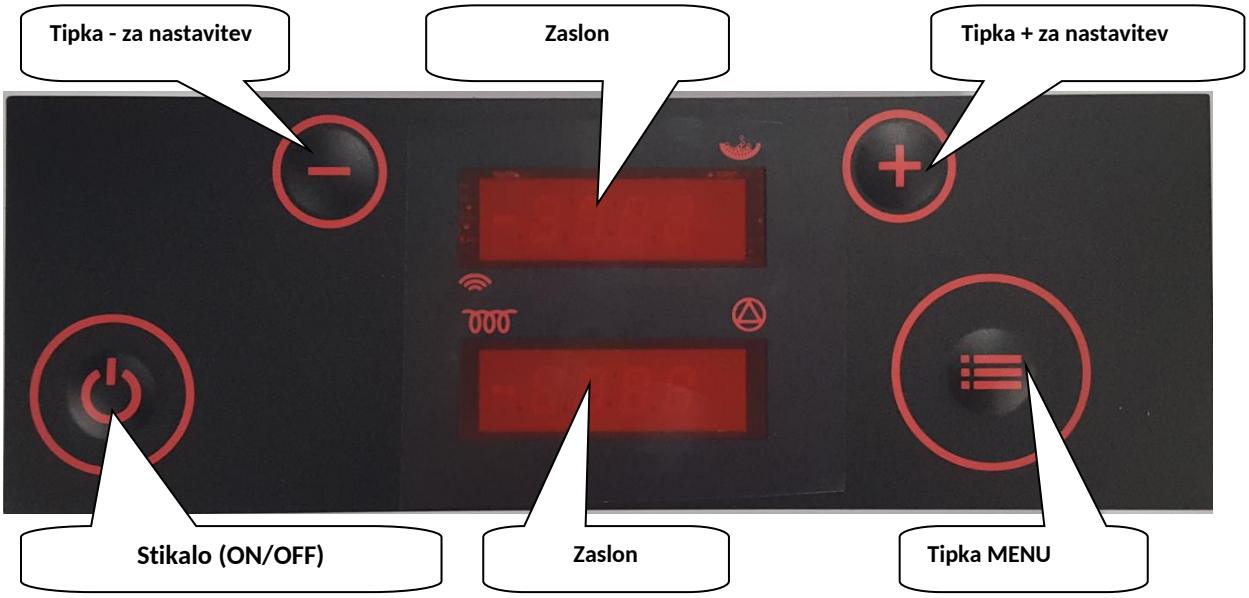

Zaslon	Funkcija
	**zgornji zaslon** prikazuje stanje kotla, izbrani meni ter označuje doziranje in delovanje po časovnem programu
	**spodnji zaslon** prikazuje trenutni čas, vrednosti nastavitev in parametrov ter imena opozoril
	indikator delovanja vžigalne svečke
	indikator delovanja črpalke
	indikator delovanja doziranja

Prikaz med delovanjem kotla v fazi gorenja

Zgornji zaslon:	zgornji zaslon izmenično prikazuje: BURN in nato P5D5, pri čemer Px pomeni dejansko trenutno moč delovanja, DX pa nastavljeno moč delovanja
Spodnji zaslon:	spodnji zaslon izmenično prikazuje: Temperatura dimnih plinov: 155 Temperatura vode v kotlu: B72 Temperatura povratne vode: r45

Prikaz med mirovanjem kotla:

Zgornji zaslon:	OFF
Spodnji zaslon:	Čas: 18:35

Tipka	Funkcija
	**Tipka ON/OFF** Pritisnite in držite za vklop/izklop kotla. Kratek pritisk za vrnitev na osnovni prikaz.
+	**Tipka GOR** Pritisnite med delovanjem za povečanje nastavljene moči. Če pred tem pritisnete tipko MENU, ta tipka poveča želeno temperaturo vode v kotlu. V načinu menija s pritiskom izberemo želeni podmeni.
-	**Tipka DOL** Pritisnite med delovanjem za zmanjšanje nastavljene moči. Če pred tem pritisnete tipko MENU, ta tipka zmanjša želeno temperaturo vode v kotlu. V načinu menija s pritiskom izberemo želeni podmeni.



Tipka MENU

Kratek pritisk v osnovnem prikazu prikaže nastavljeno temperaturo vode v kotlu, ki jo lahko nato spremenite s tipkama + in -.

Pritisnite in držite vsaj 2 sekundi za vstop v način menija.

Pritisnite in držite vsaj 4 sekunde za vstop v napredne nastavitve menija. Z nadaljnjimi pritiski tipke se prikazujejo izbire menija.

S tipkama + in - izberete parametre v podmenijih. Kratko pritisnite tipko MENU in nastavljena vrednost parametra začne utripati, nato jo lahko spremenite s tipkama + in -.

Kratko pritisnite tipko ON/OFF in držite tipko MENU, da se pomaknete skozi vse izbire menija in se vrnete na osnovni prikaz.

12.1. KOTEL MED DELOVANJEM

Zaslon prikazuje trenutno fazo delovanja (npr. TestFire, HeatUp itd.). Zgornji zaslon vsakih 5 sekund izmenično prikazuje nastavljeno in dejansko moč kotla.

S pritiskom **tipke +** povečate nastavljeno moč, s pritiskom **tipke –** pa jo zmanjšate.

S pritiskom **tipke MENU** se prikaže nastavljena temperatura vode v kotlu. Spremenite jo lahko s **tipkama + in -**.

Kotel deluje z nastavljeno močjo, dokler temperatura vode v kotlu ne doseže praga modulacije ali dokler dimni plini ne dosežejo mejnih vrednosti. V prvem primeru se prikaže Regu H20, v drugem pa Regu Gas.

Ob izpadu električne energije, krajšem od 2 minut, kotel po ponovni vzpostavitvi napajanja nadaljuje normalno delovanje. Če izpad traja dlje kot 2 minuti, kotel samodejno izvede varnostni izklop in ohlajanje ter se nato znova zažene.

12.2. IZKLOP KOTLA

Ko pritisnete in držite **tipko ON/OFF** dlje kot pol sekunde (med delovanjem kotla), zaslon prikaže **ON**, kotel pa po sprostitvi tipke začne postopek izklopa. Dozirni polž se izklopi, zaslon pa prikaže **STOP FIRE**. Ventilatorji delujejo z visoko hitrostjo, da preprečijo prekomerno povišanje temperature vode v kotlu. Ko se kotel ohladi pod nastavljeno temperaturo, ventilatorji preklopijo na največjo hitrost in izpihajo zadnje ostanke iz kurišča. Zaslon prikaže **OFF.**

12.3. VKLOP KOTLA

Ko pritisnete in držite **tipko ON/OFF** dlje kot pol sekunde (kotel v mirovanju), zaslon prikaže **OFF**, kotel pa po sprostitvi tipke začne postopek vklopa. Zaslon prikaže **TESTFIRE**. Ventilatorji delujejo z visoko hitrostjo, da očistijo kurišče. Dozirni polž miruje, vžigalna svečka se segreva.
Če je temperatura kurišča nizka, se začne faza **HEAT UP**, pri kateri se peleti hitro dozirajo, ventilatorji pa mirujejo. Nato sledita fazi **Fuel IGNI** in **TEST IGNI**, dokler kotel ne doseže pogojev za prehod v fazo gorenja (**BURN**).



POZOR

Če pritisnete in 2 sekundi držite **tipko MENU** (tipko spustite, ko se prikaže tH20), zaslon prikaže trenutno temperaturo vode v kotlu. S pritiskom **tipke GOR** ali **tipke DOL** izberete prikaz drugih temperatur in stanja ventilatorjev.

12.4. NASTAVITEV ČASOVNEGA PROGRAMA

Na kotlu lahko nastavite dnevno-tedenski časovnik. Za vsak dan lahko programirate do 3 časovne okvire ON/OFF. Za nastavitev dnevno-tedenskega časovnika na kotlu storite naslednje:

1. S pritiskom tipke MENU (dokler se ne prikaže CLOCK) se odpre meni MENU za nastavitev časovnega krmiljenja.

2. S pritiskom tipke + pridete do možnosti TEN. Z izbiro funkcije ON ali OFF vklopite oz. izklopite (ON/OFF) časovno krmiljenje programa.

3. Vsak od 6 časovnih programov za 7 dni, ki jih lahko prilagodite svojim potrebam, je omejen z začetnim (P1A – začetni čas programa 1) in končnim časom (P1D – končni čas programa 1).

4. Simbol P1 t omogoča nastavitev temperature vode za vsak program (prikazano na zgornjem zaslonu), na primer za t H20 1 (prikazano na spodnjem zaslonu) prvega programa imate P1t itd.

5. S pritiskom tipke + pridete do časovnega razporeda za vsak dan v tednu. Na primer v ponedeljek se na zgornjem zaslonu prikaže DAY1, na spodnjem pa T1P1, T2P2 in T3P5 (do katerega pridete s pritiskom tipke MENU), kar pomeni, da bo kotel v ponedeljek deloval po časovnih programih P1, P2 in P5.

Če ne želite vseh 3 časovnih okvirov ON/OFF, je treba izklopiti ostale časovne programe.

Na primer, če sta za DAY7 nastavljeni dve časovni obdobji, mora naslednji program biti

T1P1, T2P4, T3P0 (oznaka P0 pomeni, da program ni aktiven).

Z izbiro možnosti ON/OFF ali s pritiskom tipke MENU zapustite program.

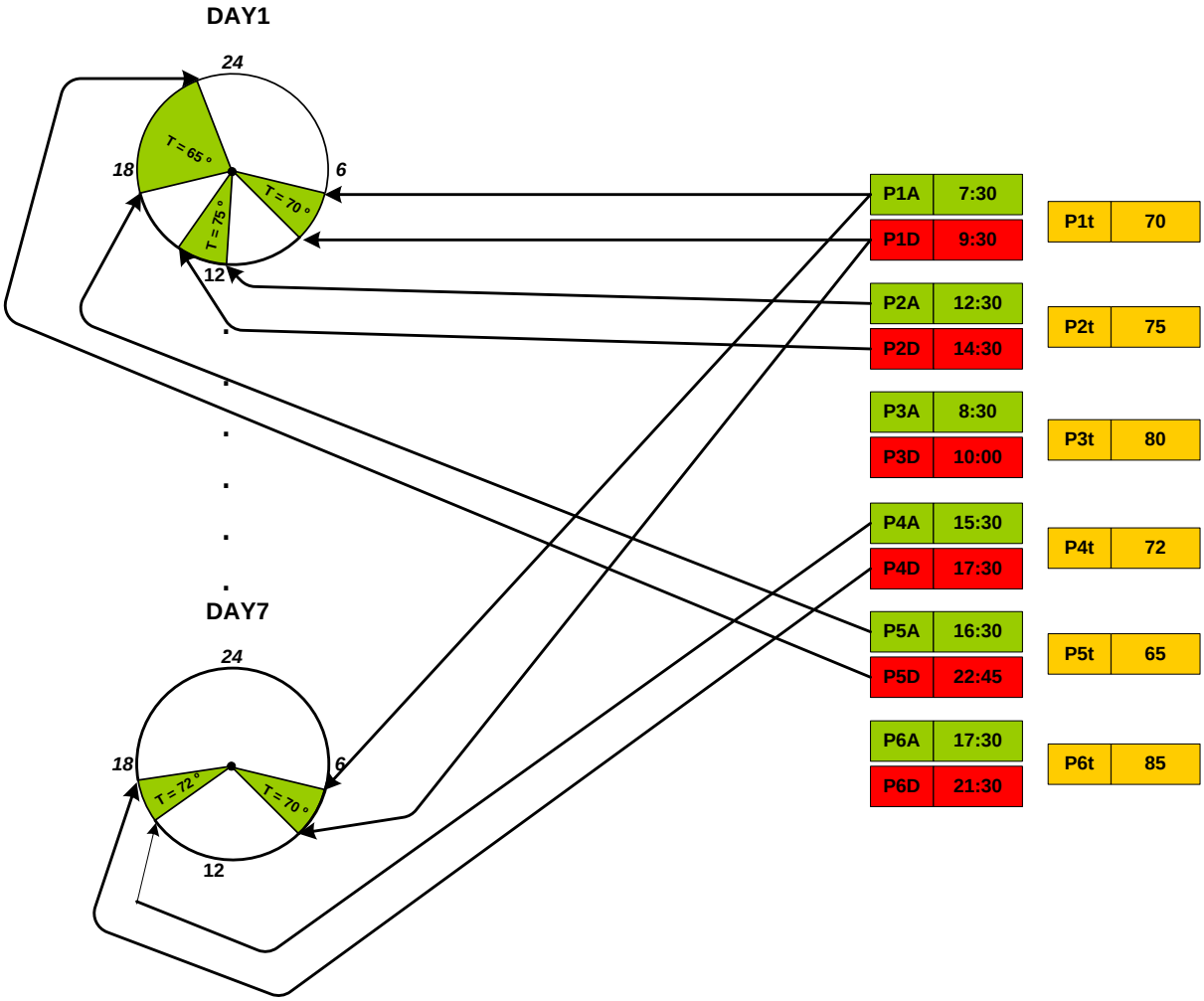

Slika 12: Diagram nastavitev časovnika

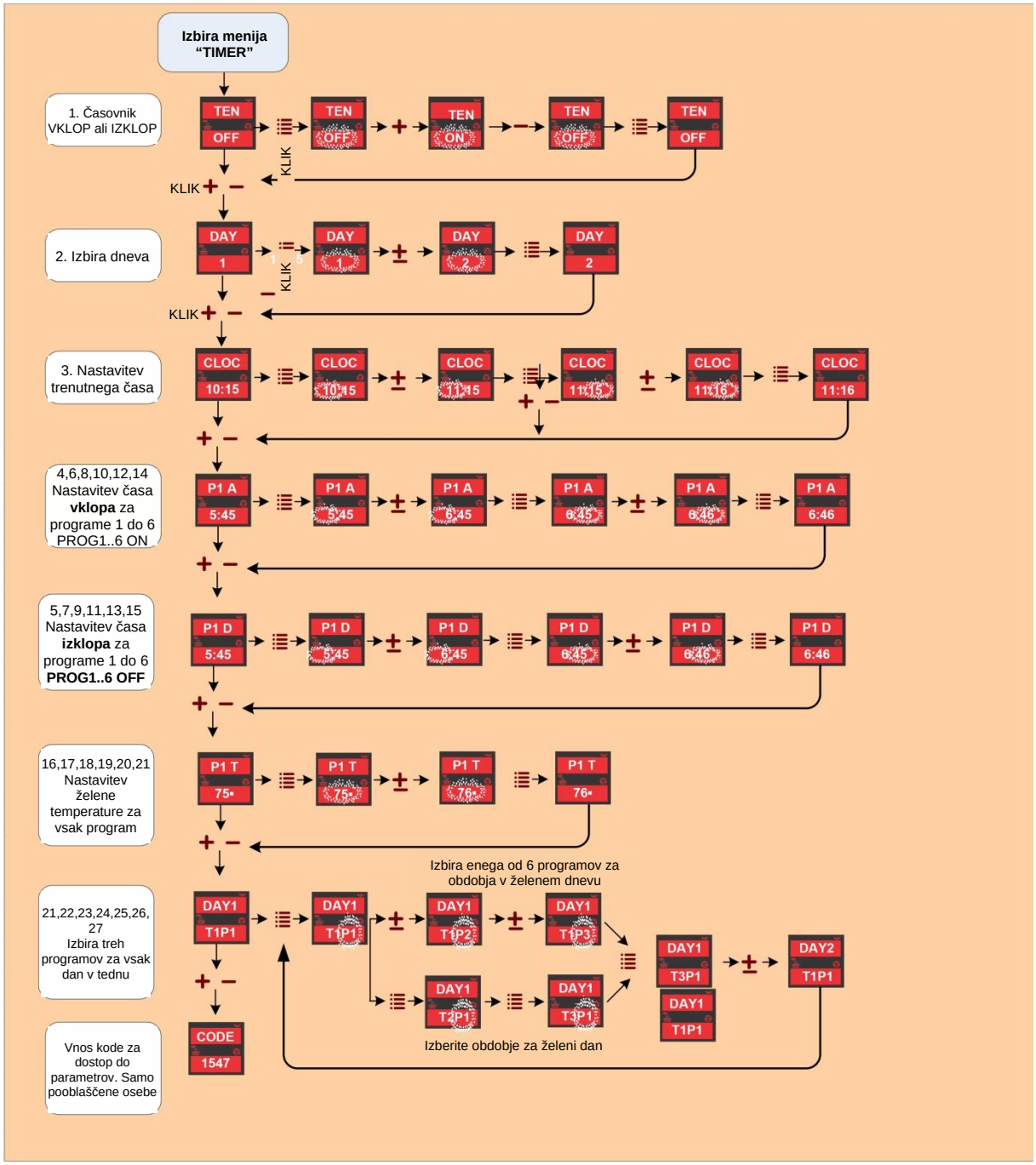

Slika 13: Prikaz navigacije v meniju časovnika

13. OZNAKE IN SPOROČILA NA ZASLONU

Oznaka na zaslonu	Pojasnilo sporočila in stanja kotla
OFF 12:53	Kotel miruje.
°OFF 12:53	Kotel miruje, vendar je časovni program aktiven in se bo zagnal samodejno, kot je nastavljeno v časovnem programu.
TEST FIRE	Kotel preveri, ali je v kurišču plamen; za pravilno zgorevanje se ta postopek začne po izpadu napajanja.
HEAT UP	V fazi vžiga, ko dozirni polž napolni kurišče, vžigalna svečka segreva pelete do vžiga.
FUEL IGNI	Po fazi Heat up kotel prižge pelete. V tej fazi ni doziranja.
TST IGNI	Ob koncu faze vžiga kotel izklopi vžigalno svečko in preveri, ali je bil vžig uspešen, ali je zgorevanje pravilno in ali se temperature pravilno dvigajo.
BURN 123°	Faza gorenja (normalna delovna faza). Spodnji zaslon prikazuje temperaturo dimnih plinov na izstopu iz kotla.
BURN B78°	Faza gorenja. Spodnji zaslon prikazuje temperaturo vode v kotlu.
BURN R48°	Faza gorenja. Spodnji zaslon prikazuje temperaturo povratne vode.
P5D5 R48°	Faza gorenja. Zgornji zaslon prikazuje trenutno moč kotla (Px) in nastavljeno moč kotla (Dx).
CLN FIRE	Faza čiščenja. Ventilatorji izpihajo pepel in druge ostanke iz kurišča. Ta faza se med fazo gorenja občasno zažene samodejno.
FIRE STOP	Kotel je v postopku zaustavitve in se ohlaja.

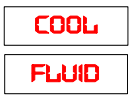

Ko temperatura vode v kotlu tudi pri najmanjši moči doseže nastavljeno temperaturo, kotel preide v fazo COOL FLUID in se ohladi. Kotel se samodejno znova zažene, ko se voda v kotlu ohladi pod nastavljeno vrednost.



Pomanjkanje pelet v fazi gorenja.



Neuspešen vžig. Preverite stanje kotla, očistite kurišče in poskusite kotel znova prižgati.



Sprožila se je toplotna varovalka. Preverite stanje kotla in, če ne ugotovite nepravilnosti, varovalko ročno ponovno aktivirajte in znova zaženite kotel ali se obrnite na servis.



Sprožil se je varnostni nadzor tlaka. Preverite stanje kotla in, če ne ugotovite nepravilnosti, znova zaženite kotel ali se obrnite na servis.



Ni signala tipala dimnih plinov. Obrnite se na servis.



Ni signala temperature kurišča. Obrnite se na servis.



Ni signala merilnika pretoka ali ventilatorji ne delujejo pravilno. Obrnite se na servis.



Očistite kotel in/ali dimnik.



Ni signala temperature vode. Obrnite se na servis.



Temperatura dimnih plinov je previsoka.

14. MENI

Ko držite tipko MENU, se meniji pomikajo. Za izbiro določenega menija spustite tipko, ko se ta prikaže. Opisi posameznih menijev so navedeni spodaj:

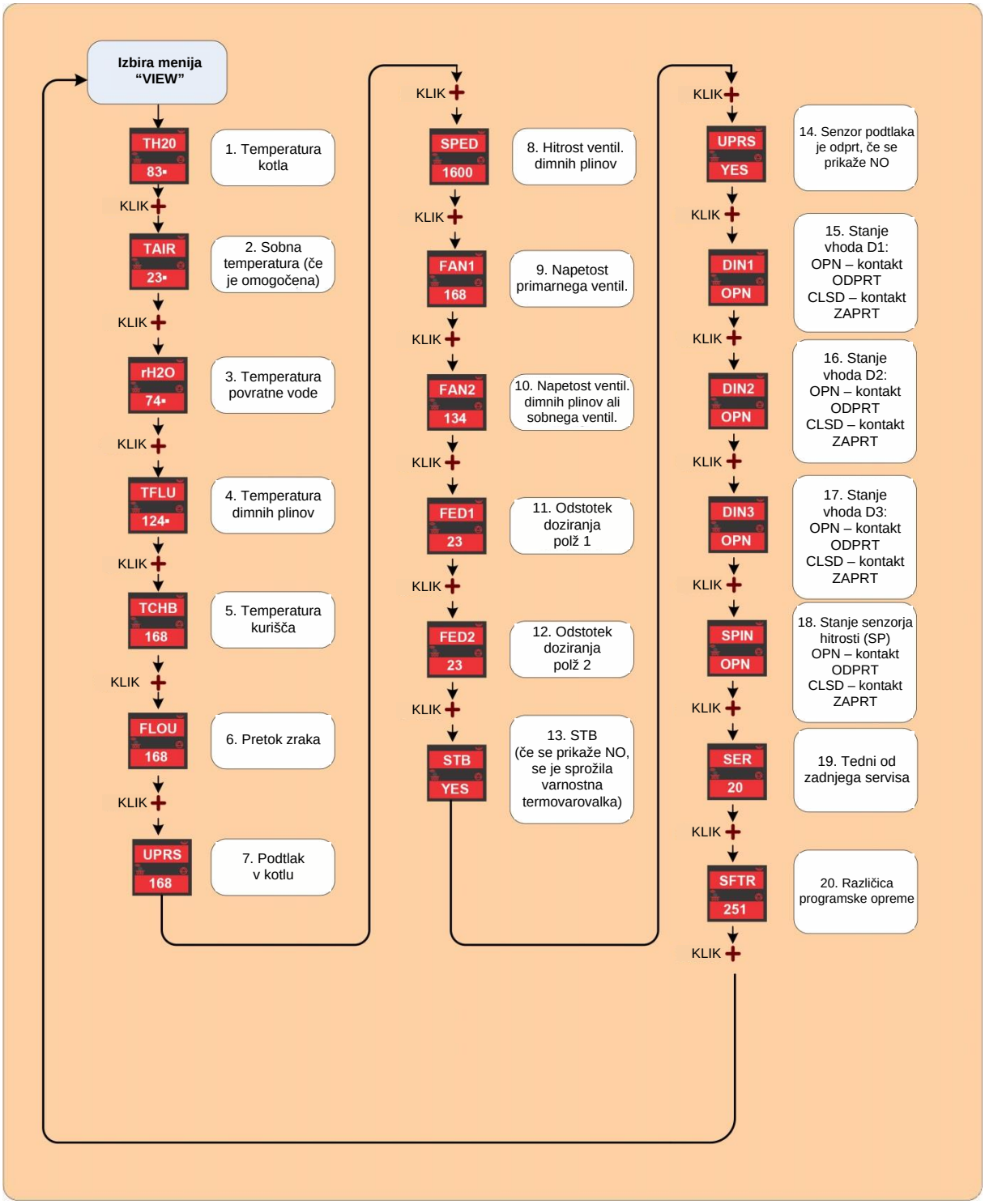

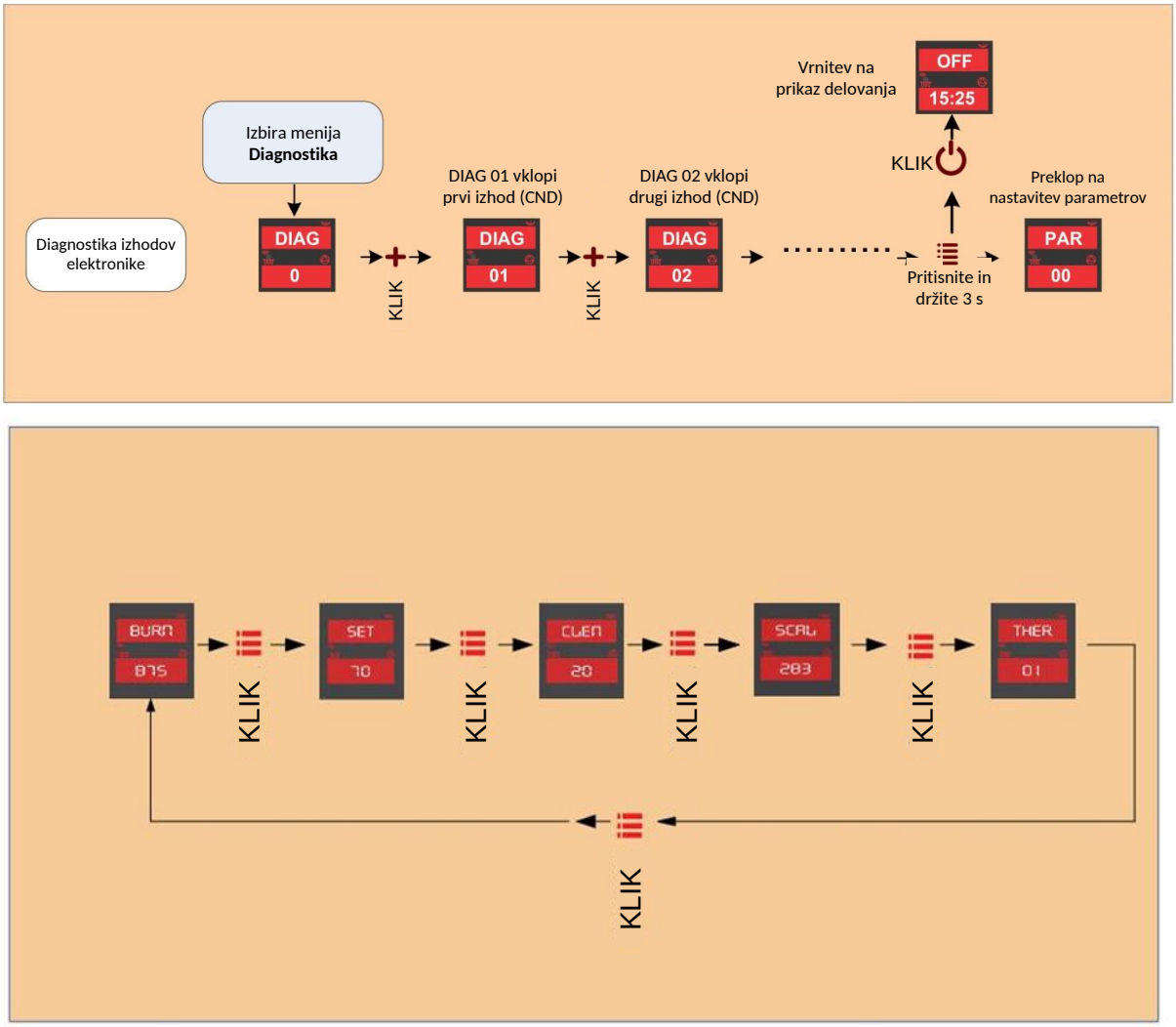

Slika 14: Opis menija

15. STANJA ALARMOV

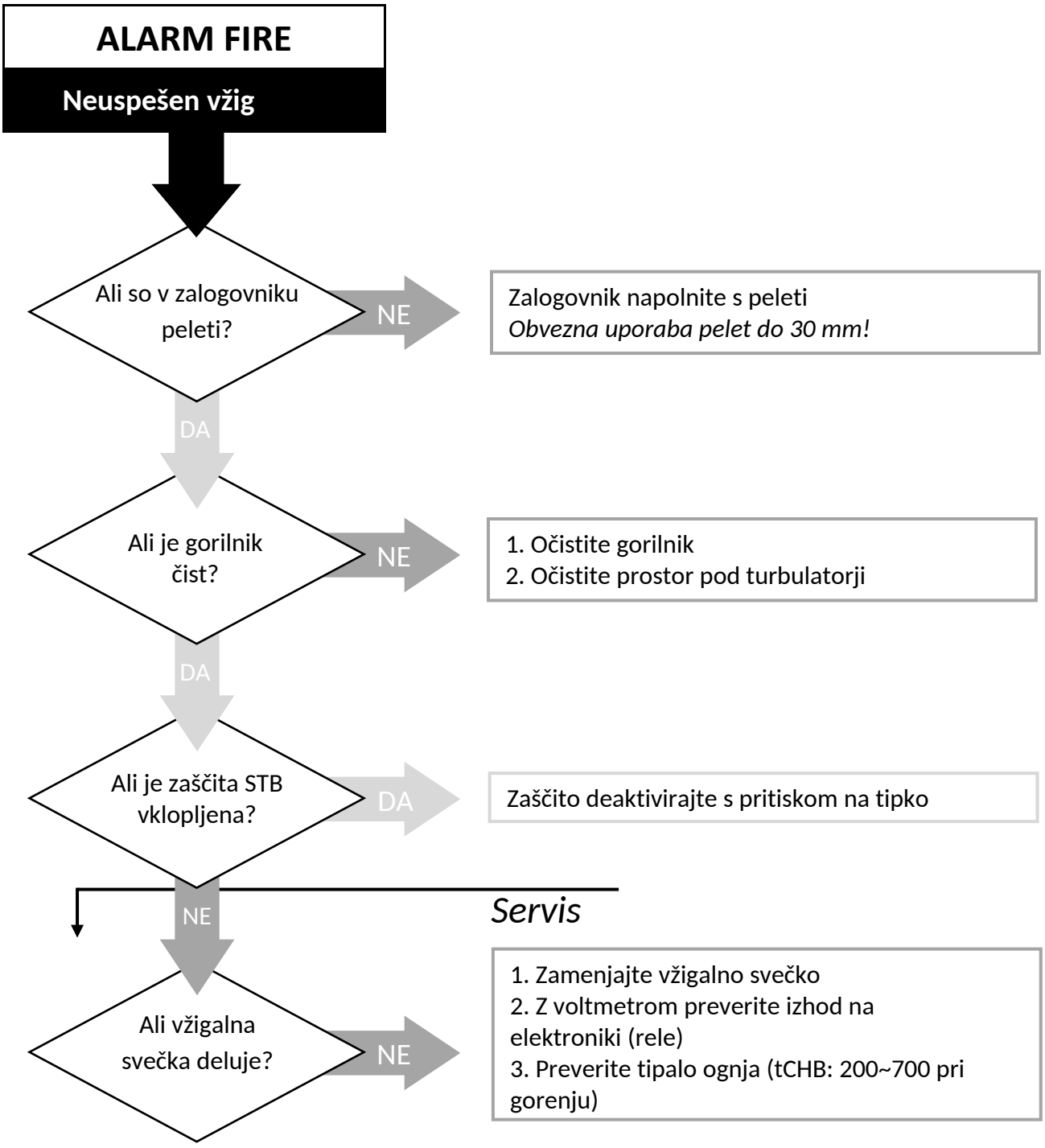

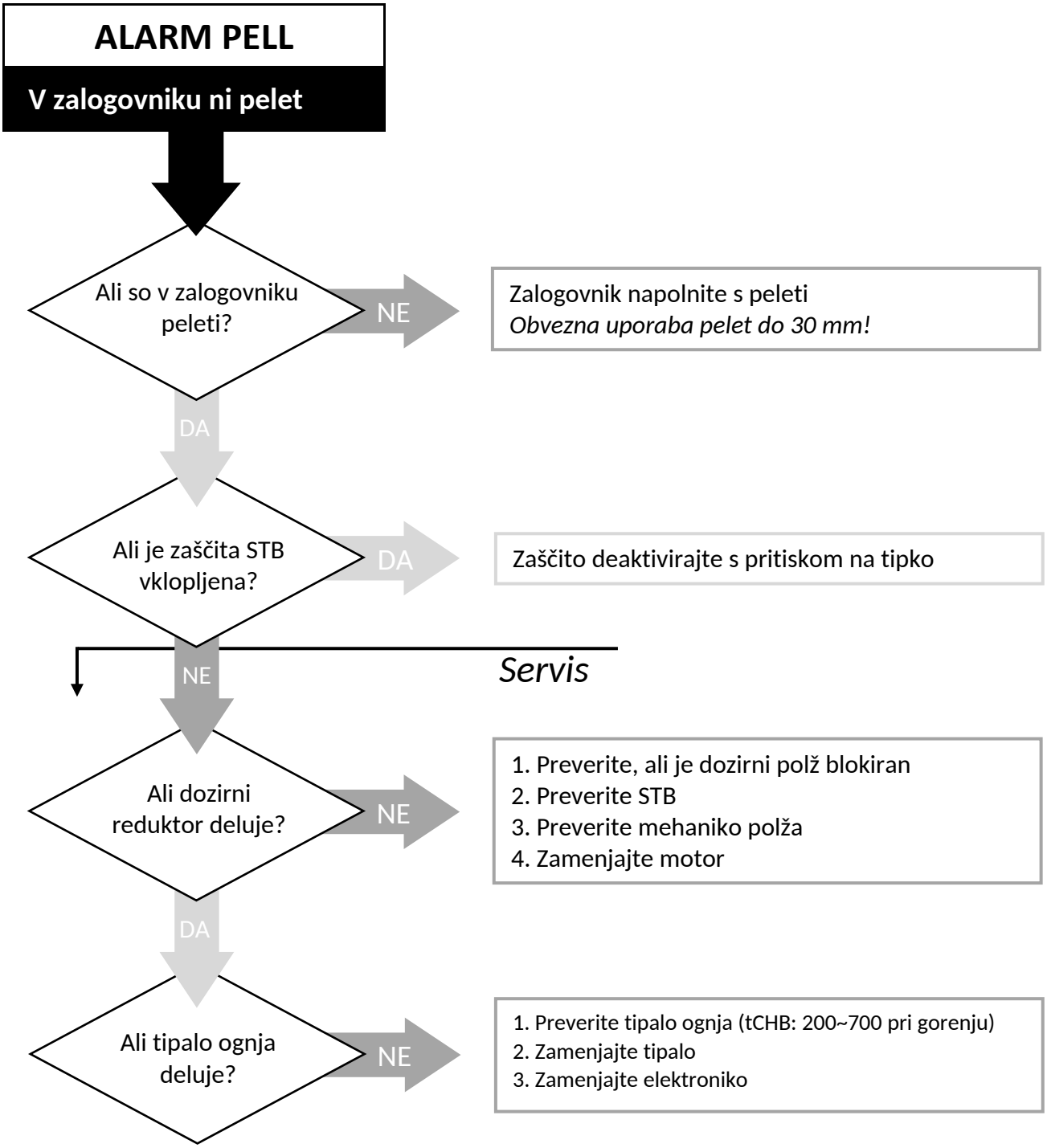
ALARM PELL
V zalogovniku ni pelet
Ali so v zalogovniku peleti?
NE
Zalogovnik napolnite s peleti
Obvezna uporaba pelet do 30 mm!
DA
Ali je zaščita STB vklopljena?
DA
Zaščito deaktivirajte s pritiskom na tipko
NE
Servis
Ali dozirni reduktor deluje?
NE
1. Preverite, ali je dozirni polž blokiran
2. Preverite STB
3. Preverite mehaniko polža
4. Zamenjajte motor
DA
Ali tipalo ognja deluje?
NE
1. Preverite tipalo ognja (tCHB: 200~700 pri gorenju)
2. Zamenjajte tipalo
3. Zamenjajte elektroniko

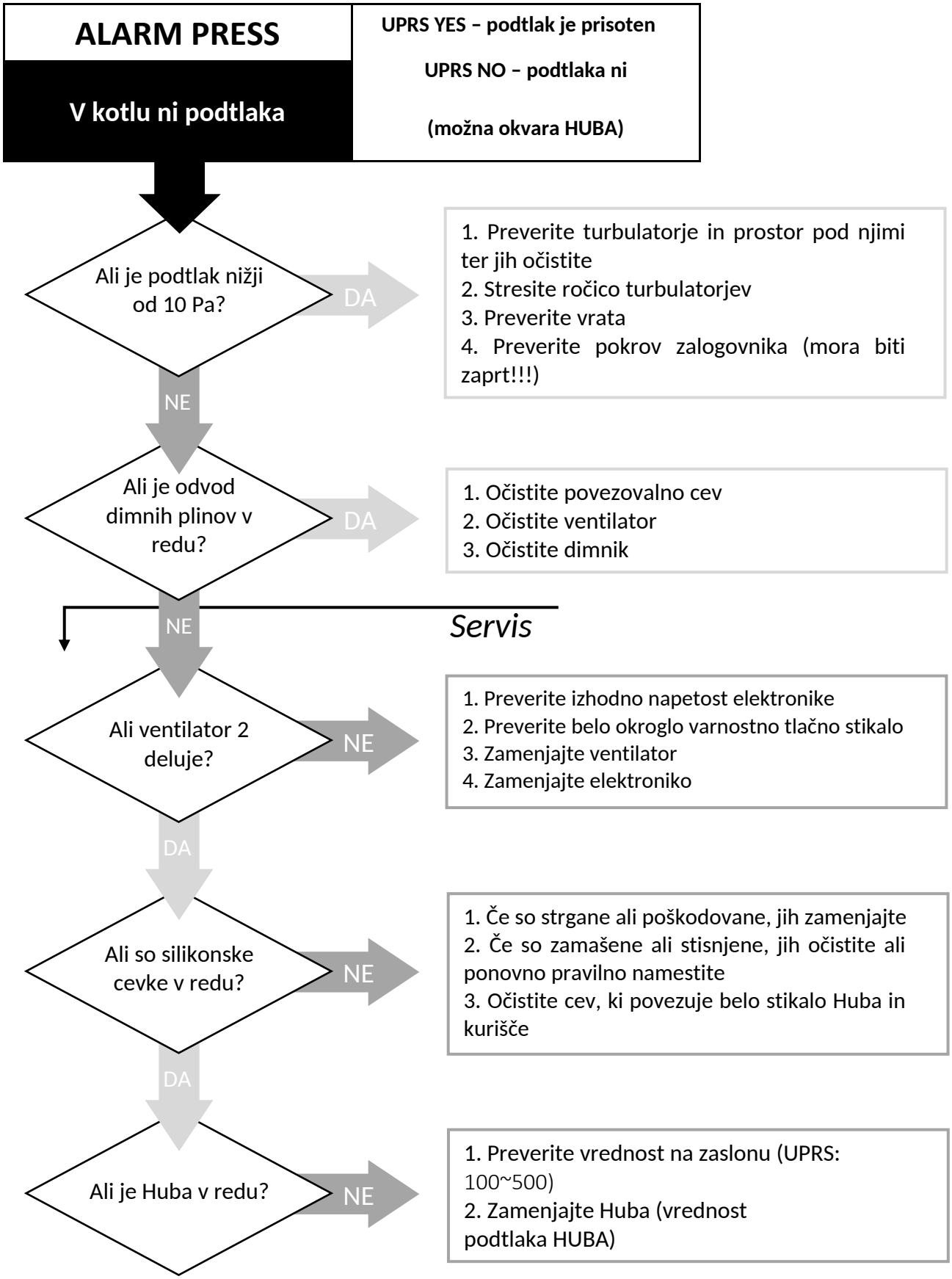
ALARM PRESS
V kotlu ni podtlaka
UPRS YES – podtlak je prisoten
UPRS NO – podtlaka ni
(možna okvara HUBA)
Ali je podtlak nižji od 10 Pa?
DA
1. Preverite turbulatorje in prostor pod njimi ter jih očistite
2. Stresite ročico turbulatorjev
3. Preverite vrata
4. Preverite pokrov zalogovnika (mora biti zaprt!!!)
NE
Ali je odvod dimnih plinov v redu?
DA
1. Očistite povezovalno cev
2. Očistite ventilator
3. Očistite dimnik
NE
Servis
Ali ventilator 2 deluje?
NE
1. Preverite izhodno napetost elektronike
2. Preverite belo okroglo varnostno tlačno stikalo
3. Zamenjajte ventilator
4. Zamenjajte elektroniko
DA
Ali so silikonske cevke v redu?
NE
1. Če so strgane ali poškodovane, jih zamenjajte
2. Če so zamašene ali stisnjene, jih očistite ali ponovno pravilno namestite
3. Očistite cev, ki povezuje belo stikalo Huba in kurišče
DA
Ali je Huba v redu?
NE
1. Preverite vrednost na zaslonu (UPRS: 100~500)
2. Zamenjajte Huba (vrednost podtlaka HUBA)

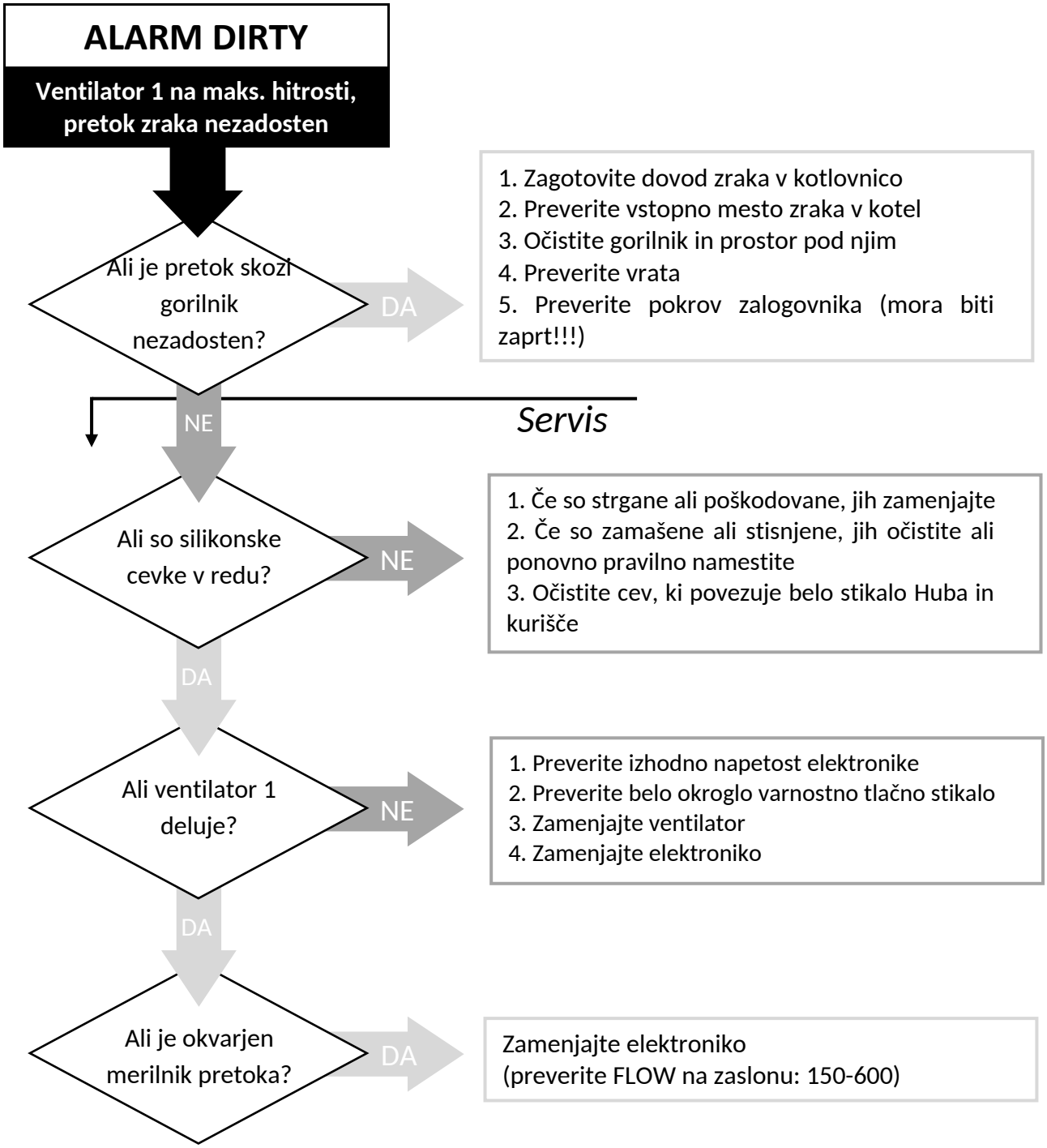
ALARM DIRTY
Ventilator 1 na maks. hitrosti, pretok zraka nezadosten
Ali je pretok skozi gorilnik nezadosten?
DA
1. Zagotovite dovod zraka v kotlovnico
2. Preverite vstopno mesto zraka v kotel
3. Očistite gorilnik in prostor pod njim
4. Preverite vrata
5. Preverite pokrov zalogovnika (mora biti zaprt!!!)
NE
Servis
Ali so silikonske cevke v redu?
NE
1. Če so strgane ali poškodovane, jih zamenjajte
2. Če so zamašene ali stisnjene, jih očistite ali ponovno pravilno namestite
3. Očistite cev, ki povezuje belo stikalo Huba in kurišče
DA
Ali ventilator 1 deluje?
NE
1. Preverite izhodno napetost elektronike
2. Preverite belo okroglo varnostno tlačno stikalo
3. Zamenjajte ventilator
4. Zamenjajte elektroniko
DA
Ali je okvarjen merilnik pretoka?
DA
Zamenjajte elektroniko
(preverite FLOW na zaslonu: 150-600)

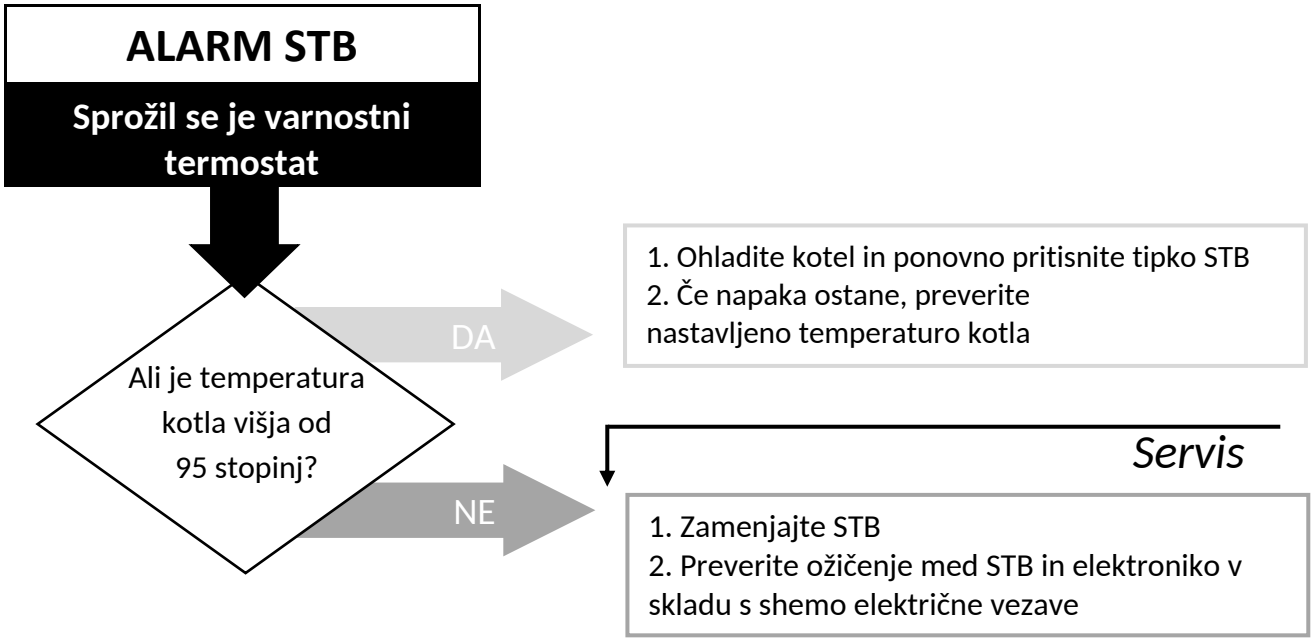
ALARM STB
Sprožil se je varnostni termostat
Ali je temperatura kotla višja od 95 stopinj?
DA
1. Ohladite kotel in ponovno pritisnite tipko STB
2. Če napaka ostane, preverite nastavljeno temperaturo kotla
NE
Servis
1. Zamenjajte STB
2. Preverite ožičenje med STB in elektroniko v skladu s shemo električne vezave

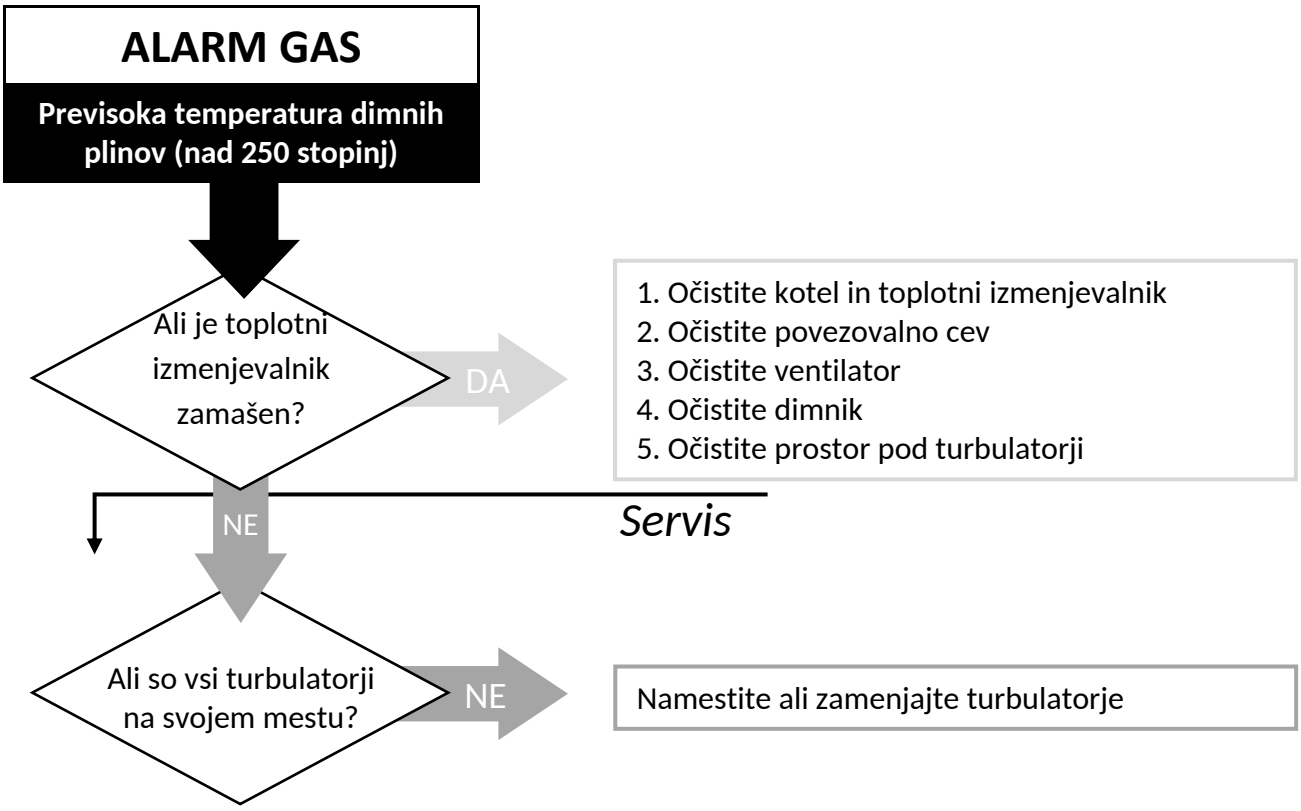
ALARM GAS
Previsoka temperatura dimnih plinov (nad 250 stopinj)
Ali je toplotni izmenjevalnik zamašen?
DA
1. Očistite kotel in toplotni izmenjevalnik
2. Očistite povezovalno cev
3. Očistite ventilator
4. Očistite dimnik
5. Očistite prostor pod turbulatorji
NE
Servis
Ali so vsi turbulatorji na svojem mestu?
NE
Namestite ali zamenjajte turbulatorje

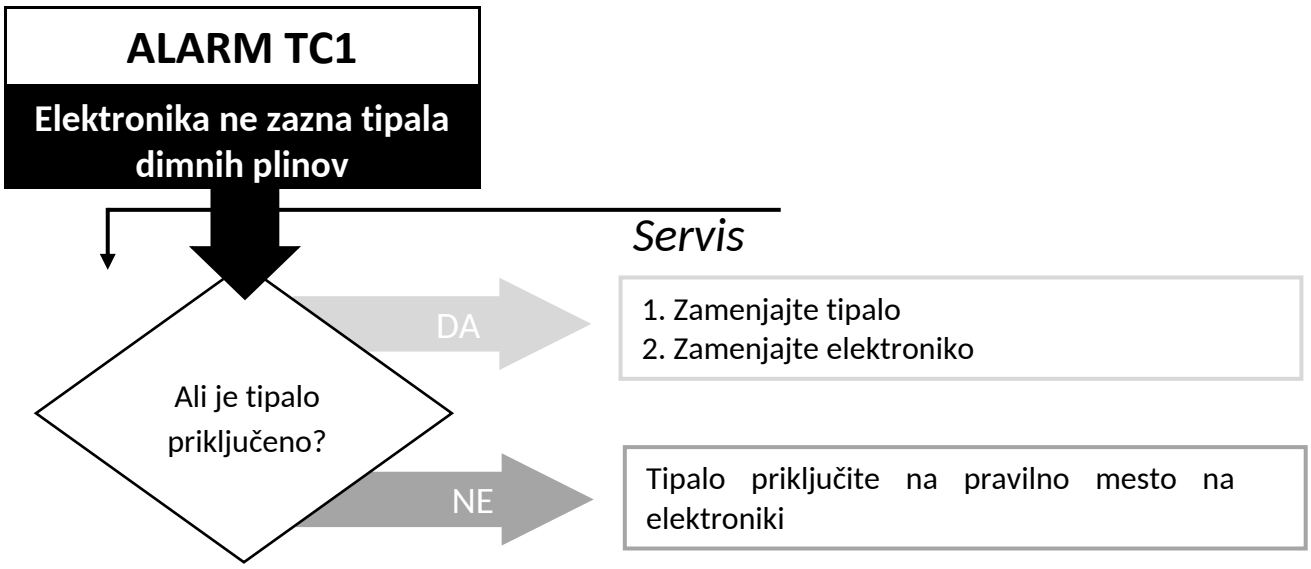
ALARM TC1
Elektronika ne zazna tipala dimnih plinov
Servis
Ali je tipalo priključeno?
DA
1. Zamenjajte tipalo
2. Zamenjajte elektroniko
NE
Tipalo priključite na pravilno mesto na elektroniki

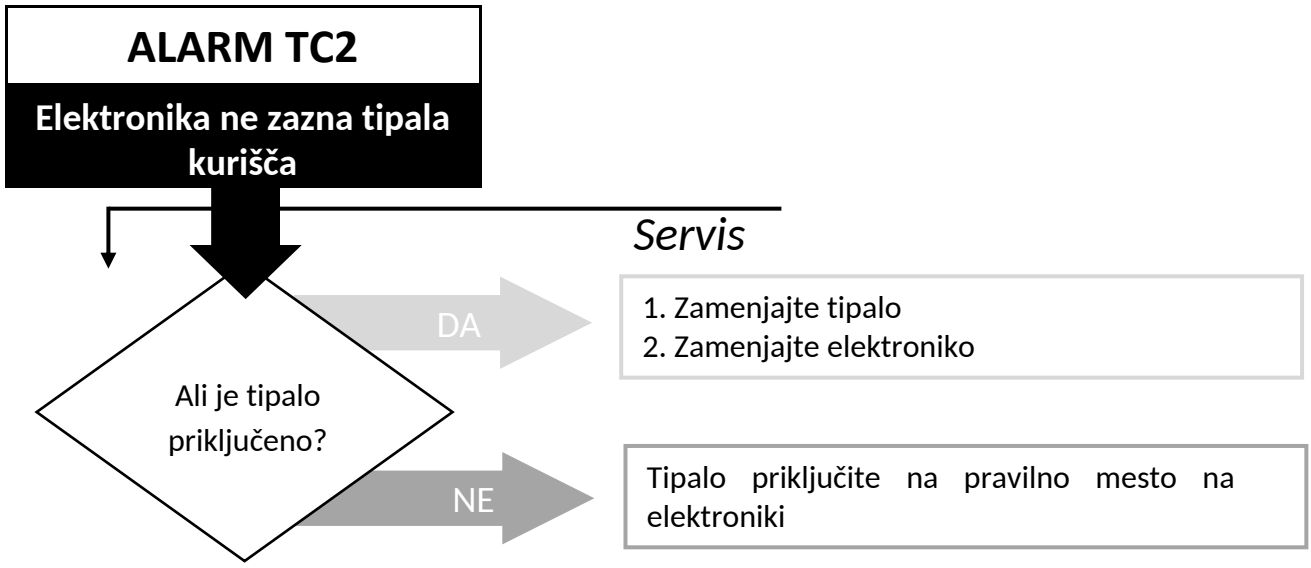
ALARM TC2
Elektronika ne zazna tipala kurišča
Servis
Ali je tipalo priključeno?
DA
1. Zamenjajte tipalo
2. Zamenjajte elektroniko
NE
Tipalo priključite na pravilno mesto na elektroniki

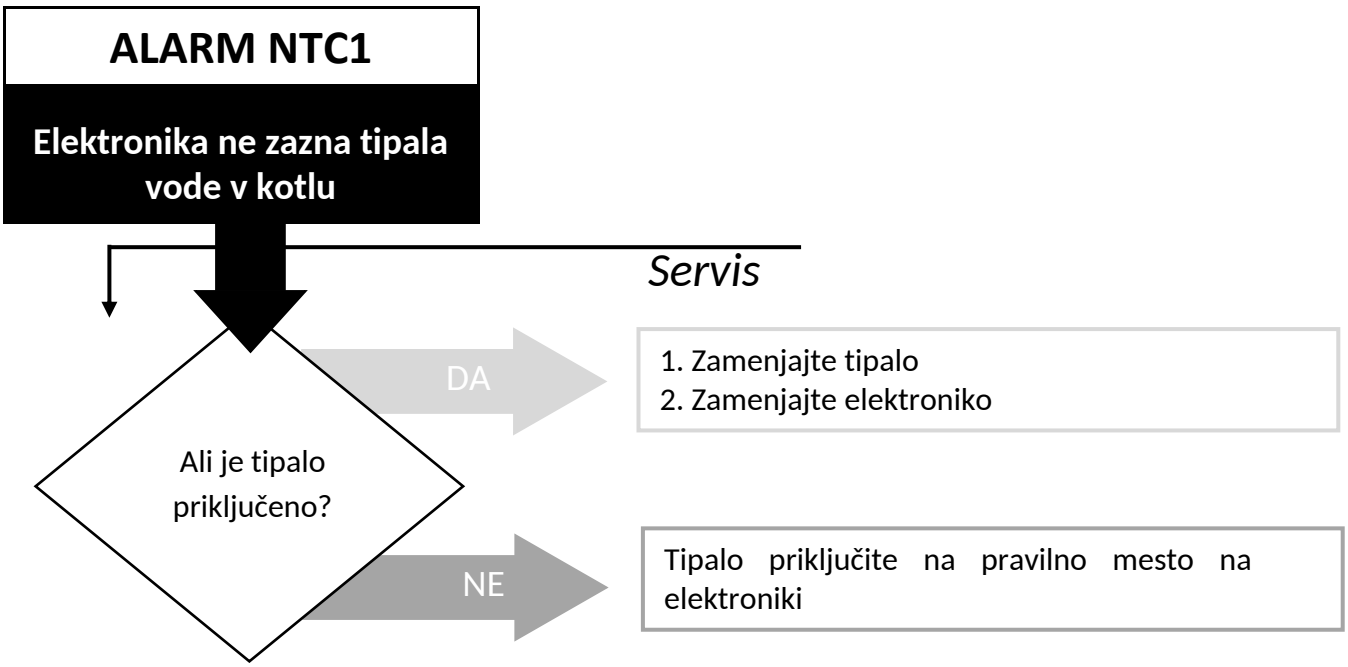
ALARM NTC1
Elektronika ne zazna tipala vode v kotlu
Servis
Ali je tipalo priključeno?
DA
1. Zamenjajte tipalo
2. Zamenjajte elektroniko
NE
Tipalo priključite na pravilno mesto na elektroniki

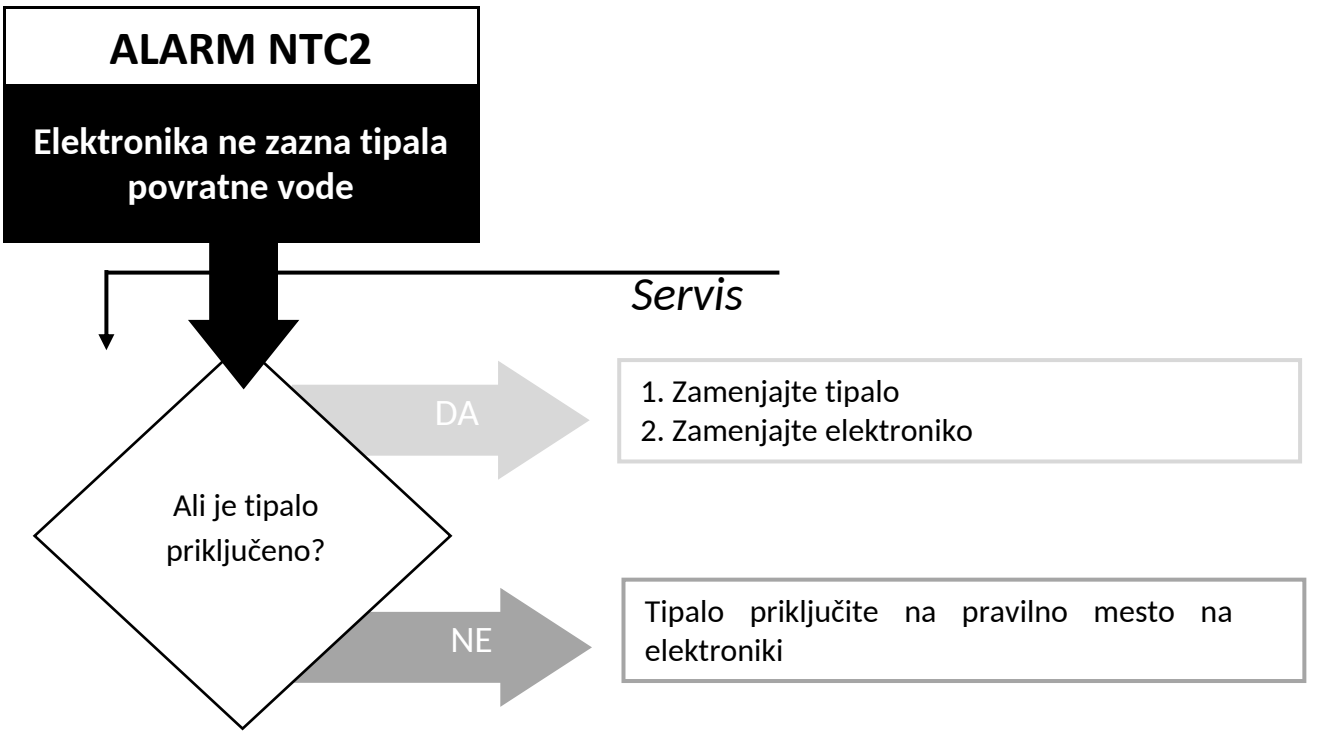
ALARM NTC2
Elektronika ne zazna tipala povratne vode
Servis
Ali je tipalo priključeno?
DA
1. Zamenjajte tipalo
2. Zamenjajte elektroniko
NE
Tipalo priključite na pravilno mesto na elektroniki

16. INFORMACIJE O RAZGRADNJI IN ODSTRANJEVANJU KOTLA

Za razgradnjo in odstranitev kotla na pelete je odgovoren izključno lastnik, ki mora ravnati v skladu z zakoni, ki v njegovi državi veljajo za varnost, spoštovanje in varstvo okolja. Razgradnjo in odstranitev kotla na pelete lahko zaupa tretji osebi z licenco ali pooblastilom za odstranjevanje in uničenje navedenih materialov.

OPOMBA: v vsakem primeru morate upoštevati in spoštovati zakone, ki veljajo v državi, v kateri je kotel na pelete nameščen.



POZOR

Vse razstavljene dele je treba ustrezno odstraniti:

- **odstranite vse električne dele;**
- **odklopite baterijo iz krmilne naprave;**
- **baterijo krmilne naprave odložite v skladu s predpisi v ustrezne zabojnike;**
- **ohišje kotla odložite ali ga prodajte kot odpadno kovino.**

POZOR

Odslužen kotel na pelete na dostopnih mestih lahko resno ogroža ljudi in živali. Za nastalo škodo je vedno odgovoren lastnik kotla.

Po razgradnji kotla je treba uničiti tudi oznako CE, navodila za uporabo, vzdrževanje in namestitev ter druge dokumente o kotlu.

17. NAVODILA ZA MONTERJE

Ta del navodil je namenjen izključno monterju in vsebuje vse ključne informacije za namestitev in priklop kurilne naprave Biodom 21.

18. NAVODILA ZA PRIKLOP KOTLA

Pri priklopu kotla Biodom 21 na sistem centralnega ogrevanja morate preveriti:

- Upoštevati je treba vgradnjo protipovratnega ventila z vzmetjo (ali drugih zapornih elementov), ki samodejno preprečuje nenadzorovano kroženje ogrevalnega medija skozi kotel po naravni težnostni poti.

- Pravilno izvedbo cevne napeljave centralnega ogrevanja (dimenzije cevi, odzračevanje, delovanje cevnega sistema, ustreznost ogrevalnega sistema glede na moč kotla).
- Razdelilne enote (delovanje črpalke, delovanje zapornih ventilov, delovanje električnih conskih ventilov, delovanje mešalnih ventilov …).
- Zagotovljen dovod zraka v prostor, kjer je nameščena kurilna naprava Biodom 21. Dovod mora biti izveden tako, da ga ni mogoče zapreti, in mora v vsakem trenutku omogočati dovod svežega zraka – kisika za zgorevanje v prostor. Neustrezne rešitve so priprta okna ali odprta vrata, neustrezen je tudi dovod zraka po kanalu ob dimniku s strehe.
- Napetost električnega priključka za kurilno napravo Biodom 21 mora biti 230 V / 50 Hz (navedeno v tehničnih podatkih kotla Biodom 21).
- Pregled odvoda dimnih plinov – dimnika. Pogoj za priklop je soglasje **dimnikarja**, s katerim dimnikar potrdi ustreznost dimnika za kurilno napravo Biodom 21.

Pri postavitvi in priklopu kurilne naprave na sistem centralnega ogrevanja mora monter upoštevati naslednje:

- Kotel Biodom 21 mora biti postavljen vodoravno, po dolžini in globini.
- Upoštevati je treba razdalje v skladu s priloženo risbo (glejte ***sliko 1***).
- Pri starejših instalacijah se na povratni vod do kurilne naprave Biodom 21 vgradi čistilni element z zapornimi ventili.
- Kotel Biodom 21 ima na povratnem vodu vgrajen varnostni ventil 2,5 bar. Monter mora zagotoviti ustrezno velikost raztezne posode za prostornino ogrevalne vode v sistemu (raztezna posoda mora biti dimenzionirana na najmanj 10 % prostornine vode v sistemu: »pri 150 litrih ogrevalne vode v sistemu mora biti najmanjša prostornina raztezne posode 15 l«). Raztezna posoda mora biti na kurilno napravo Biodom 21 priključena brez zapornih elementov.
- Na desni strani kotla mora biti na priključek DN20 vgrajena polnilno-izpustna pipa (glejte ***sliko 15***).
- Zagotoviti je treba najmanjši tlak ogrevalne vode v kotlu 0,7 bar.
- Kadar je ogrevalnih krogov več (dva direktna kroga ali mešalna kroga za radiatorsko ogrevanje, ogrevanje bojlerja, konvektorsko ogrevanje), se vedno uporabi **shema priklopa št. 3**, pri kateri je treba uporabiti hidravlično kretnico in črpalko na kotlovskem krogu, ki je električno priključena na kabel »pump« kotla (glejte ***sliko 8***).

- Kotel mora imeti manometer za tlak ogrevalne vode v kotlu, tj. na cevovodu pred vsakim zapornim ventilom (manometer mora kazati tlak v kotlu in sistemu; med polnjenjem »ne sme biti zapornega elementa, ki bi lahko med polnjenjem preprečil prikaz tlaka v kotlu«). Na desni strani kotla Biodom 21 je predviden priključek DN20 za polnilno-izpustno pipo. Polnilno-izpustna pipa je namenjena polnjenju ali praznjenju ogrevalnega sistema in kotla.
- Pri priklopu kotla Biodom 21 na sistem centralnega ogrevanja morate uporabiti mehanske elemente, ki preprečujejo nenadzorovano kroženje vroče ogrevalne vode skozi kotel (težnostna zapora, protipovratni ventil z vzmetjo, elektromagnetni conski ventil, elektromotorni conski ventil …). Namen zaščite je zagotoviti pretok ogrevalne vode skozi kotel (najmanjši pretok skozi kotel mora biti več kot 300 l/h).
- Kadar razdeljevanje ogrevalne vode uravnava tripotni mešalni ventil (talno ogrevanje, vremensko vodena regulacija, pri kateri se pretok vode v kotlovskem ogrevalnem krogu zmanjša), se sistem izvede z vgrajeno hidravlično kretnico in črpalko na primarnem kotlovskem ogrevalnem krogu; črpalko na kotlovskem ogrevalnem krogu mora krmiliti regulacija kotla, ki že ima tovarniško izdelan električni priključek za črpalko.
- Kadar se uporablja tripotni mešalni ventil (za talno ali radiatorsko ogrevanje, le v primeru enega samega mešalnega ogrevalnega kroga), se priklop kotla Biodom 21 vedno izvede po **shemi št. 3**, pri kateri se v instalacijo na ogrevalnem krogu vgradita hidravlična kretnica in črpalka s protipovratnim ventilom (črpalka je priključena na črni kabel kurilne naprave).
- Dimovodna povezava mora biti izvedena v skladu z navodili, ki omejujejo največjo dolžino povezovalne cevi Ø 80 (5 m), pri čemer se kolena 90° štejejo kot upor na povezavi, ki dolžino povezovalne cevi zmanjša za 1 m (primer: če sta na dimovodni povezavi 2 kolena, povezava ne sme biti daljša od 3 m). Dimovodna povezava mora imeti kolena z revizijskimi odprtinami za čiščenje (glejte ***sliko 3***). Kolena morajo biti iz najmanj 3 segmentov (kolena s tremi ali več segmenti omogočajo enakomeren pretok dimnih plinov skozi koleno); prepovedana je uporaba kolen z dvema segmentoma (kolena z dvema segmentoma ustvarjajo upor pri pretoku dimnih plinov) (glejte ***sliko 6***).
- Če je dimovodna povezava daljša, kot je določeno v navodilih, mora monter takoj za ventilatorjem uporabiti redukcijski element (iz ženskega priključka Ø 80 na ženski priključek Ø 130), povezavo pa izvesti s cevjo Ø 130 (glejte ***sliko 16***).
- Električni priklop kotla je treba izvesti s kablom (glejte ***sliko 8***) v skladu z navodili. Kotla ni dovoljeno priključiti na napajanje z vtičem – priključen mora biti neposredno na omrežje prek stikala, ki prekine fazni in nevtralni vodnik (glejte ***sliko 17***).
- Električni priklop razdelilnih elementov (črpalke, elektromagnetni ventili, elektromotorni ventili …) mora biti izveden v skladu s shemo v navodilih, tj. napajanje razdelilnih elementov mora biti izvedeno iz priključnega kabla na kotlu (kabel »pump«) (glejte ***sliko 8***).
- Kurilna naprava Biodom 21, cevi centralnega ogrevanja in dimovodna povezava (glejte ***sliko 18***) morajo biti ozemljeni v skladu s strokovnimi predpisi (ozemljitveni vodnik s presekom najmanj 4 mm^2).

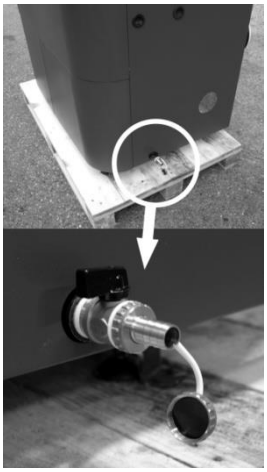

Slika 15



Slika 16

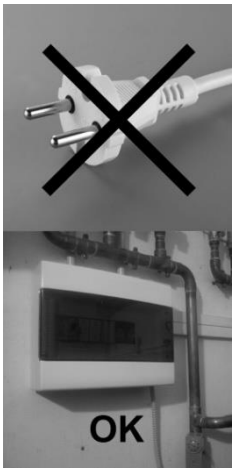

Slika 17



Slika 18



Slika 19: Aktiviranje toplotne varovalke

18.1. SHEMA ELEKTRONSKE KRMILNE PLOŠČE KOTLA

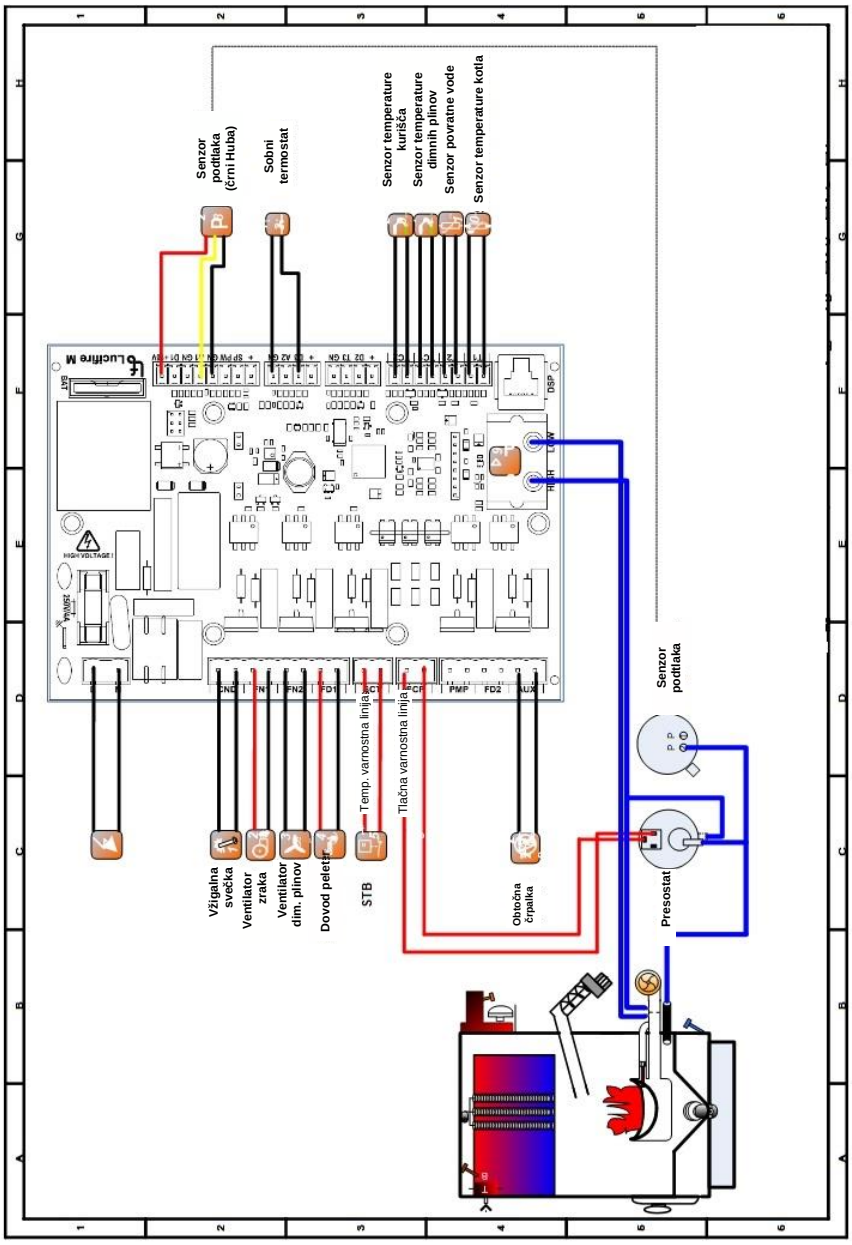

Slika 20

18.2. SHEMA ŠT. 1: SAMO OGREVANJE

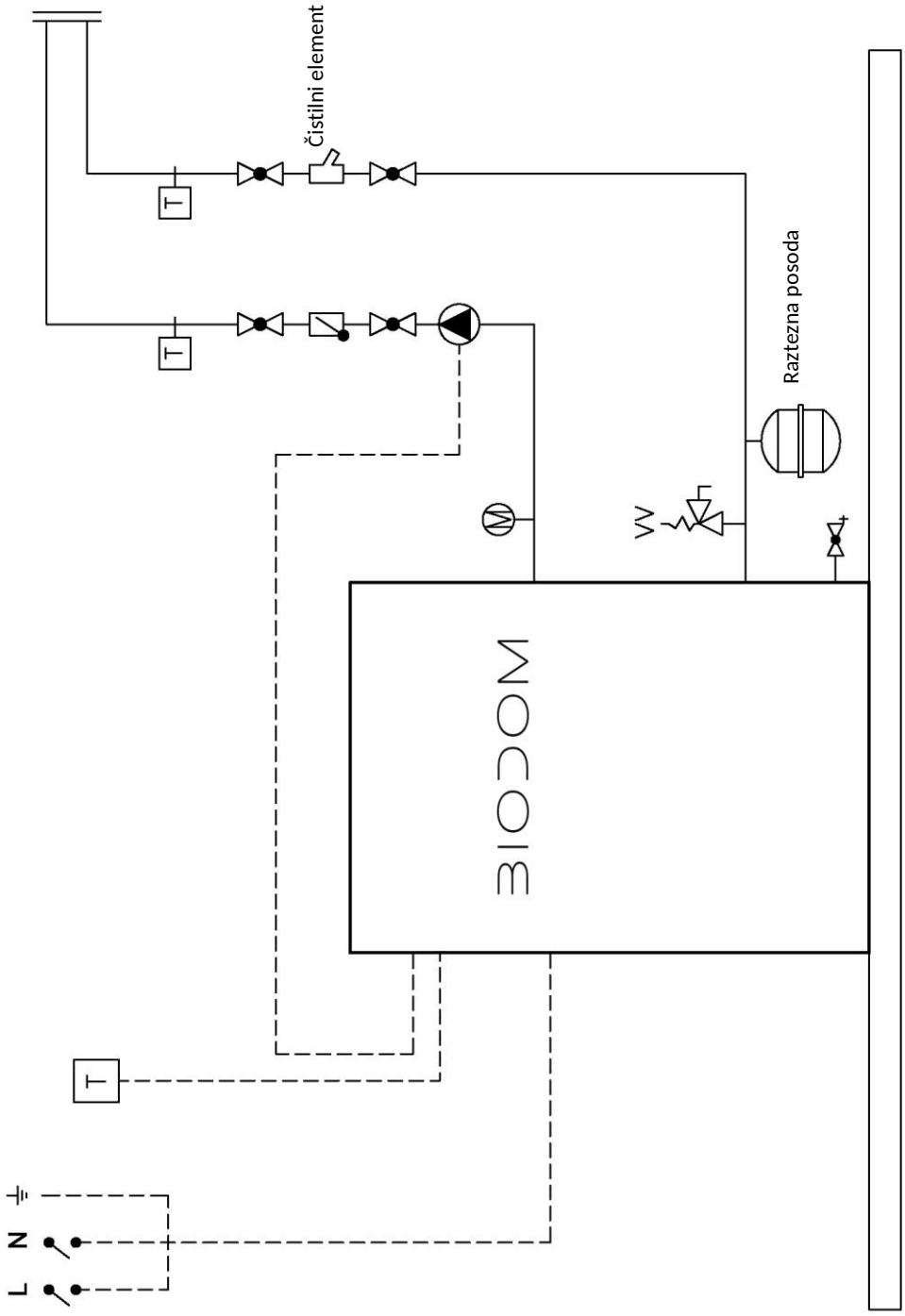

Shema priklopa 1

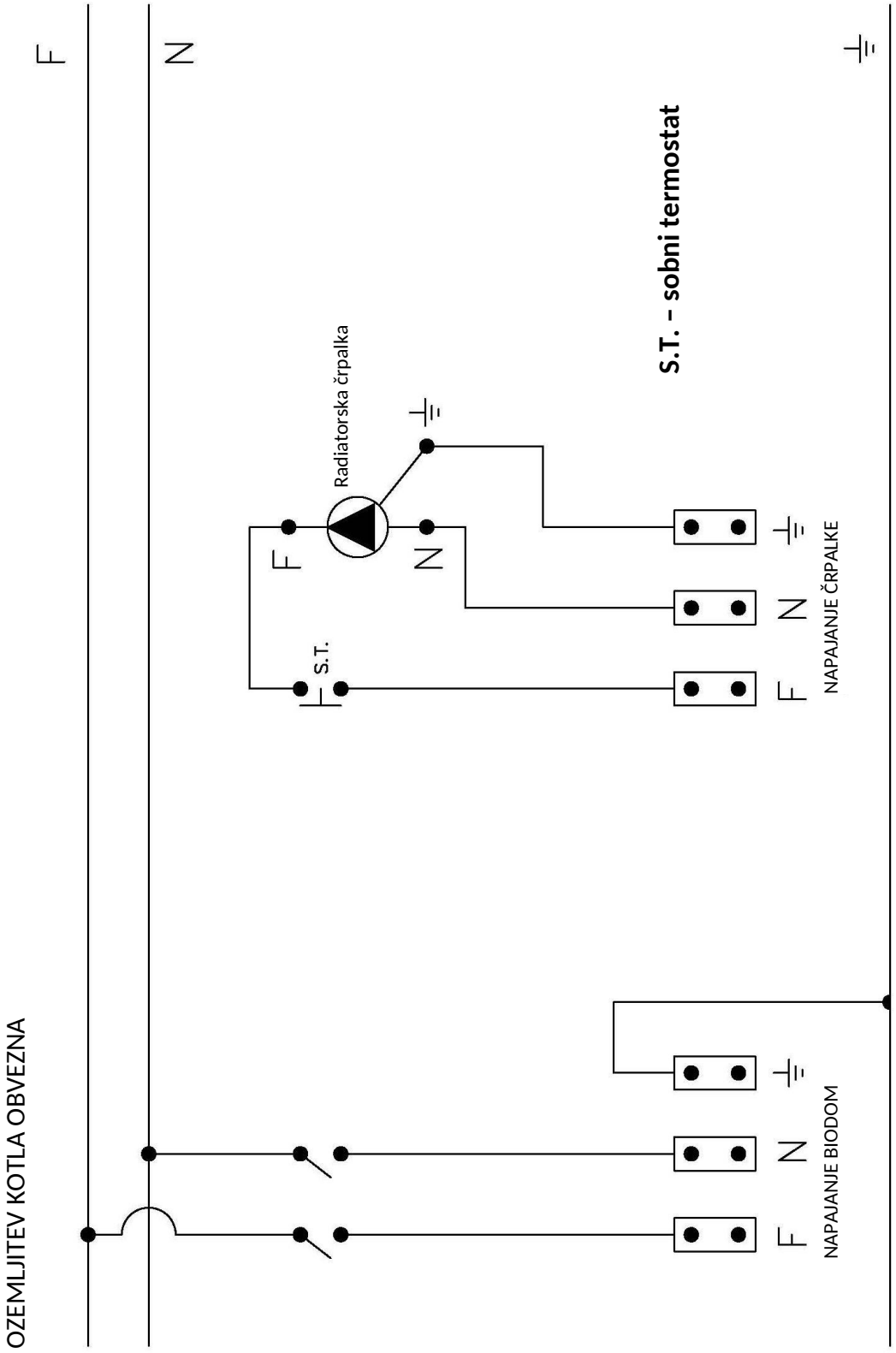

Električna shema 1

18.3. SHEMA ŠT. 2: OGREVANJE SANITARNE VODE

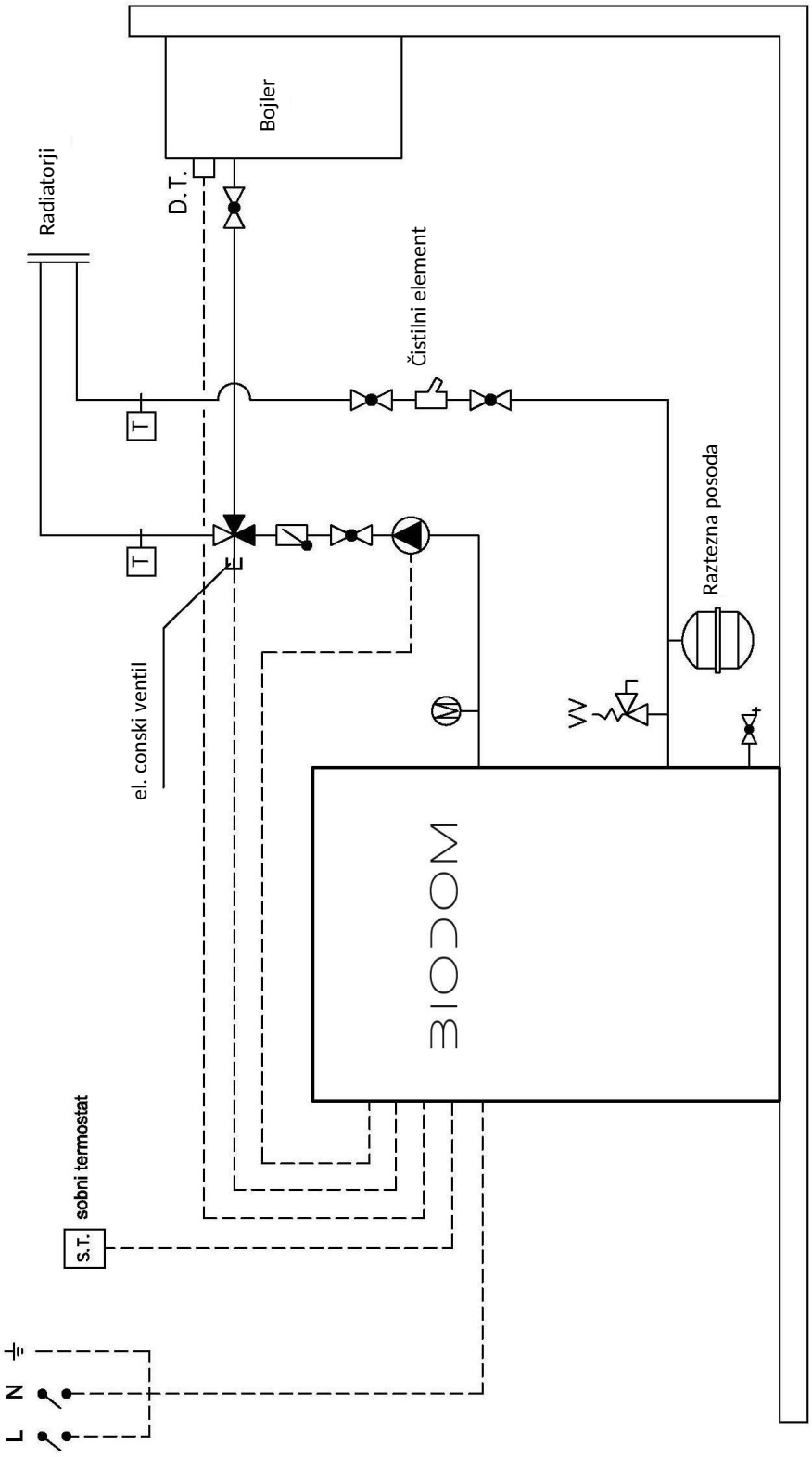

Shema priklopa 2

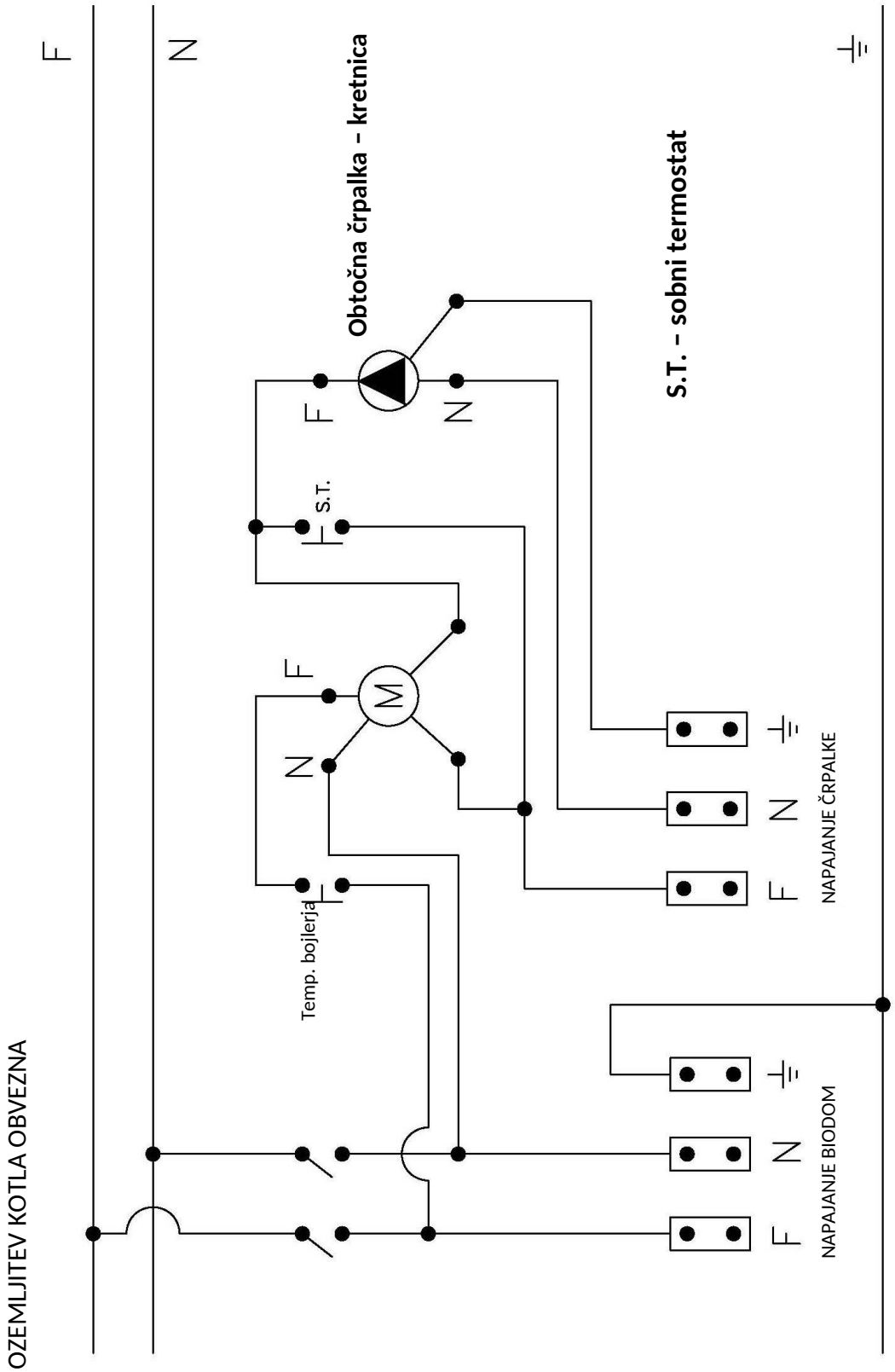

Električna shema 2

18.4. SHEMA ŠT. 3: OGREVANJE Z VEČ SISTEMI

Ta vrsta priklopa vedno zahteva hidravlično kretnico.

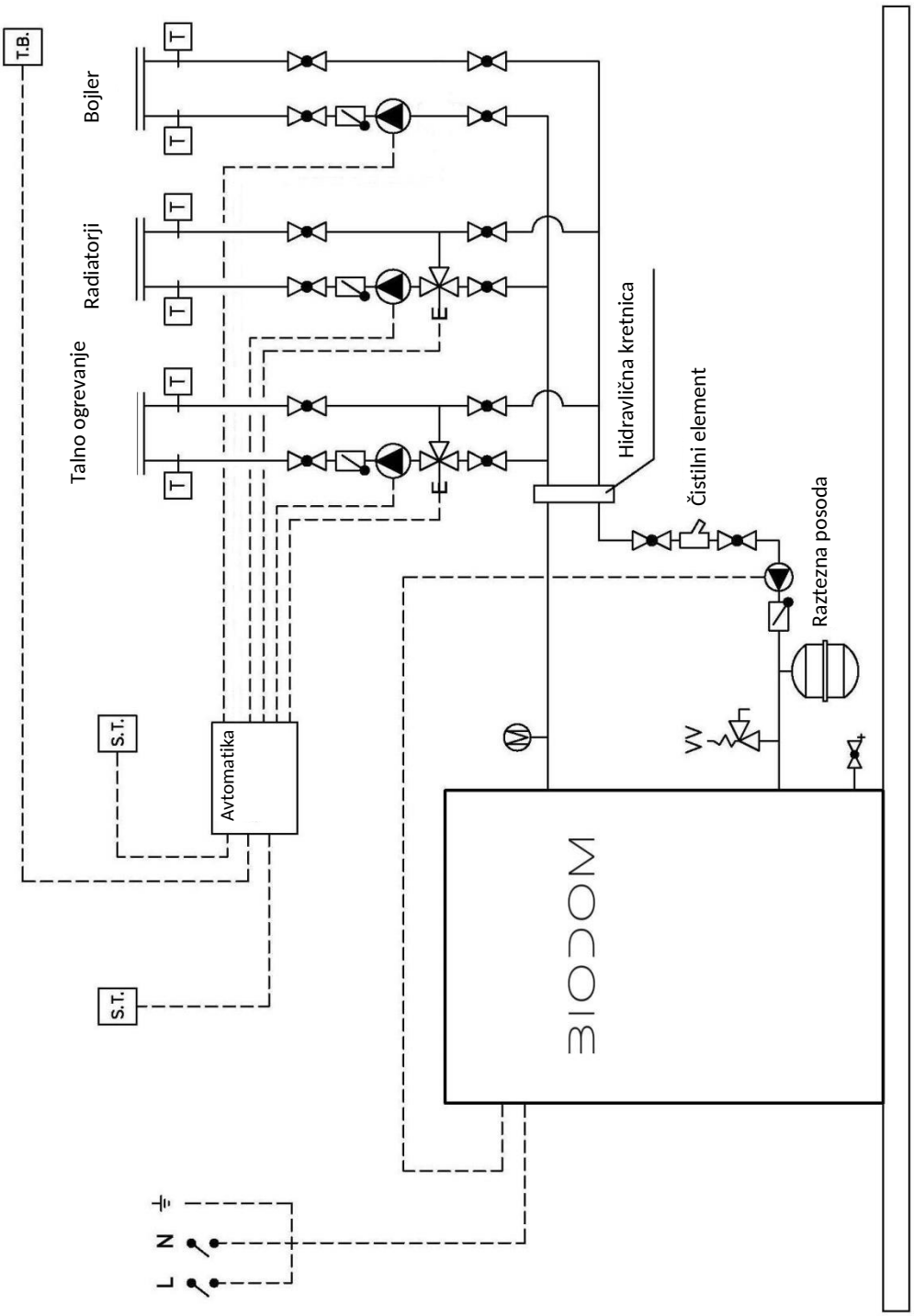

Shema priklopa 3

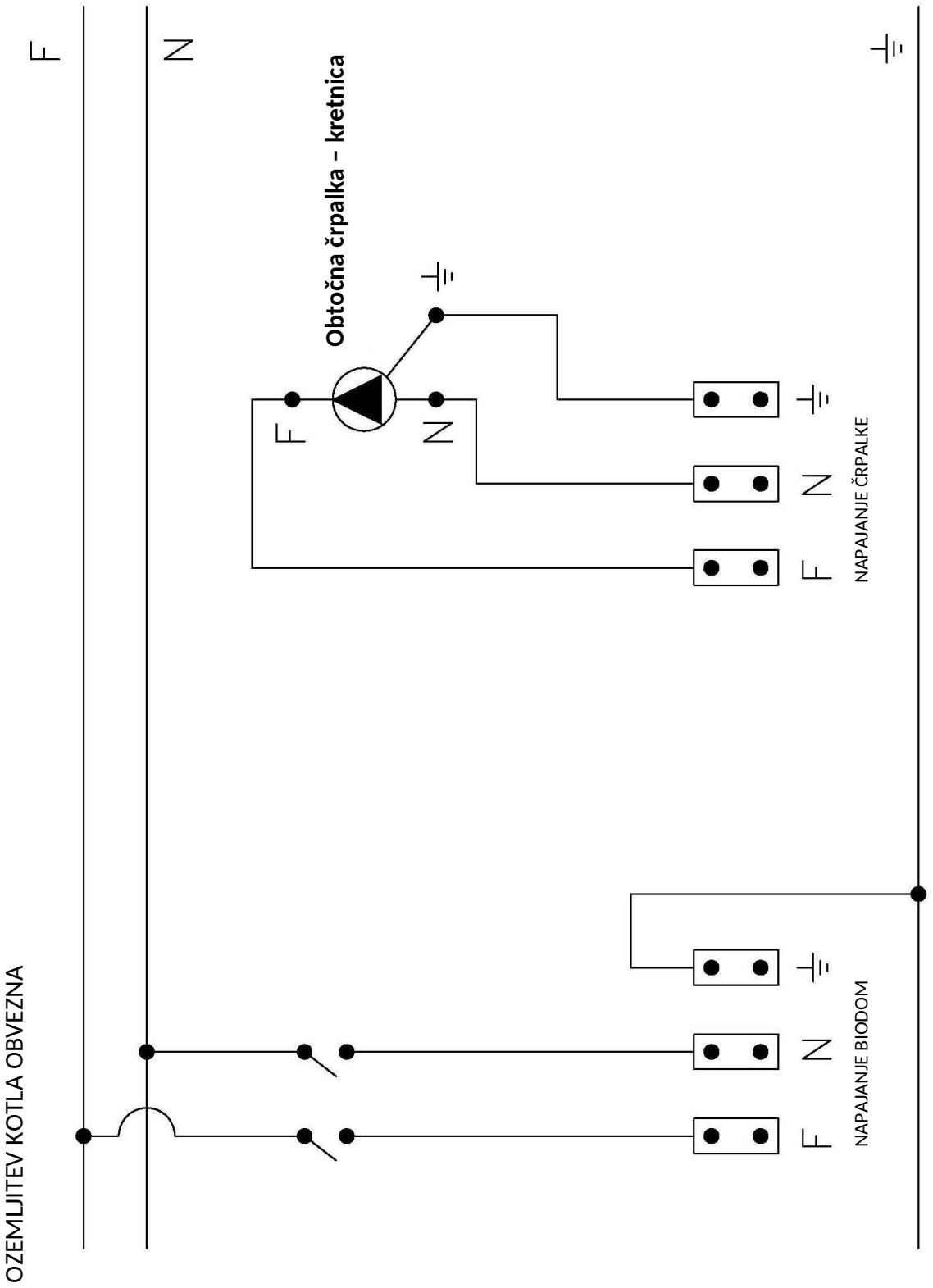

Električna shema 3

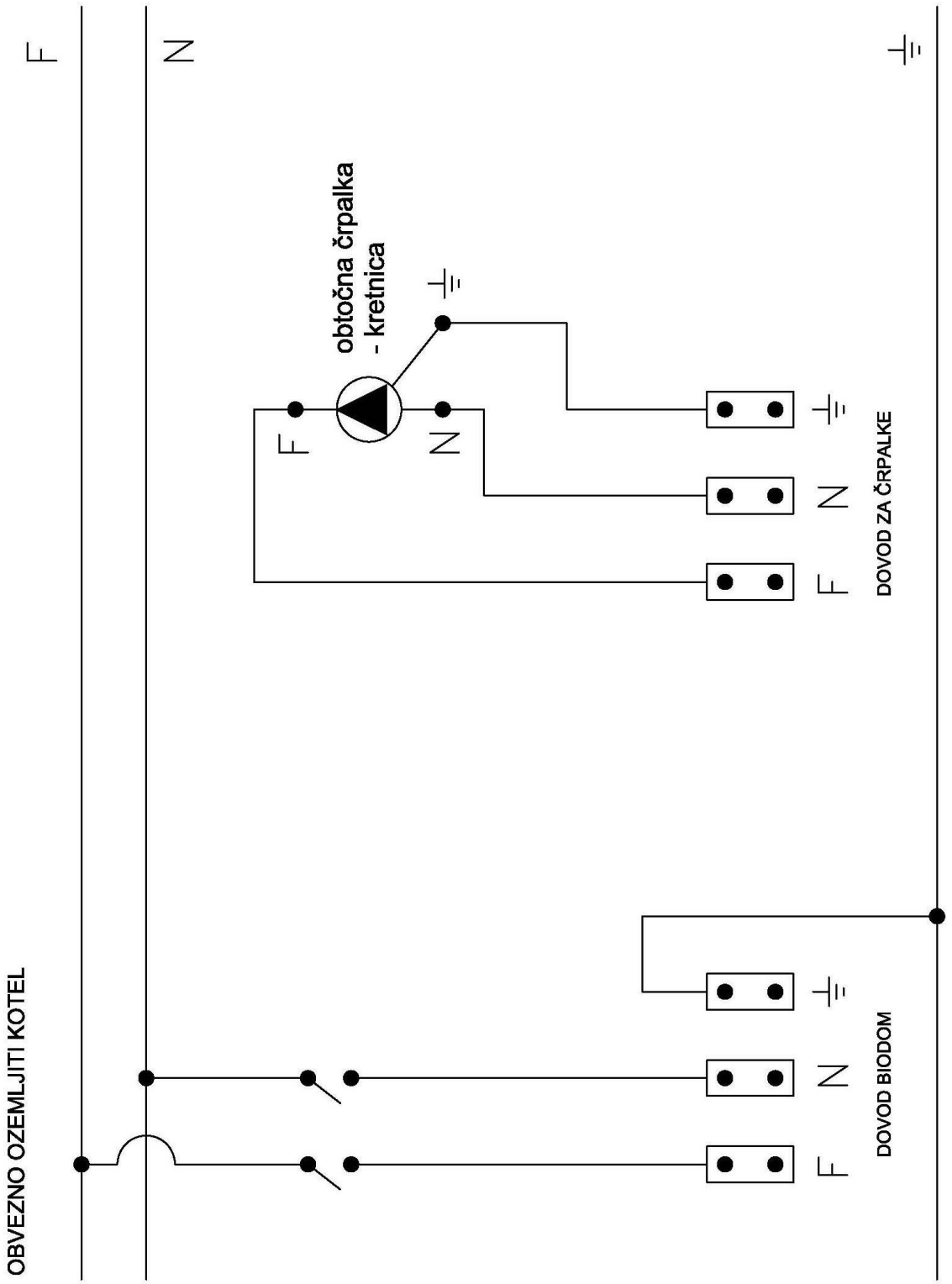
F
N
obtočna črpalka
- kretnica
F
N
F
N
DOVOD ZA ČRPALKE
F
N
DOVOD BIODOM
OBVEZNO OZEMLJITI KOTEL

19. NAVODILA ZA PRVI ZAGON

Biodom 21 je kurilna naprava za ogrevanje s peleti. Prednosti kurilne naprave Biodom 21 so v napredni tehnologiji, ki omogoča samodejno prepoznavanje vsebnosti kisika v zraku, samodejno prepoznavanje vleka dimnika in samodejno prepoznavanje kakovosti pelet. Ko kateri od navedenih dejavnikov ni ustrezen, kurilna naprava Biodom 21 na zaslonu prikaže alarm o neustreznosti ali napaki (primer: če je dimnik zamašen ali ne zagotavlja odvoda dimnih plinov, Biodom 21 prikaže "ALARM PRESS").

Slika 20: Pregled tipk na tipkovnici (plastična tipkovnica):

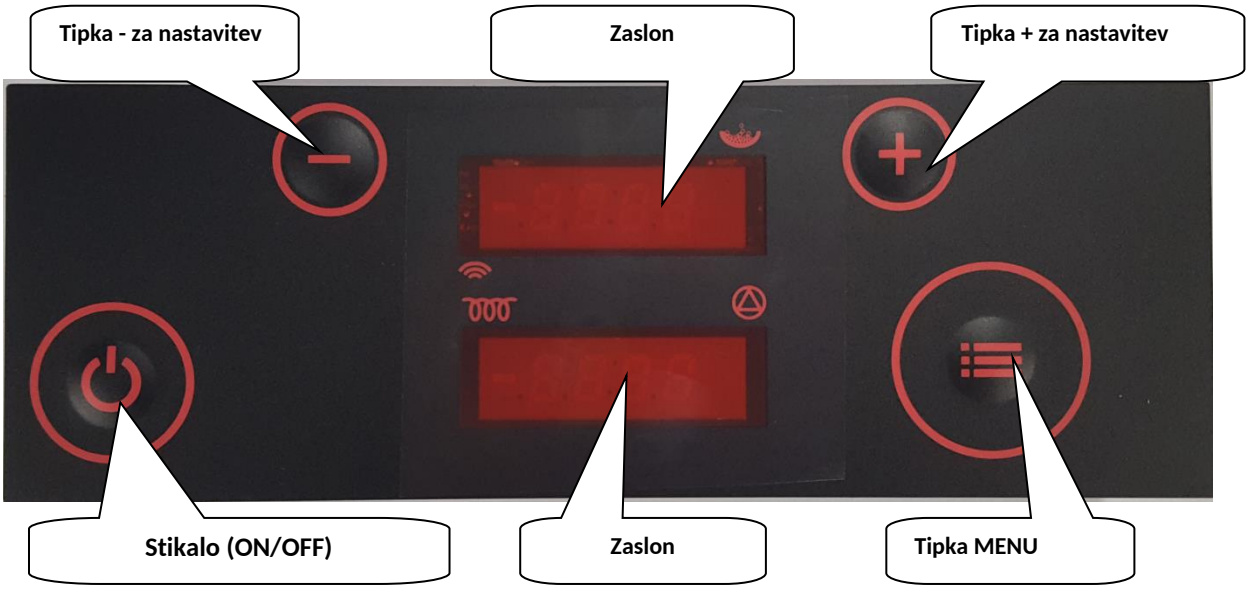

Ko monter izvede priklop na sistem centralnega ogrevanja, na dimnik z dimovodno povezavo in na električno omrežje v skladu z navodili za monterje, je kotel pripravljen na zagon. Po preverjanju podrobnosti iz navodil za monterje lahko kurilno napravo Biodom 21 s tipko ON/OFF zažene monter, ki je napravo namestil.

Pri prvem zagonu mora monter paziti na pravilen vrstni red dogodkov (prikazov):

- Pritisnite in 3 sekunde držite tipko ON/OFF. Zaslon prikaže ON in takoj zatem
- **"Test fire"** – traja 10 sekund, nato preide v:
- **"Heat up"** – hitro polnjenje zgorevalne posode s peleti, izmenično se prikazujeta *P0 d5* (na zgornjem zaslonu) in spreminjajoče se temperature; b – temperatura ogrevalne vode v kotlu, samo število – temperatura dimnih plinov in r – temperatura povratnega voda (na spodnjem zaslonu), nato preide v:
- **"Fuel igni"** – vžig kurilne naprave Biodom 21 (pri prvem vžigu lahko faza vžiga traja dlje, celo do 10 minut), ki traja približno 5 minut, izmenično se prikazujeta *P0 d5* na zgornjem zaslonu in temperatura na spodnjem zaslonu, nato preide v:
- **"Igni test"** – preverjanje vžiga, zaslon se prav tako izmenjuje med *igni test* in *P0 d5* ter temperaturami na spodnjem zaslonu. Ko je preverjanje končano, preide v:
- **"Burn"** – delovanje kotla, zgornji zaslon prikazuje Burn, spodnji zaslon prikazuje spreminjajočo se b-temperaturo ogrevalne vode v kotlu, temperaturo dimnih plinov in r-temperaturo vode v kotlu:
- LED na zgornjem zaslonu desno zgoraj signalizira delovanje reduktorja za doziranje pelet (ko LED sveti, reduktor dozira pelete v gorilnik, in obratno: če lučka ne sveti, reduktor ne deluje).

- LED na spodnjem zaslonu desno spodaj signalizira, kdaj kotel napaja črpalko z napetostjo – ko črpalka deluje (ko lučka sveti, je črpalka pod napetostjo, kar pomeni, da črpalka deluje, in obratno: če LED ne sveti, črpalka ne deluje),
- Ko se temperatura ogrevalne vode začne približevati nastavljeni temperaturi, kurilna naprava Biodom 21 začne modulacijo oziroma regulacijo/zmanjševanje moči. V tem stanju zaslon prikazuje "**regu H2O**", zgornji zaslon izmenično prikazuje moč (P je stopnja delovanja kotla, d je stopnja nastavitve kotla), spodnji zaslon pa temperature.
- **"Cool flui"** – stanje izklapljanja, prikazano na zaslonu, ko kurilna naprava Biodom 21 doseže nastavljeno temperaturo ogrevalne vode v kotlu z dodatkom za regulacijo (če je temperatura ogrevalne vode nastavljena na 70 °C, kotel preide v stanje "cool flui" pri 75 °C). Ko kotel konča stanje "Cool flui", to pomeni, da se je ogrevalna voda v kotlu ohladila. Preide v:
- **"Test fire"** – in postopek vžiga se ponovi.

Za pregled informacij o delovanju kurilne naprave Biodom 21 je treba vstopiti v meni s programom informacij (prikazani podatki so le ponazoritev). V meni vstopite z dolgim pritiskom tipke MENU; ko zaslon prikaže "tH2O", tipko spustite. S tipkama + in - izberite želeno informacijo.

Prikazane informacije so:

- **tH2O** temperatura ogrevalne vode v kotlu
- **rH2O** temperatura ogrevalne vode na povratku
- **tFLU** temperatura dimnih plinov ((H2O)+30-90°C),
- **tChb** temperatura ognja v zgorevalni komori (615°C+-40°C)
- **floU** dovod zraka-kisika v kurilno napravo (480°C +- 40°C)
- **Fan1** napetost na ventilatorju 1 (130V +- 15V)
- **Fed1** odstotek doziranja pelet v gorilnik (70% +- 20%)

Ko končate pregled informacij, s tipkama + in - poiščite informacijo "tH2O". Ko jo najdete, kratko pritisnite tipko ON/OFF za vrnitev v prejšnje stanje.

Če zaslon prikaže "alarm", je treba vzrok alarma ugotoviti s seznamom alarmov (glejte stran 32).

20. GARANCIJSKI POGOJI

PREGLED:

Da je garancija v celoti veljavna, kot določa Direktiva EGS 1999/44/E (42/2002), mora uporabnik skrbno upoštevati navodila iz tega dokumenta, in sicer:

- kotel na pelete uporabljati v njegovih mejah, v skladu s pogoji, določenimi v navodilih za uporabo;
- kotel na pelete skrbno in redno vzdrževati;
- upoštevati vse varnostne ukrepe v skladu z veljavnimi zakoni;
- izogibati se kakršnim koli nestrokovnim posegom v kotel;
- uporabljati samo originalne nadomestne dele.

ČASOVNI POGOJI GARANCIJE:

Garancija za vse izdelke Biodom velja 24 mesecev od datuma prvega zagona, pod pogojem, da je redni vzdrževalni pregled opravljen najpozneje 12 mesecev od datuma zagona.

SPLOŠNI GARANCIJSKI POGOJI:

1. Izjavljamo:

- da bo izdelek v garancijskem roku deloval brezhibno, če se uporablja v skladu z namenom uporabe in če se upoštevajo priložena navodila za uporabo in vzdrževanje;
- da bo podjetje Biodom v garancijskem roku prek pooblaščenih servisov odpravilo vse okvare/napake, zaradi katerih naprava ne deluje v skladu z namenom, najpozneje v 45 dneh od pisne prijave okvare ali napake;
- da bo izdelek, ki ni popravljen v navedenem roku, na zahtevo imetnika garancije zamenjan z novim, garancijski rok pa se podaljša za čas popravila;
- da pooblaščeni servis jamči za garancijske pogoje s podpisom in žigom na izdani garanciji.

2. Uveljavljanje garancije:

Garancija velja pod pogojem, da:

- ima kupec veljaven dokument (račun), ki ga je izdal prodajalec;
- je kurilno napravo namestila usposobljena in/ali izšolana oseba, ki ugotovi, ali naprava ustreza vsem tehničnim značilnostim sistema, v katerega bo nameščena, pri čemer mora biti namestitev nujno skladna z zahtevami iz navodil;
- se kotel na pelete uporablja v skladu z navodili za uporabo.

Garancijo uveljavljate pri prodajalcu, pri katerem ste napravo kupili.
Pri prijavi okvare natančno opišite okvaro – napako.

3. Obdobje zagotavljanja servisa in nadomestnih delov:

- obdobje, v katerem zagotavljamo servis in nadomestne dele za nemoteno uporabo izdelka, je 5 let od dneva prvega zagona;
- v primeru zamenjave proizvodnih modelov Biodom zagotavljamo nadomestne dele za vaš izdelek 3 leta;
- po 5 letih bodo nadomestni deli na voljo, vendar so lahko druge barve kot vaš izdelek.

4. Garancija ne velja oziroma ne krije škode, ki jo povzročijo:

- vremenski, kemični ali elektrokemični vplivi, udari strele, elementarne nesreče in/ali naravne nesreče, nepravilna uporaba izdelka, nezadostno vzdrževanje, spremembe izdelka ali posegi v izdelek, neustrezen ali neučinkovit dimnik in drugi vzroki, ki niso povezani z izdelkom, kot je nepravilna ali neustrezna namestitev;

- kurjenje materialov, ki ne ustrezajo vrsti materiala, navedeni v teh navodilih;
- kakršna koli škoda, nastala zaradi prevoza ali med njim. Zato dostavljeno blago ob prevzemu skrbno preglejte. Če je poškodovano, takoj obvestite prodajalca in škodo zabeležite na prevzemnem dokumentu ali dobavnici;
- če je zagon izvedlo podjetje brez ustreznega pooblastila za izdelke Biodom;
- če je v izdelek posegala ali ga popravljala nepooblaščena oseba;
- če uporabnik ne upošteva navodil za uporabo in vzdrževanje;
- če okvare ali napake na ogrevalni napravi Biodom nastanejo zaradi napak na opremi drugih proizvajalcev.

Odgovornost podjetja Biodom 27 d.o.o. je omejena na dobavo naprave. Naprava mora biti pravilno nameščena v skladu z navodili proizvajalca in veljavnimi zakoni. Namestitev mora izvesti usposobljeno osebje, ki ga določi proizvajalec ali zastopnik/prodajalec[1] (in/ali pod njegovim nadzorom in odgovornostjo), ki prevzame polno odgovornost za končno namestitev in poznejše pravilno delovanje nameščenega izdelka. Če pogoji niso izpolnjeni, podjetje Biodom 27 d.o.o. v nobenem primeru ne odgovarja.

[1] Za zastopnika/prodajalca se šteje vsaka fizična ali pravna oseba, pooblaščena za prodajo izdelkov končnim uporabnikom te garancije.

OPOMBA: Biodom 27 d.o.o. ne odgovarja za nobeno škodo in posledice, tudi če so te posledica zamenjave nedelujočega dela kotla.
Biodom 27 d.o.o. jamči, da so vsi njegovi izdelki izdelani iz materialov najvišje kakovosti in s proizvodnimi postopki, ki zagotavljajo popoln izkoristek. Če se med normalno uporabo pojavijo okvarjeni ali nedelujoči deli, jih je treba zamenjati.

DELI, KI SE OBRABLJAJO PRI NORMALNI UPORABI IN JIH GARANCIJA NE KRIJE:

- tesnila in deli iz litega železa, ki ne kažejo znakov napak, ki bi jih bilo mogoče pripisati proizvodni napaki;
- spremembe barve, razpoke in majhne spremembe dimenzij niso utemeljene in niso razlog za zavrnitev, saj so posledica naravnih lastnosti materialov.

ODGOVORNOST:
Biodom 27 d.o.o. ne priznava nobene odškodnine za neposredno ali posredno škodo, ki jo povzroči izdelek ali je z njim povezana.

SERVIS V GARANCIJSKEM ROKU:
Biodom 27 d.o.o. rešuje garancijske težave samo prek svojih pooblaščenih oseb.

PRISTOJNO SODIŠČE:
Za reševanje sporov je pristojno sodišče v Kopru.
Pri zamenjavi delov se garancija ne podaljša.
Za čas, ko izdelka ni bilo mogoče uporabljati, se ne priznava nobeno nadomestilo.
Biodom 27 d.o.o. ne odgovarja za morebitne napake v navodilih. Pridržujemo si pravico do sprememb brez predhodnega obvestila.

21. SHEMA SESTAVNIH DELOV

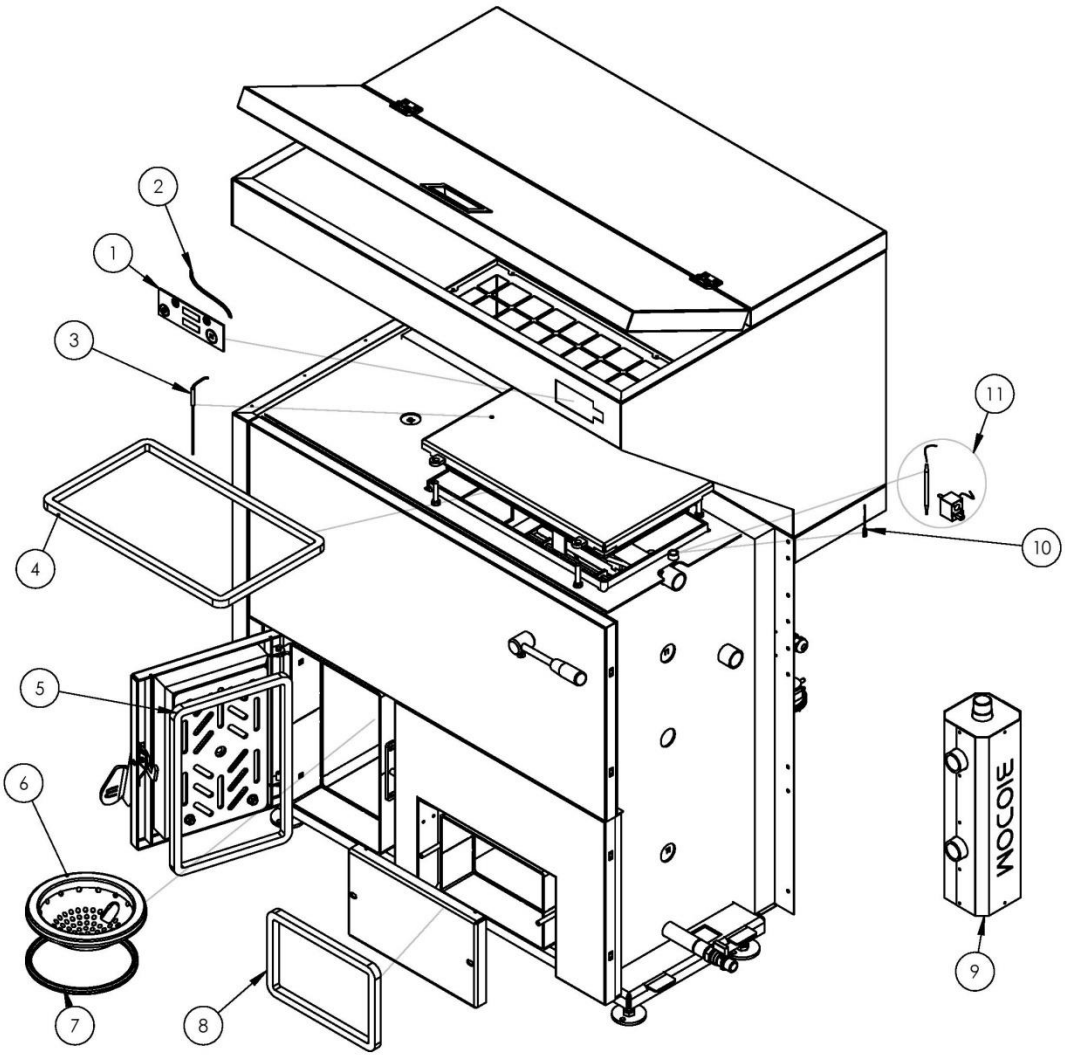

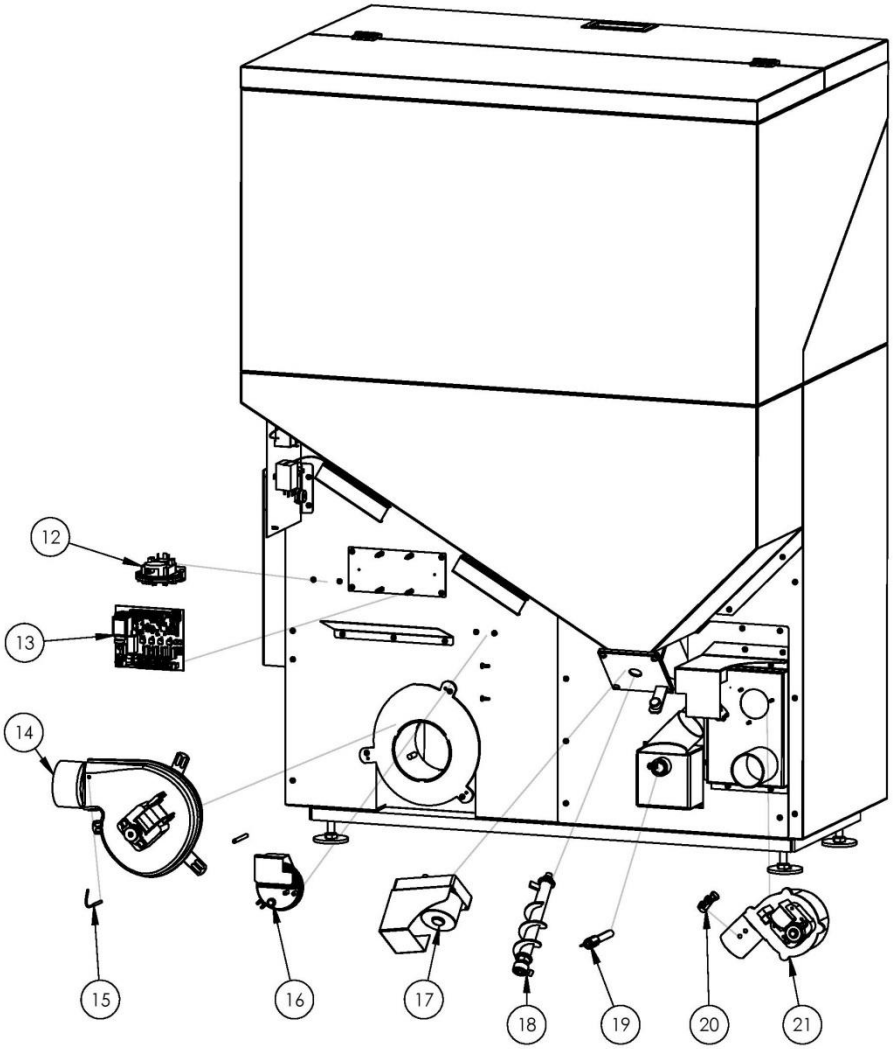
12
13
14
15
16
17
18
19
20
21

SERVIS 1 (SERVIS V GARANCIJSKEM ROKU)

ŠTEVILKA POROČILA O LETNEM PREGLEDU KOTLA: _____

VRSTA DELA: ☐ REDNO VZDRŽEVANJE ☐ REDNO VZDRŽEVANJE +3 ☐ REKLAMACIJA

PROIZVAJALEC ENERGENTA: _____

DRUGO: _____

PODPIS STRANKE: _____ ŽIG IN PODPIS SERVISERJA:

DATUM: _____ _____

SERVIS 2

ŠTEVILKA POROČILA O LETNEM PREGLEDU KOTLA: _____

VRSTA DELA: ☐ REDNO VZDRŽEVANJE ☐ REDNO VZDRŽEVANJE +3 ☐ REKLAMACIJA

PROIZVAJALEC ENERGENTA: _____

DRUGO: _____

PODPIS STRANKE: _____ ŽIG IN PODPIS SERVISERJA:

DATUM: _____ _____

SERVIS 3

ŠTEVILKA POROČILA O LETNEM PREGLEDU KOTLA: _____

VRSTA DELA: ☐ REDNO VZDRŽEVANJE ☐ REDNO VZDRŽEVANJE +3 ☐ REKLAMACIJA

PROIZVAJALEC ENERGENTA: _____

DRUGO: _____

PODPIS STRANKE: _____ ŽIG IN PODPIS SERVISERJA:

DATUM: _____ _____

SERVIS 4

ŠTEVILKA POROČILA O LETNEM PREGLEDU KOTLA: _____

VRSTA DELA: ☐ REDNO VZDRŽEVANJE ☐ REDNO VZDRŽEVANJE +3 ☐ REKLAMACIJA

PROIZVAJALEC ENERGENTA: _____

DRUGO: _____

PODPIS STRANKE: _____ ŽIG IN PODPIS SERVISERJA:

DATUM: _____ _____

SERVIS 5

ŠTEVILKA POROČILA O LETNEM PREGLEDU KOTLA: _____

VRSTA DELA: ☐ REDNO VZDRŽEVANJE ☐ REDNO VZDRŽEVANJE +3 ☐ REKLAMACIJA

PROIZVAJALEC ENERGENTA: _____

DRUGO: _____

PODPIS STRANKE: _____ ŽIG IN PODPIS SERVISERJA:

DATUM: _____ _____

SERVIS 6

ŠTEVILKA POROČILA O LETNEM PREGLEDU KOTLA: _____

VRSTA DELA: ☐ REDNO VZDRŽEVANJE ☐ REDNO VZDRŽEVANJE +3 ☐ REKLAMACIJA

PROIZVAJALEC ENERGENTA: _____

DRUGO: _____

PODPIS STRANKE: _____ ŽIG IN PODPIS SERVISERJA:

DATUM: _____ _____

SERVIS 7

ŠTEVILKA POROČILA O LETNEM PREGLEDU KOTLA: _____

VRSTA DELA: ☐ REDNO VZDRŽEVANJE ☐ REDNO VZDRŽEVANJE +3 ☐ REKLAMACIJA

PROIZVAJALEC ENERGENTA: _____

DRUGO: _____

PODPIS STRANKE: _____ ŽIG IN PODPIS SERVISERJA:

DATUM: _____ _____

BIODOM EUROPE SRL

www.biodom.eu

info@biodom.eu