BIODOM

ПЕЛЕТНИЙ КОТЕЛ

BIODOM 21

DF 25

Інструкція з експлуатації, обслуговування та монтажу



Січень 2020

Дякуємо, що придбали котел Biodom. Просимо уважно прочитати інструкцію з експлуатації перед монтажем і використанням пелетного котла Biodom. Опалювальні прилади (далі – «пелетний котел» або «котел») компанії Biodom 27 d.o.o. (далі – Biodom) виготовлені та випробувані відповідно до вимог безпеки чинних європейських директив.
Ця інструкція призначена для кінцевих користувачів, монтажників і уповноваженого обслуговуючого персоналу пелетних котлів Biodom. Якщо у вас виникли сумніви щодо інструкції з експлуатації або потрібні роз'яснення, зверніться безпосередньо до виробника або до уповноваженої особи компанії Biodom Europe SRL.
Друк, переклад і відтворення інструкції з експлуатації, навіть частково, дозволяються лише за згодою компанії Biodom Europe SRL

Ви придбали котел Biodom, призначений для центрального опалення приміщень площею від 60 $м^2$ до 300 $м^2$. Паливом для котла є деревні пелети. Котел працює автоматично: пелети подаються шнеком із бункера, який є складовою частиною приладу й розташований над його котловою частиною. Бункер заповнюють пелетами згори через передбачену кришку. Переконайтеся, що потужність опалювального приладу правильно підібрана відповідно до системи опалення та теплових потреб будівлі. Підключення та запуск приладу повинна виконувати уповноважена особа.

Полум'я, що утворюється при правильному згорянні деревної біомаси в котлі, виділяє таку саму кількість вуглекислого газу (CO_2), як і при природному розкладанні деревини.
Кількість CO_2, що утворюється при згорянні або розкладанні деревини, відповідає кількості CO_2, яку дерево поглинає з довкілля й перетворює на кисень і вуглець. Використання невідновлюваних викопних видів палива (вугілля, мазут, газ), на відміну від деревини, викидає в атмосферу величезну кількість CO_2, що накопичувався мільйони років, і посилює парниковий ефект. Принцип чистого згоряння повністю відповідає всім екологічним вимогам, і Biodom побудував на ньому весь свій розвиток.

ЗМІСТ

1. ПОПЕРЕДЖЕННЯ 5

2. ТЕХНІЧНІ ХАРАКТЕРИСТИКИ 8

3. РОЗМІРИ КОТЛА BIODOM 21 9

4. ПРИЗНАЧЕННЯ ІНСТРУКЦІЇ 10

4.1. ОНОВЛЕННЯ 10

5. ВІДПОВІДАЛЬНІСТЬ ВИРОБНИКА 10

5.1. ОСНОВНІ ПРОФІЛАКТИЧНІ НОРМИ 10

5.2. ТРАНСПОРТУВАННЯ ТА ПЕРЕМІЩЕННЯ ПЕЛЕТНОГО КОТЛА 11

5.3. ВІДПОВІДАЛЬНІСТЬ МОНТАЖНИКА 11

6. МОНТАЖ 12

6.1. РОЗМІЩЕННЯ 12

6.2. ВІДВЕДЕННЯ ДИМОВИХ ГАЗІВ 15

6.3. ІЗОЛЯЦІЯ ТА ДІАМЕТР ОТВОРІВ У ДАХУ 17

6.4. ПРИПЛИВНЕ ПОВІТРЯ 17

6.5. ЕЛЕКТРИЧНЕ ПІДКЛЮЧЕННЯ 18

7. ВВЕДЕННЯ КОТЛА В ЕКСПЛУАТАЦІЮ 20

8. ПОПЕРЕДЖЕННЯ З БЕЗПЕКИ 20

8.1. ПОПЕРЕДЖЕННЯ ДЛЯ ОБСЛУГОВУЮЧОГО ПЕРСОНАЛУ 20

8.2. ПОПЕРЕДЖЕННЯ ДЛЯ КОРИСТУВАЧА 21

9. ІНСТРУКЦІЯ З БЕЗПЕЧНОГО РОЗПАЛЮВАННЯ ТА ЧИЩЕННЯ КОТЛА 22

9.1. РЕГУЛЯРНЕ ОБСЛУГОВУВАННЯ ТА ЧИЩЕННЯ КОТЛА 22

9.2. КОНТРОЛЬ І ДЕТАЛІ, ЩО ПОТРЕБУЮТЬ ОБСЛУГОВУВАННЯ 24

9.3. ДОДАТКОВЕ ОБСЛУГОВУВАННЯ 24

10. ВАЖЛИВА ІНФОРМАЦІЯ З БЕЗПЕКИ 25

11. ЯКІСТЬ ПЕЛЕТ ДУЖЕ ВАЖЛИВА 26

11.1. ЗБЕРІГАННЯ ПЕЛЕТ 27

12. ОПИС І РОБОТА ПРИСТРОЮ КЕРУВАННЯ 28

12.1. КОТЕЛ ПІД ЧАС РОБОТИ 31

12.2. ВИМКНЕННЯ КОТЛА 31

12.3. УВІМКНЕННЯ КОТЛА 31

12.4. НАЛАШТУВАННЯ ЧАСОВОЇ ПРОГРАМИ 32

13. ПОЗНАЧЕННЯ ТА ПОВІДОМЛЕННЯ НА ДИСПЛЕЇ 35

14. МЕНЮ 37

15. АВАРІЙНІ СТАНИ 39

16. ІНФОРМАЦІЯ ПРО ДЕМОНТАЖ І УТИЛІЗАЦІЮ КОТЛА 46

17. ІНСТРУКЦІЯ ДЛЯ МОНТАЖНИКІВ 47

18. ІНСТРУКЦІЯ З ПІДКЛЮЧЕННЯ КОТЛА 48

18.1. СХЕМА ЕЛЕКТРОННОЇ ПЛАТИ КЕРУВАННЯ КОТЛА 51

18.2. СХЕМА № 1: ЛИШЕ ОПАЛЕННЯ 52

18.3. СХЕМА № 2: ОПАЛЕННЯ ТА НАГРІВ ГАРЯЧОЇ ВОДИ 54

18.4. СХЕМА № 3: ОПАЛЕННЯ З КІЛЬКОМА СИСТЕМАМИ 56

19. ІНСТРУКЦІЯ З ПЕРШОГО ЗАПУСКУ 59

20. УМОВИ ГАРАНТІЇ 62

21. СХЕМА КОМПОНЕНТІВ 64

1. ПОПЕРЕДЖЕННЯ



УВАГА

ПАКУВАННЯ ЗБЕРІГАЙТЕ ПОДАЛІ ВІД ДІТЕЙ. НЕБЕЗПЕКА ЗАДУШЕННЯ ПАКЕТОМ, ПЛІВКОЮ, ПІНОПЛАСТОМ ТОЩО.



УВАГА

Відведення димових газів ЗАБОРОНЕНО ПІДКЛЮЧАТИ ДО:

- **димоходу, яким користуються інші опалювальні прилади (котли, печі, каміни тощо);**
  витяжних систем (витяжки, витяжні вентилятори тощо).



УВАГА

Встановлювати заслінки, що перекривають тягу, заборонено!

Димохідне з'єднання Ø 80 мм від пелетного котла до димоходу повинно мати:

- **довжину не більше 10 м (при довшому з'єднанні діаметр з'єднувальної труби слід збільшити до Ø 130 мм);**
- **кожне коліно 90° зменшує допустиму довжину на 1 м;**
- **кожне з'єднання повинно мати дверцята для чищення;**
  з'єднання між трубами мають бути герметичні



УВАГА

Якщо опір у системі відведення надто великий (багато колін, невідповідне закінчення, звуження тощо), відведення димових газів не забезпечується. Тому з'єднувальні труби та коліна слід збільшити до більшого діаметра – Ø 130 мм. Якщо димохід не забезпечує належного відведення димових газів, можлива неправильна робота і, як наслідок, аварійний сигнал котла BIODOM. Рекомендується перед встановленням котла BIODOM доручити перевірку димоходу фахівцеві.



УВАГА

Ніколи не вимикайте котел, витягуючи кабель живлення з розетки, поки в котлі ще горить вогонь. Це може пошкодити котел і серйозно порушити його роботу.



УВАГА

Система відведення димових газів повинна бути заземлена відповідно до чинних норм. (Заземлення вимагається законом.) Заземлення має бути незалежним від опалювального приладу.



УВАГА

Після завершення монтажу котла обов'язково слід виміряти викиди димових газів.



УВАГА

Пелетний котел працює з розрідженням у камері згоряння. Тому переконайтеся, що система відведення димових газів герметична.

Під час першого запуску (мінімальна робота котла – 1 година) фарба виділяє випари з неприємним запахом. Тому після цього провітріть приміщення.



УВАГА

ПІД ЧАС РОБОТИ ПЕЛЕТНОГО КОТЛА ДІТЯМ ЗАБОРОНЕНО НАБЛИЖАТИСЯ ДО НЬОГО АБО ГРАТИСЯ З НИМ!



УВАГА

Стежте, щоб ущільнювальний шнур під краєм камери згоряння не був пошкоджений. Якщо шнур пошкоджено, зверніться до уповноваженого сервісного центру.



УВАГА

Перед чищенням переконайтеся, що пелетний котел і попіл у ньому охолонули.



УВАГА

У разі пожежі в димоході всі люди та тварини мають залишити приміщення; потім негайно вимкніть живлення головним вимикачем або з розетки (якщо це можливо без ризику) і викличте пожежну службу.



УВАГА

Не використовуйте дрібно нарізану деревину, щоб забезпечити роботу та безпеку котла.



УВАГА

Не використовуйте пелетний котел як сміттєспалювальну піч.



УВАГА

Особам з травмами спини та вагітним жінкам слід уникати піднімання мішків з пелетами.



УВАГА

Виробник за жодних обставин не несе відповідальності за шкоду, спричинену використанням неякісних пелет, а також за погану роботу котла через низьку якість використаних пелет.



УВАГА

Пелети повинні відповідати стандартам DIN 51731, DIN plus, Ö-Norm M-7135 або іншим аналогічним європейським стандартам.



УВАГА

ПЕЛЕТИ НЕ МОЖНА ЗБЕРІГАТИ ПОБЛИЗУ КОТЛА. Тримайте їх на відстані щонайменше 50 см.

---

2. ТЕХНІЧНІ ХАРАКТЕРИСТИКИ

	Мінімальна	**Номінальна**
Теплова потужність	**5,82 kW**	**19,67 kW**
ККД	**92,36 %**	**91,49 %**
Витрата пелет за годину	**1,39 kg/h**	**5,14 kg/h**
Час горіння з 1 заповненням бункера (прибл.)	**90 h**	**24,3 h**
Температура димових газів	**68 °C**	**130 °C**
Масова витрата димових газів	**5,56 g/s**	**11,9 g/s**
Паливо	**Пелети C1**	
клас котла за EN 303-5:2012	**5**	
Під'єднання до димоходу	**Ø80 mm**	
Об'єм води в котлі	**61 l**	
Температура води в котлі	**65 °C – 80 °C**	
Найвища температура води в котлі	**90 °C**	
Мінімальна температура зворотної води	**50 °C**	
Максимальний допустимий робочий тиск	**2,5 bar**	
Опір котла ΔT = 20 °C	**38 mbar**	
Об'єм топки	**60,44 l**	
Маса	**230 kg**	
Бункер для пелет	**~ 130 kg**	
Тяга димоходу	**10 Pa (± 10) Pa**	
Напруга	**220 V**	
Струм при максимальному споживанні під час роботи котла	**1,80 A**	
Частота	**50 Hz**	
Максимальна споживана потужність під час роботи котла	**39 W**	
Мінімальна споживана потужність під час роботи котла	**21,1 W**	
Максимальна споживана потужність під час розпалювання	**278 W**	

Споживання в режимі очікування	**2,2 W**
Ступінь захисту	**IP20**
Котел працює з двома вентиляторами	
Котел працює лише з горінням під розрідженням	
Котел працює без умов конденсації	
Шум	**не перевищує 70 дБ**
Викиди CO при 13 % O2	**32** mg/m_n3
Викиди OGC при 13 % O2	**<4,4** mg/m_n3
Зола при 13 % O2	**0,02** mg/m_n3

Номер звіту 2003833/C-517

3. РОЗМІРИ КОТЛА BIODOM 21

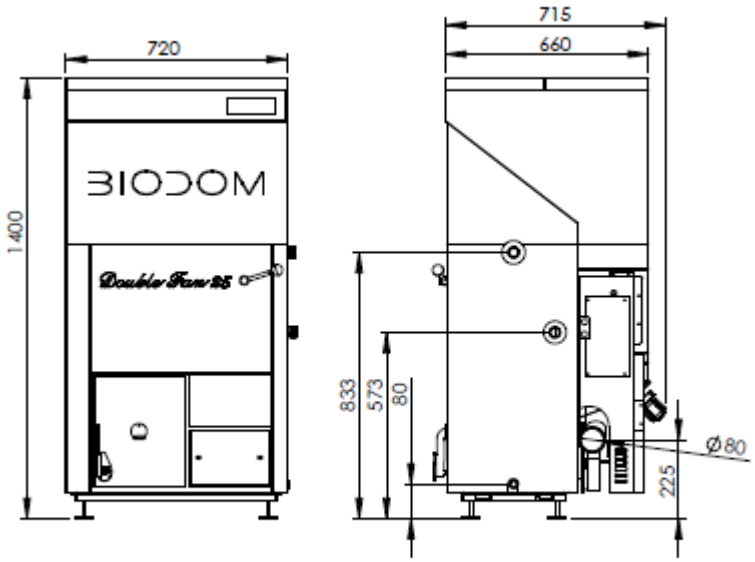

BD 21 DF 25

4. ПРИЗНАЧЕННЯ ІНСТРУКЦІЇ

Мета інструкції з експлуатації – щоб користувач вжив усіх необхідних заходів і підготував усе потрібне обладнання для безпечного та правильного використання опалювального приладу.

4.1. ОНОВЛЕННЯ

Ця інструкція відображає стан виробу на момент виготовлення котла.
Інструкція не поширюється на вироби, які вже є на ринку з відповідною технічною документацією, і не може вважатися недостатньою чи невідповідною після будь-яких змін, адаптації або застосування нових технологій у новіших виробах.
Зміст цієї інструкції необхідно уважно прочитати й дотримуватися його. Уся інформація в ній потрібна для правильного монтажу, використання та обслуговування вашого котла.
Інструкцію слід зберігати дбайливо й надійно. Інструкція з експлуатації, обслуговування та монтажу є невід'ємною частиною пелетного котла.
Якщо пелетний котел переходить у власність іншої особи, ця особа також має отримати разом із котлом цю інструкцію з експлуатації.
Якщо інструкцію втрачено, замовте новий примірник у виробника, уповноваженого продавця або сервісного техніка.

5. ВІДПОВІДАЛЬНІСТЬ ВИРОБНИКА

Надаючи цю інструкцію, Biodom 27 d.o.o. відмовляється від будь-якої цивільної чи кримінальної, прямої чи непрямої відповідальності за:

- нещасні випадки через недотримання норм і вимог цієї інструкції;
- нещасні випадки через заборонене або неправильне використання користувачем;
- нещасні випадки через зміни та ремонти, не дозволені виробником Biodom 27 d.o.o.;
- неналежне обслуговування;
- непередбачувані події;
- нещасні випадки через використання неоригінальних або невідповідних запчастин.

За монтаж повністю відповідає монтажник.

5.1. ОСНОВНІ ПРОФІЛАКТИЧНІ НОРМИ

Виріб Biodom 21 виготовлено відповідно до таких стандартів:

ДИРЕКТИВА ЄС ПРО МАШИНИ (2006/42/EC);
ДИРЕКТИВА ЄС ПРО НИЗЬКОВОЛЬТНЕ ОБЛАДНАННЯ (2014/35/ES);
ДИРЕКТИВА ЄС ПРО ЕЛЕКТРОМАГНІТНУ СУМІСНІСТЬ (2014/30/ES);
ДИРЕКТИВА ЄС ЩОДО ОПАЛЮВАЛЬНИХ КОТЛІВ НА ТВЕРДОМУ ПАЛИВІ ДО НОМІНАЛЬНОЇ ПОТУЖНОСТІ кВт; EN 303-5

Гармонізовані стандарти:

- SIST EN ISO 12100-1: 2004 та A1: 2010;
- SIST EN ISO 12100-2: 2004 та A1: 2010;
- SIST EN 303-5: 2012;
- 61000-6-3: 2007;
- 61000-6-2: 2005;
- 61000-3-3: A1 2002;
- 61000-3-3: A2 2006;
- EN 60204-1: 2006 та A1:2009.

5.2. ТРАНСПОРТУВАННЯ ТА ПЕРЕМІЩЕННЯ ПЕЛЕТНОГО КОТЛА

Під час переміщення котла дбайте про власну безпеку.
Перед транспортуванням і переміщенням котла, які мають виконуватися з повним дотриманням безпеки, переконайтеся, що вантажопідйомність транспортного обладнання достатня. Уникайте раптових і/або різких рухів котла.



УВАГА

ПАКУВАННЯ ЗБЕРІГАЙТЕ ПОДАЛІ ВІД ДІТЕЙ. НЕБЕЗПЕКА ЗАДУШЕННЯ ПАКЕТОМ, ПЛІВКОЮ, ПІНОПЛАСТОМ ТОЩО.

5.3. ВІДПОВІДАЛЬНІСТЬ МОНТАЖНИКА

Монтажник відповідає за перевірку відповідності установки та трубопроводів, забезпечення подачі повітря для горіння, дотримання встановлених відстаней та всіх інших рішень, потрібних для монтажу пелетного котла.
Монтажник відповідає за дотримання місцевого законодавства, чинного в місці встановлення пелетного котла.
Використання пелетного котла має відповідати Інструкції з експлуатації, обслуговування та монтажу і всім нормам безпеки, визначеним місцевим законодавством у місці встановлення пелетного котла.
Стандарт UNI 10683 визначає обов'язки монтажника. Монтажник повинен перевірити:

- тип приладу, що встановлюється;
- придатність приміщення для монтажу, визначену мінімально необхідним розміром приміщення, в якому буде встановлено пелетний котел;
- вказівки виробника опалювального приладу щодо вимог до відведення димових газів;
- внутрішній діаметр димоходу, матеріал, з якого він виготовлений, чи він прямий і рівний та чи немає перешкод;
- висоту та, за потреби, вертикальне подовження димоходу;
- наявність і придатність ковпака димоходу;
- можливість забору зовнішнього повітря;
- можливість одночасної роботи з іншим обладнанням.

Якщо результати всіх наведених перевірок позитивні, можна приступати до монтажу. Ретельно дотримуйтеся вказівок виробника, а також чинних норм безпеки та пожежної безпеки. Після першого запуску котла проведіть щонайменше 30-хвилинне випробування роботи для перевірки всіх вимог.
Після завершення монтажу монтажник повинен передати замовнику:

- інструкцію виробника з експлуатації, обслуговування та монтажу (якщо вона не додана до приладу);
- необхідну документацію відповідно до чинних стандартів;
- навчання замовника щодо експлуатації, регулярного обслуговування та чищення приладу.

6. МОНТАЖ

Відповідальність за монтажні роботи в приміщенні повністю несе замовник.
Перед монтажем монтажник повинен дотриматися всіх обов'язкових правових норм безпеки, зокрема:

- Перевірити відповідність встановлення котла місцевим, національним і європейським нормам
- Дотримуватися вимог цього документа
- Перевірити, чи труби та подача повітря відповідають типу установки
- Не виконувати тимчасових електричних з'єднань невідповідними кабелями
- Перевірити заземлення електросистеми
- Завжди використовувати засоби індивідуального захисту та весь передбачений законом захист
- Завжди залишати достатньо місця для робіт з обслуговування
- Отримати згоду сажотруса на під'єднання котла до димоходу
- Після завершення монтажу виміряти викиди димових газів.

6.1. РОЗМІЩЕННЯ

Рекомендується знімати пакування пелетного котла лише на місці встановлення.

Якщо сусідні стіни та/або підлога виготовлені з нетермостійкого матеріалу, слід передбачити належний захист з ізоляційного негорючого матеріалу.

Для захисту підлоги з горючого матеріалу радимо покласти під котел металевий лист завтовшки 3–4 мм, який виступає щонайменше на 30 см перед передньою частиною пелетного котла.

Пелетний котел слід встановлювати згідно з кресленням, що визначає відстані від стін (***рисунок 1***).

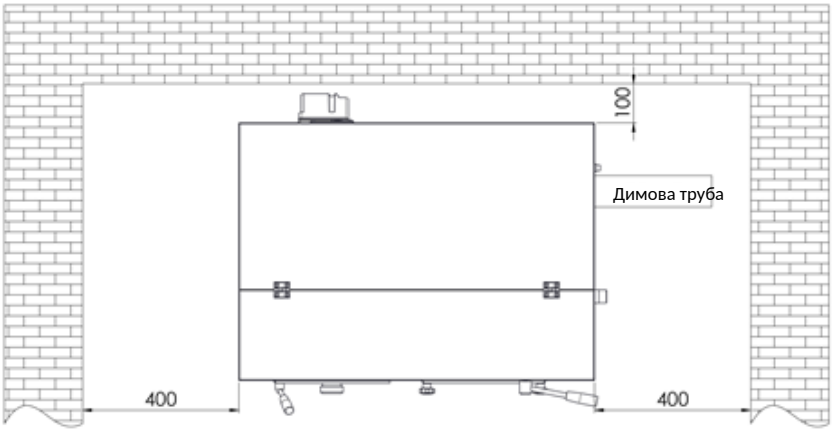

ПРИКЛАД 1

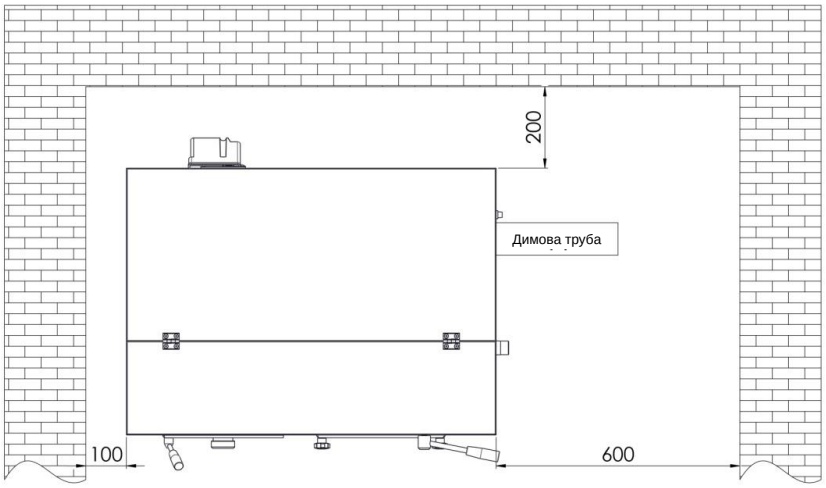

ПРИКЛАД 2

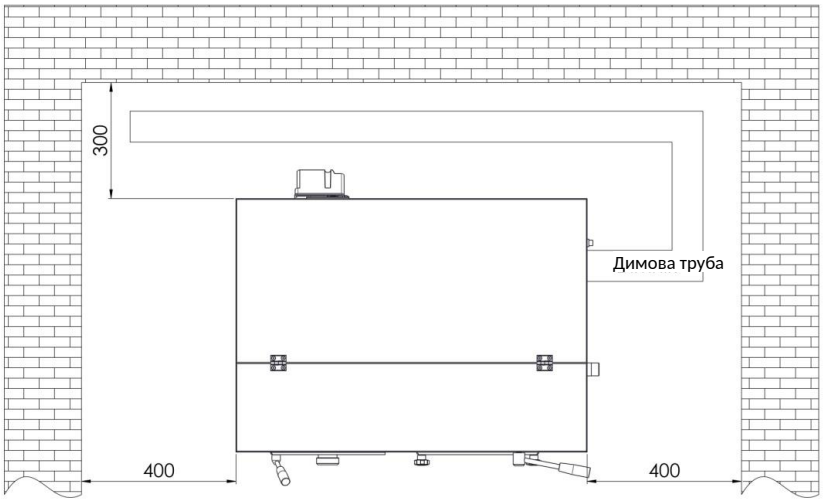

ПРИКЛАД 3

Рисунок 1: Мінімальна відстань котла від стін котельні

Якщо пелетний котел встановлено в котельні, де є інші прилади, що відбирають повітря (інший котел, різні витяжні вентилятори тощо), переконайтеся, що обсяг припливного повітря достатній для безпечної роботи опалювального приладу.

Якщо димова труба проходить крізь перекриття, її слід належно ізолювати діафрагмою з негорючого ізоляційного матеріалу.

Після встановлення пелетний котел слід вирівняти регульованими ніжками (горизонтально).



УВАГА

Відведення димових газів ЗАБОРОНЕНО ПІДКЛЮЧАТИ ДО:

- **димоходу, яким користуються інші опалювальні прилади (котли, печі, каміни тощо);**
- **витяжних систем (витяжки, витяжні вентилятори тощо).**



УВАГА

Встановлювати заслінки, що перекривають тягу, заборонено!

Димохідне з'єднання Ø 80 мм від пелетного котла до димоходу повинно мати:

- **довжину не більше 10 м (при довшому з'єднанні діаметр з'єднувальної труби слід збільшити до Ø 130 мм);**
- **кожне коліно 90° зменшує допустиму довжину на 1 м;**
- **кожне з'єднання повинно мати дверцята для чищення;**
- **з'єднання між трубами мають бути герметичні.**



УВАГА

Якщо опір у системі відведення надто великий (багато колін, невідповідне закінчення, звуження тощо), відведення димових газів не забезпечується. Тому з'єднувальні труби та коліна слід збільшити до більшого діаметра – Ø 130 мм. Якщо димохід не забезпечує належного відведення димових газів, можлива неправильна робота і, як наслідок, аварійний сигнал котла Biodom 21. Рекомендується перед встановленням котла Biodom 21 доручити перевірку димоходу фахівцеві.

Система відведення димових газів пелетного котла працює на основі розрідження в котлі та ледь відчутного тиску в з'єднувальній трубі Ø 80 мм. Дуже важливо, щоб відведення димових газів було герметичним.

Необхідно проаналізувати планування та конструкцію приміщення, де проходить димохід. Якщо він проходить крізь стіни та/або дах, його слід правильно встановити відповідно до норм пожежної безпеки.

Забезпечте достатньо повітря для правильного горіння в приміщенні, де встановлено пелетний котел. Якщо котлу Biodom 21 бракує кисню/повітря, він показує аварійний сигнал. Для зовнішньої подачі повітря потрібна труба діаметром щонайменше 110 мм і довжиною не більше 10 м. Кожне коліно 90° зменшує допустиму довжину на 1 м. Якщо подача повітря довша, діаметр труби забору повітря слід збільшити.

У разі решітки на фасаді отвір для повітря має бути 100 см² або більше.

Прилад працює від мережі 220 В – 50 Гц. Переконайтеся, що електричні кабелі не прокладено під котлом, що вони далеко від гарячих поверхонь і не торкаються гострих частин, які можуть

їх пошкодити. Електричне перевантаження пелетного котла значно скорочує термін служби електричних компонентів.

УВАГА

Ніколи не вимикайте котел, витягуючи кабель живлення з розетки, поки в котлі ще горить вогонь. Це може пошкодити котел і серйозно порушити його роботу.

6.2. ВІДВЕДЕННЯ ДИМОВИХ ГАЗІВ

Відведення димових газів має відповідати чинним нормам. Труби для димових газів не можна під'єднувати до відвідних труб інших опалювальних приладів (***рисунок 2***). Заборонено відводити димові гази в закриті та/або напівзакриті приміщення, наприклад гаражі, вузькі проходи чи коридори, підземні переходи або інші подібні місця. Якщо під'єднання до димоходу невідповідне, його слід виконати згідно з наведеними вище вимогами (пункт 3.1).

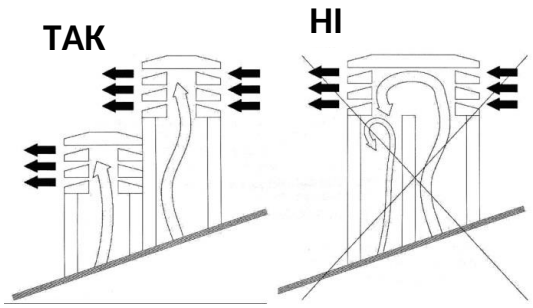

Рисунок 2

УВАГА

Система відведення димових газів повинна бути заземлена відповідно до чинних норм. (Заземлення вимагається законом.)
Заземлення має бути незалежним від опалювального приладу.

За розмірами та матеріалом димохід повинен відповідати стандартам UNI 9615-9731, UNI 10683 - EN1856-1.
Димоходи в поганому стані та/або з невідповідних матеріалів (азбест, оцинкована жесть тощо, з шорсткими чи пористими поверхнями) заборонені законом і порушують правильну роботу котла.

Дим можна відводити через звичайний димохід (див. рисунок нижче) за умови дотримання таких правил:

- Перевірте технічний стан димоходу. Для обслуговування та/або відновлення зверніться до служби сажотрусів.

- Відведення димових газів можна під'єднувати безпосередньо до димоходу, лише якщо він має максимальний розмір 20 x 20 см або діаметр 20 см і оглядовий отвір.
- Якщо димохід більших розмірів, у нього слід вставити трубу з нержавіючої сталі (потрібного діаметра) з належною ізоляцією.
- Переконайтеся, що з'єднання з димоходом належно ущільнене.
- Уникайте контакту з горючими матеріалами (наприклад, деревною золою) і в будь-якому разі ізолюйте їх вогнетривким матеріалом.

Для з'єднань між пелетним котлом і димоходом обов'язково використовуйте коліна з дверцятами для чищення (***рисунок 3***). Коліна з дверцятами для чищення дають змогу регулярно чистити систему без розбирання труб. Вихлопні гази в димохідному з'єднанні перебувають під невеликим тиском. Тому обов'язково перевіряйте, щоб кришка для чищення від золи була повністю герметично закрита й залишалася такою після кожного чищення. Забезпечте правильне повторне складання та перевірте стан ущільнення.



Рисунок 3: Вузол чищення

З'єднання труб завжди слід виконувати так, щоб вставний кінець був спрямований угору (***рисунок 4***).

Рекомендується уникати горизонтальних з'єднань труб із димоходом. Якщо це неможливо, труби не можна прокладати з нахилом униз – лише з підйомом щонайменше 5° (***рисунок 5***). Горизонтальні ділянки труб не повинні перевищувати 2 м.
Не рекомендується під'єднувати трубу пелетного котла безпосередньо до димоходу горизонтальною трубою довжиною понад 1 м.

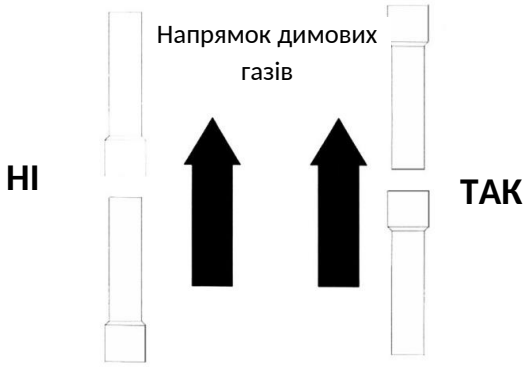

Рисунок 4

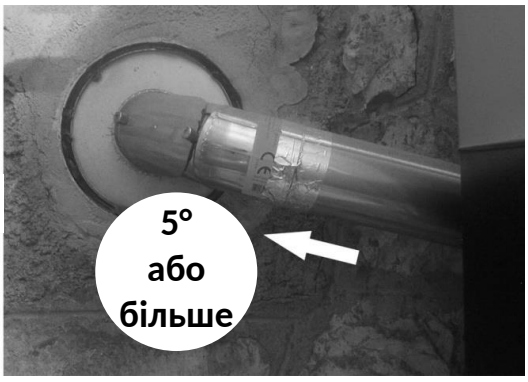

Рисунок 5

6.3. ІЗОЛЯЦІЯ ТА ДІАМЕТР ОТВОРІВ У ДАХУ

Після визначення місця встановлення котла слід зробити отвір для проходу димових труб. Він залежить від типу установки, діаметра димових труб і типу стіни чи даху, крізь які їх проводять. Ізоляція має бути мінеральною (кам'яна вата) з номінальною щільністю понад 80 кг/м^3.
Ідеальна тяга залежить насамперед від димоходу, який не повинен мати перешкод, таких як звуження та/або різні коліна. Коліна повинні мати кут 30°, 45° і 90°. Коліна 90° мають складатися з трьох частин (***рисунок 6***).
У будь-якому разі обов'язково передбачте початкову вертикальну пряму ділянку труби довжиною щонайменше 1,5 метра для правильного відведення димових газів.

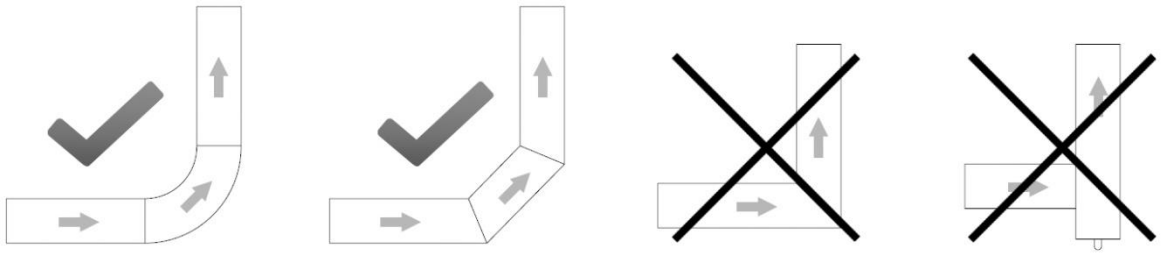

Рисунок 6

6.4. ПРИПЛИВНЕ ПОВІТРЯ

Повітря в приміщенні, потрібне для правильного горіння, слід оновлювати свіжим повітрям через отвір у стіні, щілину в дверях котельні або решітку у вікні. Це забезпечить правильне горіння та належну роботу котла.
Отвір для забору свіжого повітря також має бути оснащений захисною решіткою від дощу, вітру та комах. Отвір слід зробити в зовнішній стіні приміщення, де встановлено пелетний котел.

Стандарт UNI 10683 забороняє забір припливного повітря зі складів горючих матеріалів або з пожежонебезпечних приміщень.

Якщо в приміщенні є інші опалювальні прилади, слід забезпечити достатню кількість повітря для правильного горіння в усіх приладах з урахуванням усіх технічних характеристик уже встановлених у котельні систем вентиляції.

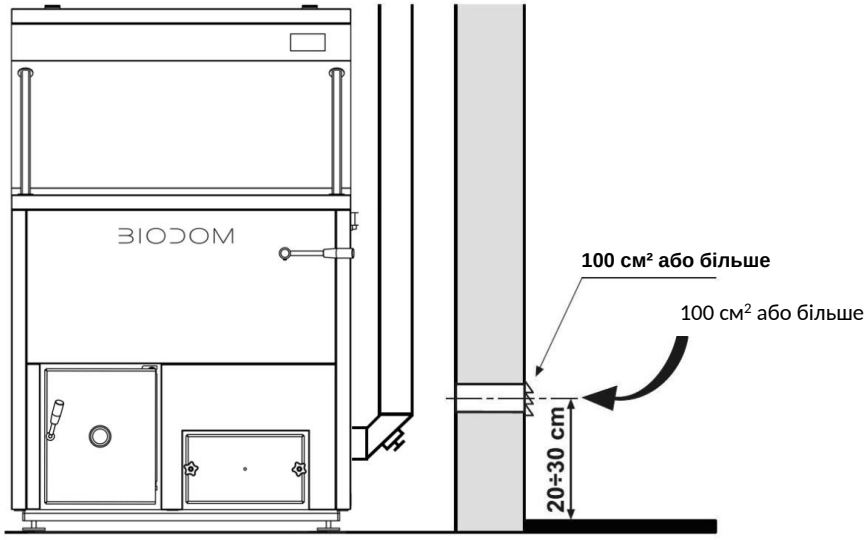

Рисунок 7

6.5. ЕЛЕКТРИЧНЕ ПІДКЛЮЧЕННЯ

Опалювальний прилад потребує підключення до електромережі. Наші пелетні котли оснащені кабелем живлення для середніх температур. Якщо кабель живлення пошкоджено і його потрібно замінити, зверніться до нашої сервісної служби.
Перед виконанням електричних підключень переконайтеся, що:

- характеристики електропроводки відповідають даним, вказаним на опалювальному приладі.
- **система відведення димових газів заземлена відповідно до чинних норм і місцевих вимог. (Заземлення вимагається законом.)**
- **Кабель живлення ніколи не повинен нагріватися більше ніж на 80 °C понад температуру довкілля.** Якщо ви бажаєте під'єднати котел безпосередньо до електромережі, необхідно встановити двополюсний вимикач з відстанню між контактами щонайменше 3 мм, що відповідає потрібній напрузі та чинним нормам. Двополюсний вимикач має бути завжди доступним, навіть після встановлення котла.

Електричне підключення
Пелетний котел слід підключити до електромережі. Кабель живлення має довжину 3 м, білий і позначений «220 V». Другий кабель призначений для підключення насоса, чорний і позначений «Pump».

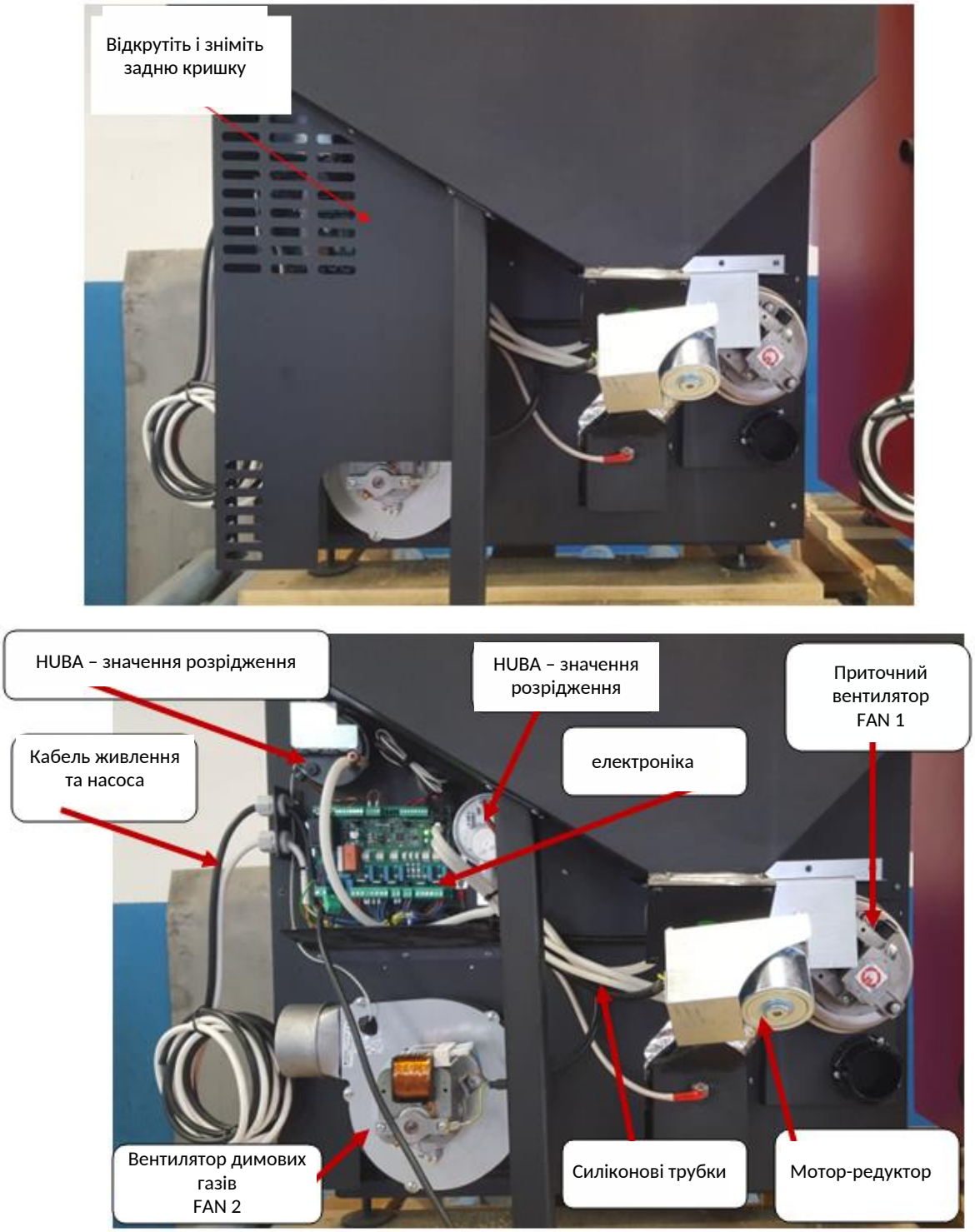

Рисунок 8

Білий – живлення котла (220 V)
Чорний – насос

Пошкоджений кабель живлення необхідно замінити. Замінити його може лише уповноважена особа.
Електричне підключення має бути легкодоступним і після встановлення пелетного котла.



УВАГА

Після завершення монтажу котла обов'язково слід виміряти викиди димових газів.

---

7. ВВЕДЕННЯ КОТЛА В ЕКСПЛУАТАЦІЮ

Введення котла в експлуатацію може виконувати лише технік, уповноважений виробником, інакше гарантія втрачає силу.

ВКАЗІВКИ З БЕЗПЕКИ ЛЮДЕЙ, ТВАРИН І МАЙНА

Ми хочемо повідомити монтажника про деякі загальні правила, яких слід дотримуватися для правильного монтажу пелетного котла. Це обов'язкові, але не достатні вимоги; для додаткової та детальнішої інформації необхідно прочитати решту Інструкції з експлуатації, обслуговування та монтажу

- Підключіть пелетний котел до електромережі;
- Не допускайте дітей і тварин до зони котла;
- Використовуйте лише якісні пелети й жодного іншого палива;
- Повідомте всіх користувачів про можливі ризики та небезпеки і навчіть їх поводження з пелетним котлом;
- Якщо пелетний котел стоїть на дерев'яній підлозі, рекомендується захистити підлогу відповідно до норм.



УВАГА

Пелетний котел працює з розрідженням у камері згоряння. Тому переконайтеся, що система відведення димових газів <u>герметична.</u>

Під час першого запуску (мінімальна робота котла – 1 година) фарба виділяє випари з неприємним запахом. Тому після цього провітріть приміщення.

---

8. ПОПЕРЕДЖЕННЯ З БЕЗПЕКИ

8.1. ПОПЕРЕДЖЕННЯ ДЛЯ ОБСЛУГОВУЮЧОГО ПЕРСОНАЛУ

Окрім дотримання загальних правил безпеки, обслуговуючий персонал повинен також:

- Завжди використовувати захисні пристрої та засоби індивідуального захисту згідно з Директивою 89/391/ЕЕС;
- Вимикати живлення перед початком будь-яких робіт;
- Завжди використовувати відповідні інструменти;

- Перед початком будь-яких робіт на котлі переконатися, що котел, а також попіл у ньому, холодні, особливо перед тим, як торкатися його;
- **ПЕЛЕТНИЙ КОТЕЛ НЕ ВВАЖАЄТЬСЯ ПРИДАТНИМ ДО ЕКСПЛУАТАЦІЇ, ЯКЩО ХОЧА Б ОДИН ЗАХИСНИЙ ПРИСТРІЙ НЕСПРАВНИЙ, НЕПРАВИЛЬНО ВІДРЕМОНТОВАНИЙ АБО НЕ ПРАЦЮЄ!**
- Не вносити жодних змін з будь-якої причини, крім дозволених та/або схвалених виробником або уповноваженою особою.
- Завжди використовувати оригінальні запчастини. Не чекайте, доки компоненти котла зношаться, щоб їх замінити. Заміна зношеної деталі до її відмови допомагає запобігти травмам через раптову відмову компонента, що може серйозно загрожувати людям та/або їхньому майну.
- Під час видалення золи чистити також пальник (чашу) і простір під ним.

8.2. ПОПЕРЕДЖЕННЯ ДЛЯ КОРИСТУВАЧА

Приміщення, де буде розміщено пелетний котел, тобто місце монтажу, має відповідати місцевим, національним і європейським директивам.
Пелетний котел є опалювальним приладом, і його зовнішні поверхні під час роботи можуть нагріватися до високих температур.
Пелетний котел – це котел для деревних пелет класу A1 та A2, призначений виключно для спалювання деревних пелет (пелети діаметром 6 мм і довжиною 30 мм із вологістю не більше 10 %) або паливних пелет A1 та A2 (деревні пелети) відповідно до стандарту EN 14961-2.



УВАГА

ПІД ЧАС РОБОТИ ПЕЛЕТНОГО КОТЛА ДІТЯМ ЗАБОРОНЕНО НАБЛИЖАТИСЯ ДО НЬОГО АБО ГРАТИСЯ З НИМ!

Під час використання опалювального приладу рекомендується звертати особливу увагу на таке:

- під час роботи котла НЕ наближайтеся до нього й не торкайтеся дверцят камери згоряння – НЕБЕЗПЕКА ОПІКІВ
- під час роботи котла НЕ наближайтеся до нього й не торкайтеся димохідного з'єднання – НЕБЕЗПЕКА ОПІКІВ
- під час роботи котла НЕ виконуйте жодного чищення опалювального приладу
- під час роботи котла не відчиняйте дверцята топки, оскільки він працює правильно лише тоді, коли дверцята герметично зачинені (якщо відчинити дверцята під час роботи, пролунає аварійний сигнал)
- під час роботи котла НЕ видаляйте попіл
- НЕ дозволяйте дітям і тваринам наближатися до пелетного котла
- ДОТРИМУЙТЕСЯ ВИМОГ ЦЬОГО ДОКУМЕНТА

Для правильного використання котла дотримуйтеся також таких вказівок:

- Використовуйте лише та виключно паливо, рекомендоване виробником котла;
- Дотримуйтеся інструкцій з обслуговування;

- Чистіть топку котла після кожного використаного бункера пелет (3–14 днів, коли пелетний котел і попіл у ньому холодні);
- НЕ використовуйте пелетний котел у разі несправності чи інших порушень, незвичних шумів та/або підозрілих несправностей і НЕГАЙНО зверніться до уповноваженого сервісного персоналу;
- НЕ лийте воду на котел і не гасіть вогонь у камері згоряння водою;
- НЕ спирайтеся на котел, оскільки він може бути нестійким і перекинутися;
- НЕ використовуйте пелетний котел як опору чи елемент кріплення. Не залишайте кришку бункера відчиненою;
- НЕ торкайтеся пофарбованих поверхонь котла під час роботи;
- НЕ використовуйте в пелетному котлі дрова чи деревне вугілля, лише пелети з такими властивостями:
  розмір: діаметр 6 мм,
  максимальна довжина: 30 мм,
  вологість: до 10 %,
  теплотворна здатність: щонайменше 16,9 МДж/кг або 4,7 кВт·год/кг,
  зольність: нижче 0,7 %
- НЕ використовуйте котел як сміттєспалювальну піч;
- Завжди забезпечуйте максимальну безпеку.

9. ІНСТРУКЦІЯ З БЕЗПЕЧНОГО РОЗПАЛЮВАННЯ ТА ЧИЩЕННЯ КОТЛА

НІКОЛИ не використовуйте для розпалювання пелетного котла мазут, гас, будь-яку іншу олію чи горючу рідину. Під час роботи зберігайте всі такі рідини далеко від пелетного котла.

Переконайтеся, що пелетний котел правильно встановлений і не зміщується.

Переконайтеся, що ви правильно закрили топку і що вона залишається закритою під час роботи пелетного котла.

Пилососьте попіл лише тоді, коли пелетний котел холодний.

Не використовуйте абразивні засоби для чищення пелетного котла.

9.1. РЕГУЛЯРНЕ ОБСЛУГОВУВАННЯ ТА ЧИЩЕННЯ КОТЛА

Пилосос із сепаратором полегшує видалення золи з котла.
Перед будь-яким обслуговуванням, зокрема чищенням, дотримуйтеся таких заходів безпеки:

- Вимкніть пелетний котел перед будь-якими роботами
- Перед будь-якими роботами на котлі переконайтеся, що попіл у котлі холодний

Пилососьте золу від згоряння щонайменше раз на десять днів або після кожного використаного бункера пелет (лише коли котел холодний) (***рисунок 10***).

Пилососьте й ретельно чистіть пальник (чашу) щонайменше раз на десять днів або після кожного використаного бункера пелет (лише коли котел холодний) (***рисунок 10***). Потім 10 разів потрусіть ручку турбулізаторів. Раз на місяць знімайте передні дверцята внизу теплообмінника з правого боку котла й пилососьте внутрішню частину (***рисунок 10***).



Завжди переконуйтеся, що пелетний котел і попіл у ньому холодні.

Це пальник (чаша) для спалювання пелет (***рисунок 9***). Радимо під час кожного чищення оглядати й очищати від золи дно камери згоряння. Встановлюючи пальник на місце, переконайтеся, що він встановлений правильно: його слід до упору посунути до задньої стінки. Лише тоді можна бути впевненим, що котел працюватиме належно.

Рисунок 9



Рисунок 10

УВАГА

Стежте, щоб ущільнювальний шнур під краєм камери згоряння не був пошкоджений. Якщо шнур пошкоджено, зверніться до уповноваженого сервісного центру.

Якщо вам потрібні пояснення, без вагань зверніться до свого монтажника. Оскільки виробник не контролює роботу монтажника, він не може гарантувати якість його робіт і обслуговування.
Виробник за жодних обставин не несе відповідальності за шкоду, заподіяну третіми особами.

УВАГА

Переконайтеся, що пелетний котел і попіл у ньому холодні!

Камеру згоряння слід чистити після кожного використаного бункера пелет, пилососити та/або звільняти від усіх залишків після згоряння пелет.

Ніколи не повертайте незгорілі пелети в бункер для пелет або в зольник.

9.2. КОНТРОЛЬ І ДЕТАЛІ, ЩО ПОТРЕБУЮТЬ ОБСЛУГОВУВАННЯ

ПЕРЕВІРТЕ НАСТУПНІ ЕЛЕМЕНТИ Й ПЕРЕКОНАЙТЕСЯ, ЩО ПЕЛЕТНИЙ КОТЕЛ ПРАЦЮЄ ПРАВИЛЬНО. ЦЕ ПІДВИЩИТЬ ЙОГО ККД І КІЛЬКІСТЬ ТЕПЛА, ЩО ПЕРЕДАЄТЬСЯ В СИСТЕМУ:



Переконайтеся, що пелетний котел і попіл у ньому холодні!

- Для ретельного чищення щотижня або після кожного використаного бункера пелет 130 кг (що настане раніше) пилососьте попіл з-під пальника та з камери згоряння. Стінки топки чистіть віником або щіткою.
- Очистіть вентилятор димовідведення, знявши захист вентилятора й очистивши лопаті віником або щіткою.

ЗАГАЛЬНЕ ЧИЩЕННЯ КОТЛА ПІСЛЯ ЗАКІНЧЕННЯ АБО ПЕРЕД ПОЧАТКОМ СЕЗОНУ:



Переконайтеся, що пелетний котел і попіл у ньому холодні! Вимкніть живлення!

- Наприкінці опалювального сезону від'єднайте котел від електромережі. Дуже важливо очистити й оглянути котел, як описано в інструкції.
- Ущільнення дверцят, закріплене термостійким клеєм, може відклеїтися після тривалого використання. Щоб закріпити його знову, нанесіть термостійкий клей на зворотний бік ущільнення. Це забезпечує герметичне закриття дверцят топки.

ДИМОХІДНЕ З'ЄДНАННЯ – ДИМОХІД (чистити наприкінці кожного сезону):



Переконайтеся, що пелетний котел і попіл у ньому холодні!

- Димохідне з'єднання, димохід і ковпак димоходу слід щороку оглядати й чистити. Зверніться до сажотруса для професійного обслуговування.

9.3. ДОДАТКОВЕ ОБСЛУГОВУВАННЯ

Ваш пелетний котел – це генератор тепла, що використовує пелети. Тому щороку він потребує спеціального обслуговування уповноваженим персоналом компанії BIODOM 27 d.o.o.
Регулярне щорічне обслуговування підтримує опалювальний прилад у доброму стані, забезпечує вищий ККД, зберігає гарантію та подовжує термін служби приладу.
Роботи, описані в попередньому розділі, рекомендується виконувати після закінчення опалювального сезону. Їхня мета – перевірити й забезпечити бездоганну роботу всіх компонентів.

10. ВАЖЛИВА ІНФОРМАЦІЯ З БЕЗПЕКИ

Ви придбали виріб найвищої якості.
Постачальник охоче надасть вам необхідну інформацію. Правильний монтаж опалювального приладу згідно з інструкцією важливий для запобігання несправностям, небезпекам і ризику пожежі.

Пелетний котел працює з розрідженням у камері згоряння. Тому завжди перевіряйте герметичність димохідного з'єднання.



УВАГА

У разі пожежі в димоході всі люди та тварини мають залишити приміщення; потім негайно вимкніть живлення головним вимикачем або з розетки (якщо це можливо без ризику) і викличте пожежну службу.



УВАГА

Не використовуйте дрібно нарізану деревину, щоб забезпечити роботу та безпеку котла.



УВАГА

Не використовуйте пелетний котел як сміттєспалювальну піч.

11. ЯКІСТЬ ПЕЛЕТ ДУЖЕ ВАЖЛИВА

Пелетний котел призначений для роботи на пелетах. Оскільки на ринку є багато видів і розмірів пелет, дуже важливо купувати пелети без домішок. Використовуйте лише щільні пелети без пилу. Запитайте постачальника про відповідні пелети діаметром 5 мм і довжиною 30 мм. Правильна робота пелетного котла залежить від типу та якості пелет.
Пелети засипають у бункер згори через отвір у відкидній кришці бункера (***рисунок 11***). Під час заповнення стежте, щоб у бункер не потрапили тверді предмети, плівка чи інші предмети, які можуть порушити роботу шнекового подавача.

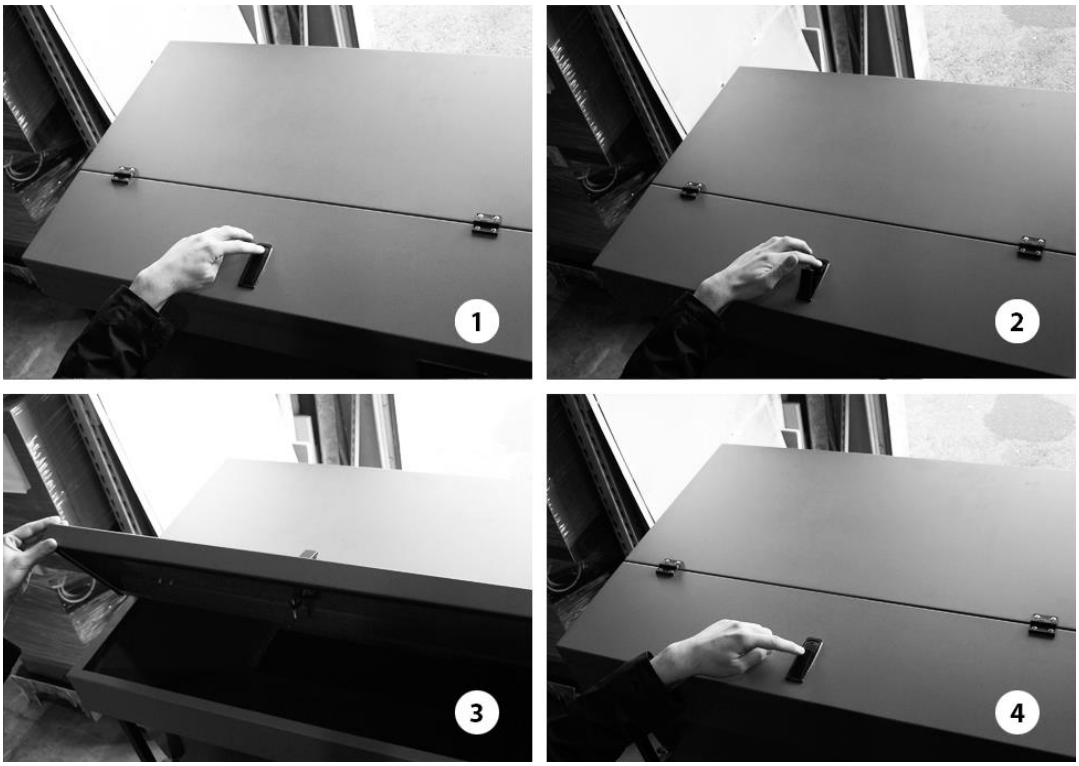

Рисунок 11

УВАГА

Особам з травмами спини та вагітним жінкам слід уникати піднімання мішків з пелетами.

УВАГА

Виробник за жодних обставин не несе відповідальності за шкоду, спричинену використанням неякісних пелет, а також за погану роботу котла через низьку якість використаних пелет.



УВАГА

Пелети повинні відповідати стандартам DIN 51731, DIN plus, Ö-Norm M-7135 або іншим аналогічним європейським стандартам.

11.1. ЗБЕРІГАННЯ ПЕЛЕТ

Пелети слід зберігати в сухому й не надто холодному місці.
Холодні та вологі пелети (температура близько 5 °C) знижують теплову потужність і потребують частішого чищення котла.



УВАГА

ПЕЛЕТИ НЕ МОЖНА ЗБЕРІГАТИ ПОБЛИЗУ КОТЛА. Тримайте їх на відстані щонайменше 1/2 метра.

Поводячись із пелетами, намагайтеся їх не розсипати.
Якщо засипати в бункер тирсу, вона може заблокувати систему подачі пелет.

12. ОПИС І РОБОТА ПРИСТРОЮ КЕРУВАННЯ

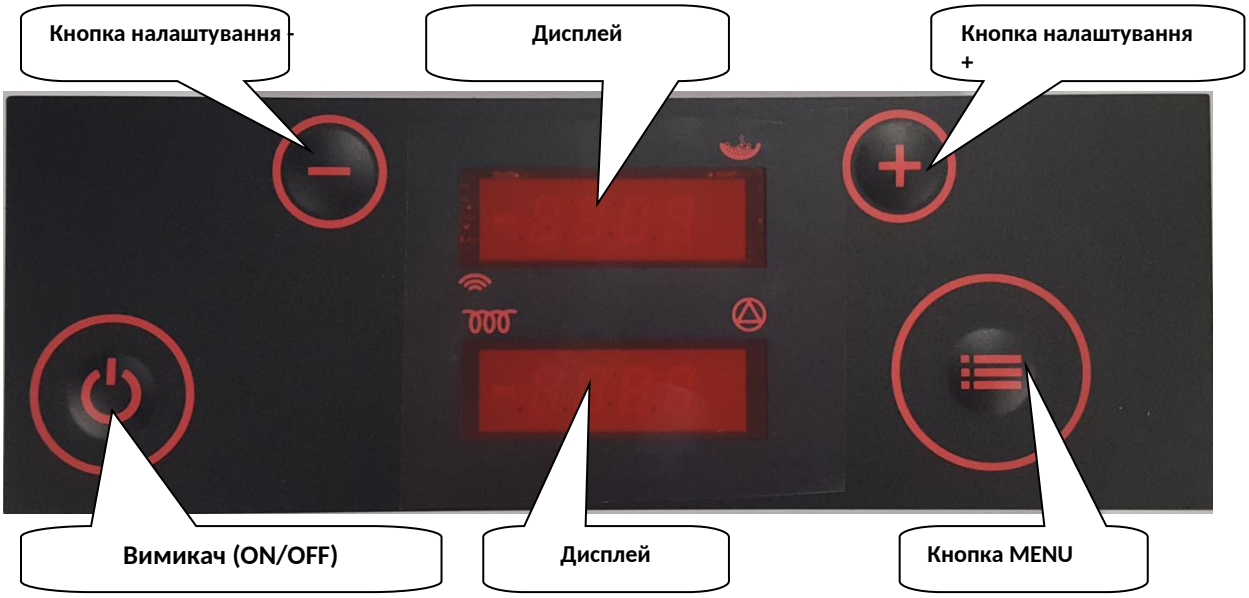

Дисплей	Функція
	**верхній дисплей** показує стан котла, вибране меню та сигналізує подачу і роботу за часовою програмою
	**нижній дисплей** показує поточний час, значення налаштувань і параметрів та назви попереджень
	індикатор роботи запальника
	індикатор роботи насоса
	індикатор роботи подачі

Індикація під час роботи котла у фазі горіння

Верхній дисплей:	верхній дисплей почергово показує: BURN, а потім P5D5, де Px означає фактичну поточну потужність, а DX – встановлену потужність
Нижній дисплей:	нижній дисплей почергово показує: Температура димових газів: 155 Температура води в котлі: B72 Температура зворотної води: r45

Індикація під час простою котла:

Верхній дисплей:	OFF
Нижній дисплей:	Час: 18:35

Кнопка	**Функція**
⏻	**Кнопка ON/OFF** Натисніть і утримуйте для ввімкнення/вимкнення котла. Коротке натискання: повернення до основного екрана.
+	**Кнопка UP** Натисніть під час роботи, щоб збільшити встановлену потужність. Після попереднього натискання кнопки MENU ця кнопка збільшує бажану температуру води в котлі. У режимі меню нею вибирають потрібне підменю.
-	**Кнопка DOWN** Натисніть під час роботи, щоб зменшити встановлену потужність. Після попереднього натискання кнопки MENU ця кнопка зменшує бажану температуру води в котлі. У режимі меню нею вибирають потрібне підменю.



Кнопка MENU

Коротке натискання на основному екрані показує встановлену температуру води в котлі, яку потім можна змінити кнопками + і -.

Утримуйте щонайменше 2 секунди, щоб увімкнути режим меню.

Утримуйте щонайменше 4 секунди, щоб увійти в розширені налаштування меню. Подальші натискання кнопки показують пункти меню.

Кнопками + і - вибирайте параметри в підменю. Після короткого натискання кнопки MENU значення параметра починає блимати, і його можна змінити кнопками + і -.

Коротко натисніть ON/OFF і утримуйте MENU, щоб прогорнути всі пункти меню й повернутися до основного екрана.

12.1. КОТЕЛ ПІД ЧАС РОБОТИ

Дисплей показує поточну фазу роботи (наприклад, TestFire, HeatUp тощо). Верхній дисплей кожні 5 секунд почергово показує встановлену та фактичну потужність котла.

Натисніть **кнопку +**, щоб збільшити встановлену потужність, або **кнопку –**, щоб її зменшити.

Натисніть **кнопку MENU**, щоб показати встановлену температуру води в котлі. Її можна змінити **кнопками + і -**.

Котел працює з установленою потужністю, доки температура води в котлі не досягне порогу модуляції або димові гази не досягнуть граничних значень. У першому випадку відображається Regu H20, у другому – Regu Gas.

У разі відключення живлення менш ніж на 2 хвилини котел після відновлення живлення продовжує нормальну роботу. Якщо відключення триває понад 2 хвилини, котел автоматично виконує аварійне вимкнення й охолодження, а потім знову запускається.

12.2. ВИМКНЕННЯ КОТЛА

Якщо натиснути й утримувати **кнопку ON/OFF** понад пів секунди (під час роботи котла), дисплей показує **ON**, а після відпускання кнопки котел починає послідовність вимкнення. Шнек вимикається, а дисплей показує **STOP FIRE**. Вентилятори працюють на високих обертах, щоб запобігти надмірному підвищенню температури води в котлі. Коли котел охолоне нижче встановленої температури, вентилятори перемикаються на максимальні оберти й видувають останні залишки з топки. Дисплей показує **OFF.**

12.3. УВІМКНЕННЯ КОТЛА

Якщо натиснути й утримувати **кнопку ON/OFF** понад пів секунди (котел у стані простою), дисплей показує **OFF**, а після відпускання кнопки котел починає послідовність увімкнення. Дисплей показує **TESTFIRE**. Вентилятори працюють на високих обертах, щоб очистити топку. Шнек стоїть, запальник нагрівається.
Якщо температура топки низька, починається фаза **HEAT UP**, у якій пелети швидко подаються, а вентилятори стоять. Потім ідуть фази **Fuel IGNI** і **TEST IGNI**, доки котел не досягне умов переходу у фазу горіння (**BURN**).



УВАГА

Якщо натиснути й утримувати **кнопку MENU** 2 секунди (відпустіть кнопку, коли з'явиться tH20), дисплей покаже поточну температуру води в котлі. **Кнопкою UP** або **кнопкою DOWN** ви вибираєте відображення інших температур і стану вентиляторів.

12.4. НАЛАШТУВАННЯ ЧАСОВОЇ ПРОГРАМИ

На котлі можна налаштувати добово-тижневий таймер. Для кожного дня можна запрограмувати до 3 часових інтервалів ON/OFF. Щоб налаштувати добово-тижневий таймер, виконайте такі дії:

1. Натисканням кнопки MENU (доки не з'явиться CLOCK) відкривається меню MENU для налаштування часового керування.

2. Натисканням кнопки + переходимо до опції TEN. Вибір функції ON або OFF вмикає чи вимикає (ON/OFF) часове керування програми.

3. Кожна з 6 часових програм на 7 днів, які можна налаштувати під свої потреби, обмежена часом початку (P1A - час початку програми 1) і часом завершення (P1D - час завершення програми 1).

4. Символ P1 t дає змогу встановити температуру води для кожної програми (на верхньому дисплеї), наприклад для t H20 1 (на нижньому дисплеї) першої програми маєте P1t тощо.

5. Натисканням кнопки + ви переходите до розкладу на кожен день тижня. Наприклад, у понеділок на верхньому дисплеї з'являється DAY1, а на нижньому – T1P1, T2P2 і T3P5 (до яких переходимо натисканням кнопки MENU), що означає, що в понеділок котел працюватиме за часовими програмами P1, P2 і P5.

Якщо не потрібні всі 3 інтервали ON/OFF, решту часових інтервалів слід вимкнути.

Наприклад, якщо для DAY7 встановлено два часові періоди, наступна програма має бути

T1P1, T2P4, T3P0 (позначка P0 означає, що програма не активна).

Вибравши опцію ON/OFF або натиснувши кнопку MENU, ви виходите з програми.

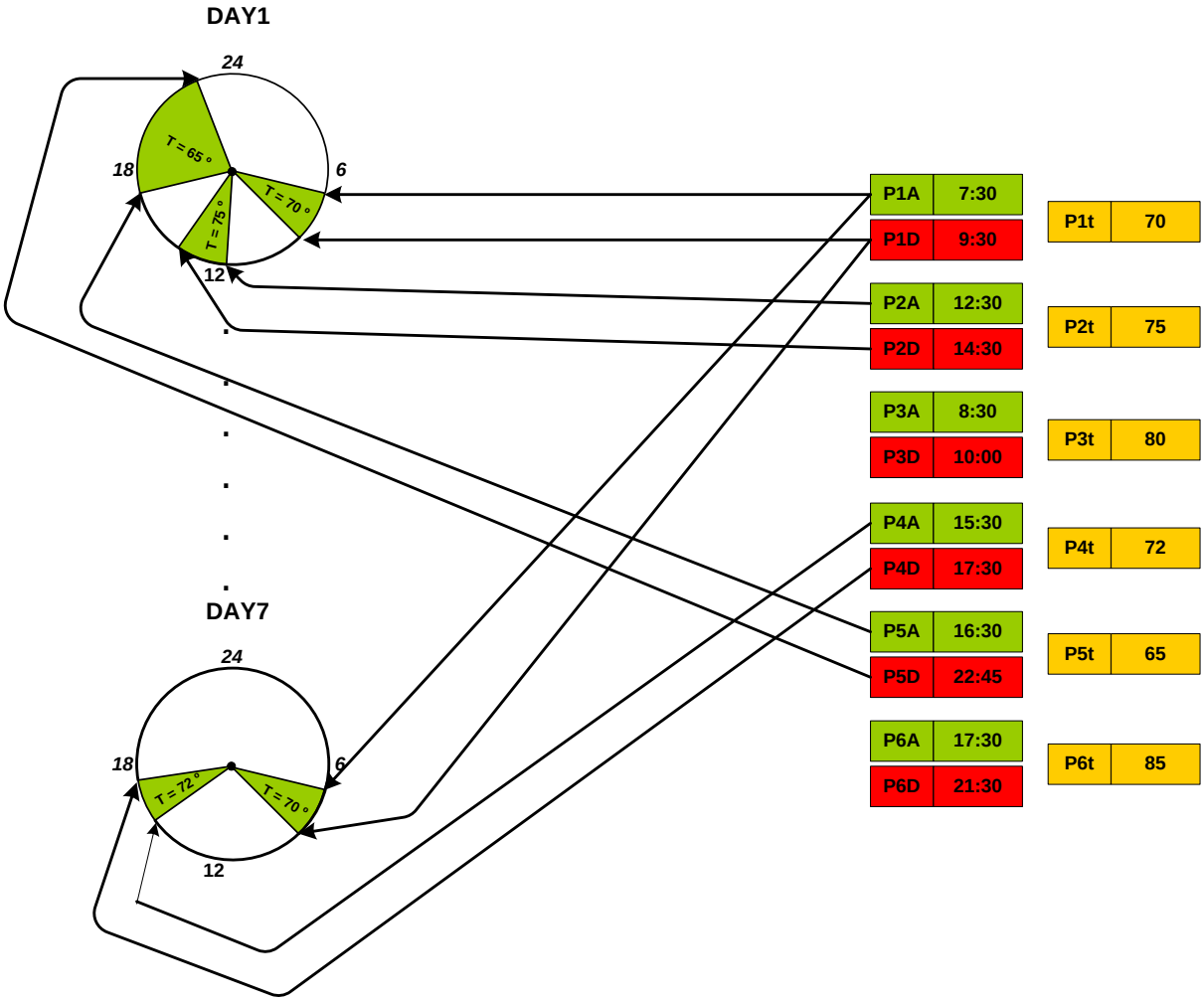

Рисунок 12: Схема налаштувань таймера

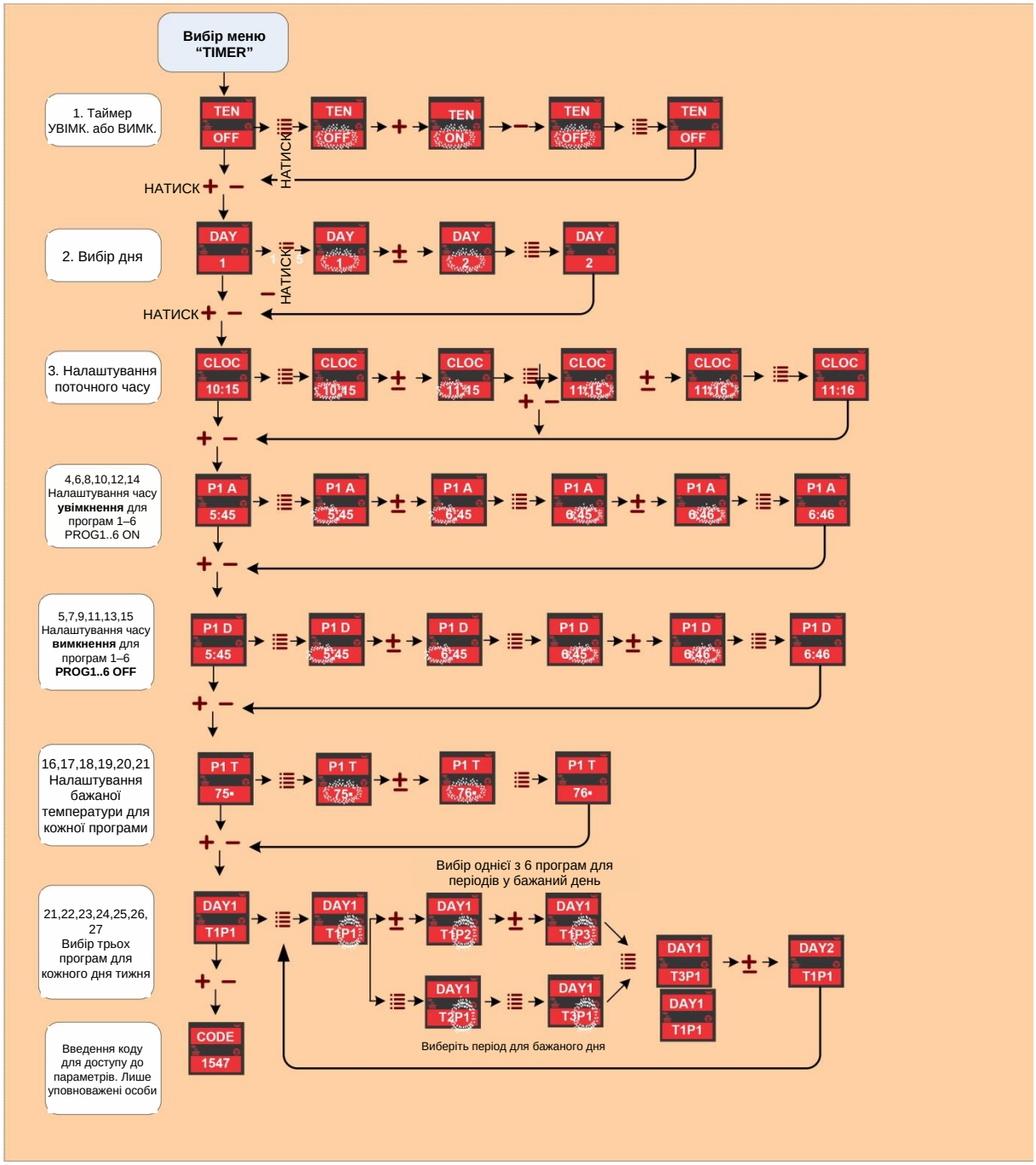

Рисунок 13: Навігація в меню таймера

13. ПОЗНАЧЕННЯ ТА ПОВІДОМЛЕННЯ НА ДИСПЛЕЇ

Позначення на дисплеї	**Пояснення повідомлення та стану котла**
OFF 12:53	Котел у стані простою.
°OFF 12:53	Котел у стані простою, але часова програма активна і запустить його автоматично, як налаштовано в часовій програмі.
TEST FIRE	Котел перевіряє, чи є полум'я в топці; для правильного горіння ця послідовність запускається після відключення живлення.
HEAT UP	У фазі розпалювання, коли шнек заповнив топку, запальник нагріває пелети до займання.
FUEL IGNI	Після фази Heat up котел запалює пелети. У цій фазі подачі немає.
TST IGNI	Наприкінці фази розпалювання котел вимикає запальник і перевіряє, чи розпалювання вдалося, чи горіння правильне і чи температури зростають належно.
BURN 123°	Фаза горіння (нормальна робоча фаза). Нижній дисплей показує температуру димових газів на виході з котла.
BURN B78°	Фаза горіння. Нижній дисплей показує температуру води в котлі.
BURN R48°	Фаза горіння. Нижній дисплей показує температуру зворотної води.
P5D5 R48°	Фаза горіння. Верхній дисплей показує поточну потужність котла (Px) і встановлену потужність котла (Dx).
CLN FIRE	Фаза чищення. Вентилятори видувають попіл та інші залишки з топки. Ця фаза час від часу запускається автоматично під час фази горіння.
FIRE STOP	Котел у послідовності зупинки та охолоджується.

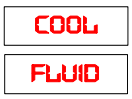

Коли температура води в котлі навіть за мінімальної потужності досягає встановленої температури, котел переходить у фазу COOL FLUID і охолоджується. Котел автоматично перезапускається, коли вода в котлі охолоне нижче встановленого значення.



Брак пелет у фазі горіння.



Невдале розпалювання. Перевірте стан котла, очистіть топку і спробуйте знову розпалити котел.



Спрацював тепловий запобіжник. Перевірте стан котла і, якщо порушень не виявлено, вручну скиньте запобіжник і перезапустіть котел або зверніться до сервісного центру.



Спрацював запобіжний датчик тиску. Перевірте стан котла і, якщо порушень не виявлено, перезапустіть котел або зверніться до сервісного центру.



Немає сигналу датчика димових газів. Зверніться до сервісного центру.



Немає сигналу температури топки. Зверніться до сервісного центру.



Немає сигналу датчика потоку або вентилятори працюють неправильно. Зверніться до сервісного центру.



Очистіть котел та/або димохід.



Немає сигналу температури води. Зверніться до сервісного центру.



Температура димових газів занадто висока.

14. МЕНЮ

Під час утримування кнопки MENU меню прокручуються. Щоб вибрати певне меню, відпустіть кнопку, коли воно з'явиться. Опис окремих меню наведено нижче:

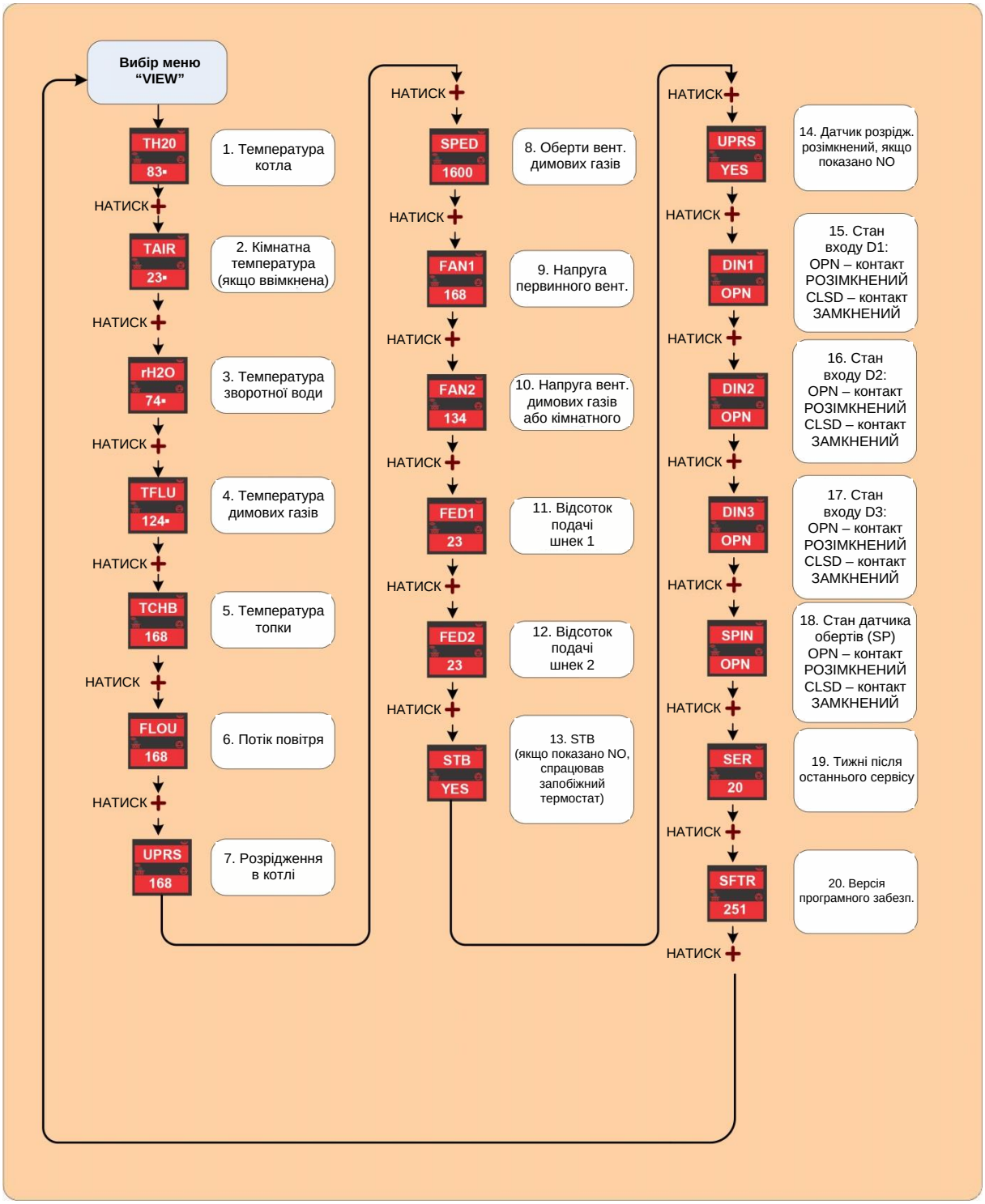

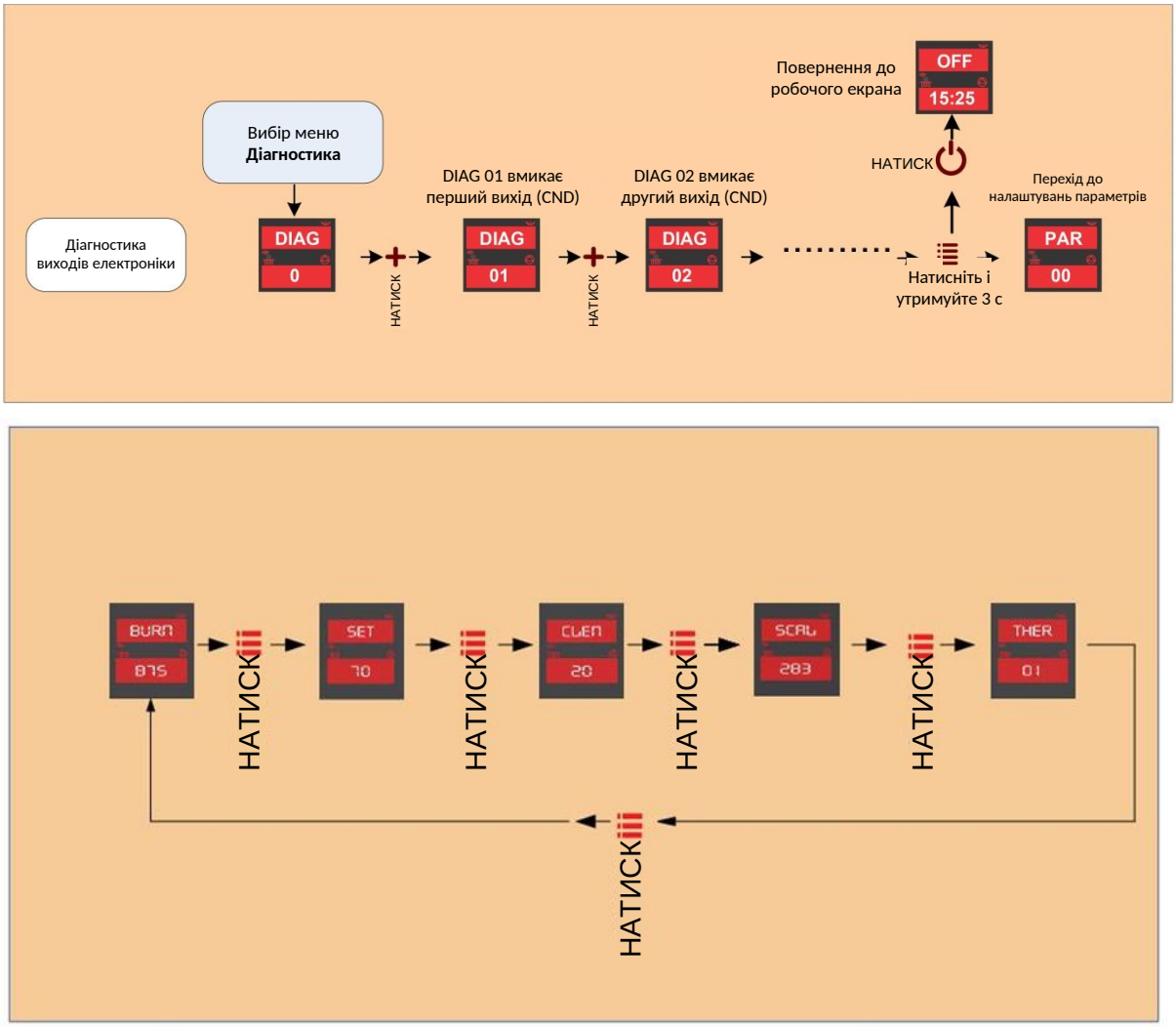

Рисунок 14: Опис меню

15. АВАРІЙНІ СТАНИ

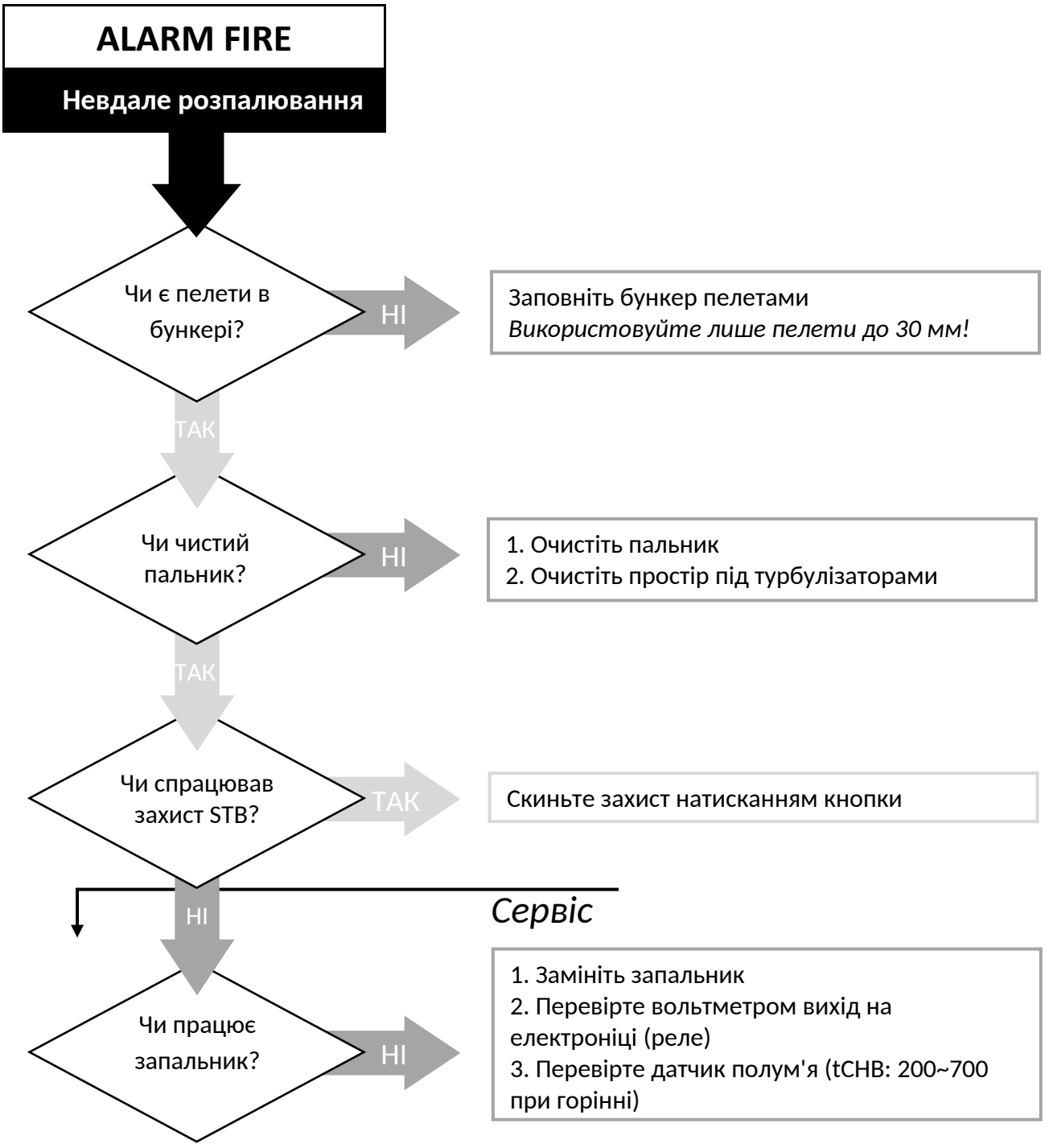

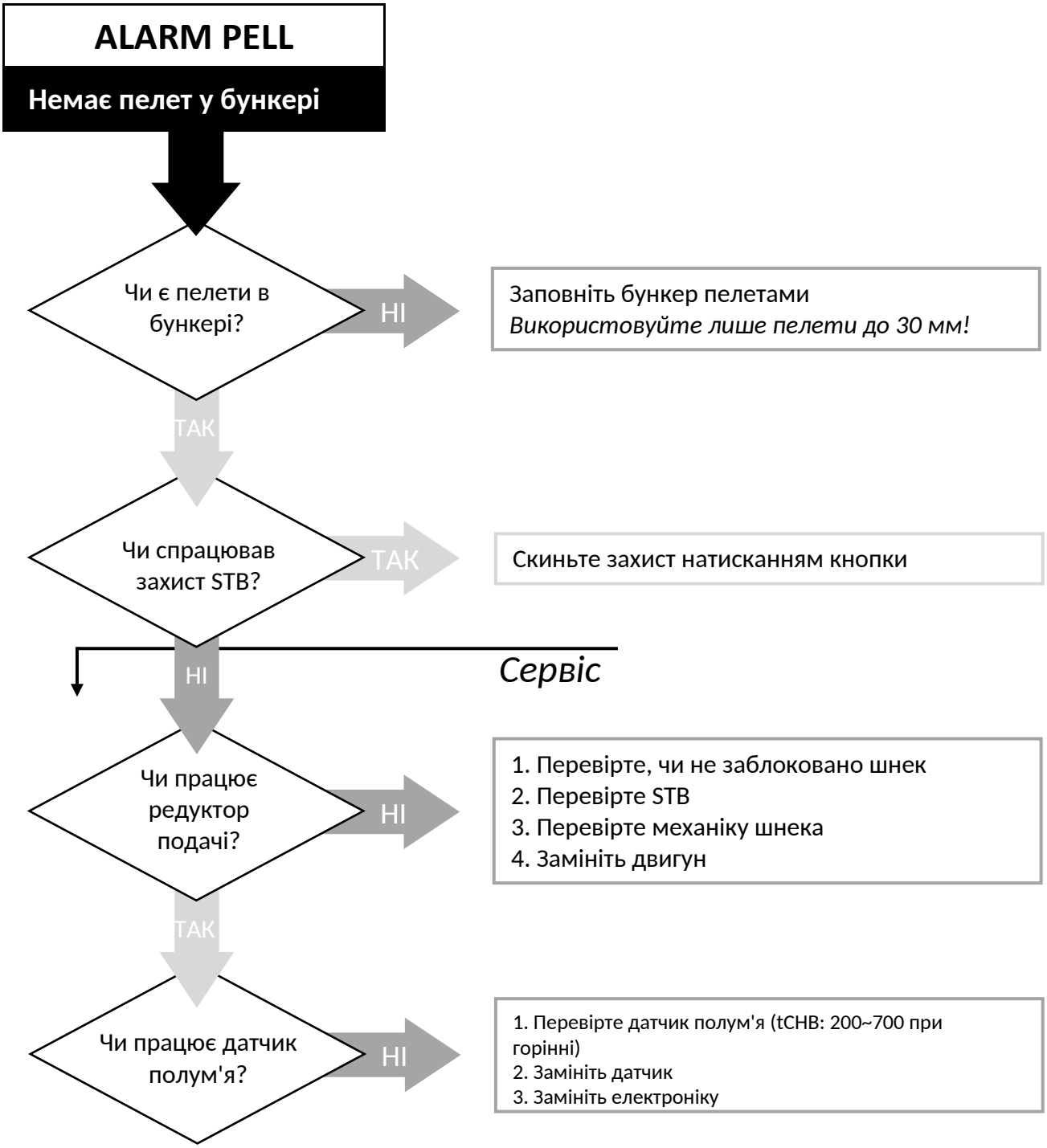
ALARM PELL
Немає пелет у бункері
Чи є пелети в бункері?
НІ
Заповніть бункер пелетами
Використовуйте лише пелети до 30 мм!
ТАК
Чи спрацював захист STB?
ТАК
Скиньте захист натисканням кнопки
НІ
Сервіс
Чи працює редуктор подачі?
НІ
1. Перевірте, чи не заблоковано шнек
2. Перевірте STB
3. Перевірте механіку шнека
4. Замініть двигун
ТАК
Чи працює датчик полум'я?
НІ
1. Перевірте датчик полум'я (tCHB: 200~700 при горінні)
2. Замініть датчик
3. Замініть електроніку

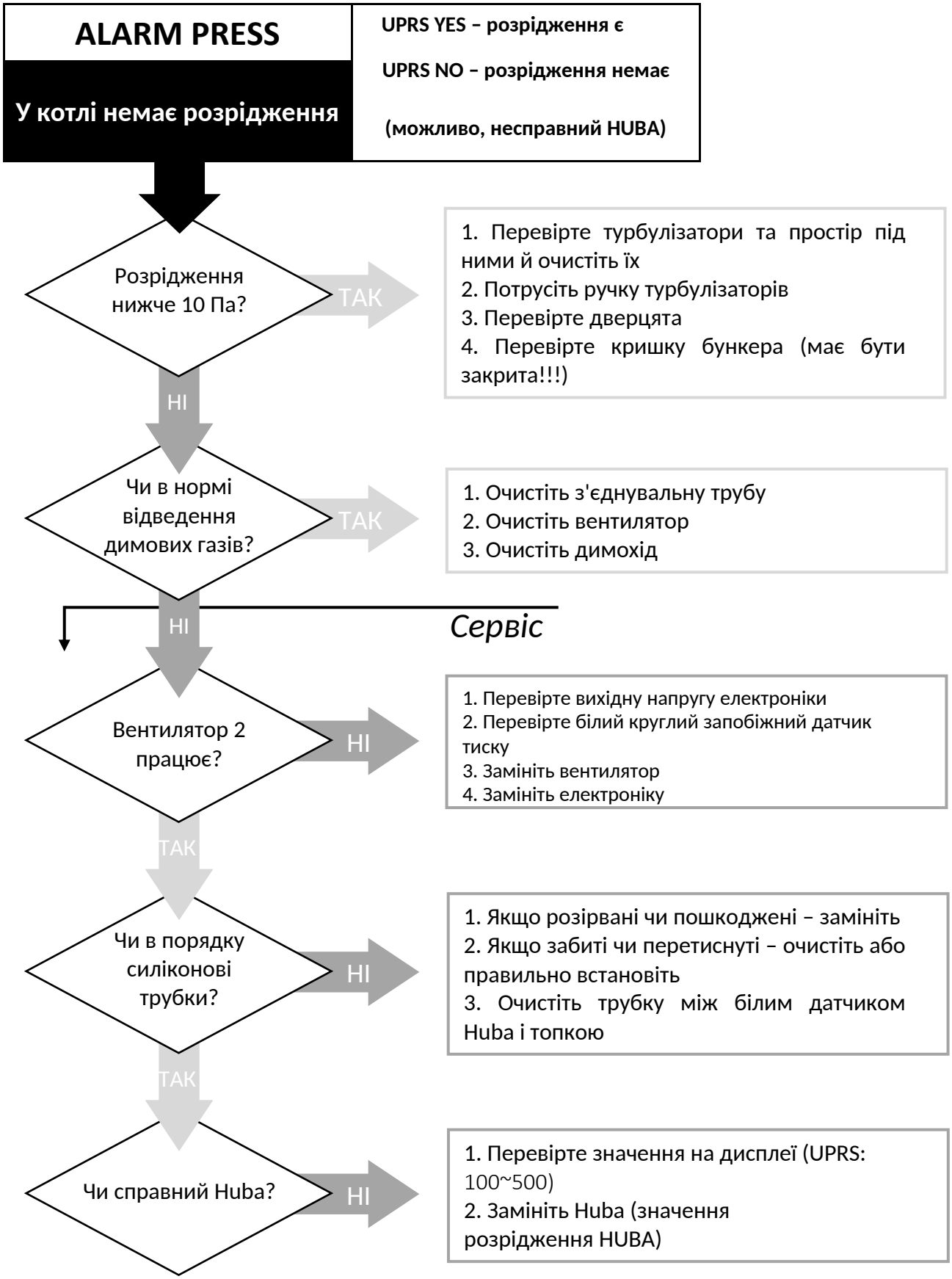
ALARM PRESS
У котлі немає розрідження
UPRS YES – розрідження є
UPRS NO – розрідження немає
(можливо, несправний HUBA)
Розрідження нижче 10 Па?
ТАК
1. Перевірте турбулізатори та простір під ними й очистіть їх
2. Потрусіть ручку турбулізаторів
3. Перевірте дверцята
4. Перевірте кришку бункера (має бути закрита!!!)
НІ
Чи в нормі відведення димових газів?
ТАК
1. Очистіть з'єднувальну трубу
2. Очистіть вентилятор
3. Очистіть димохід
НІ
Сервіс
Вентилятор 2 працює?
НІ
1. Перевірте вихідну напругу електроніки
2. Перевірте білий круглий запобіжний датчик тиску
3. Замініть вентилятор
4. Замініть електроніку
ТАК
Чи в порядку силіконові трубки?
НІ
1. Якщо розірвані чи пошкоджені – замініть
2. Якщо забиті чи перетиснуті – очистіть або правильно встановіть
3. Очистіть трубку між білим датчиком Huba і топкою
ТАК
Чи справний Huba?
НІ
1. Перевірте значення на дисплеї (UPRS: 100~500)
2. Замініть Huba (значення розрідження HUBA)

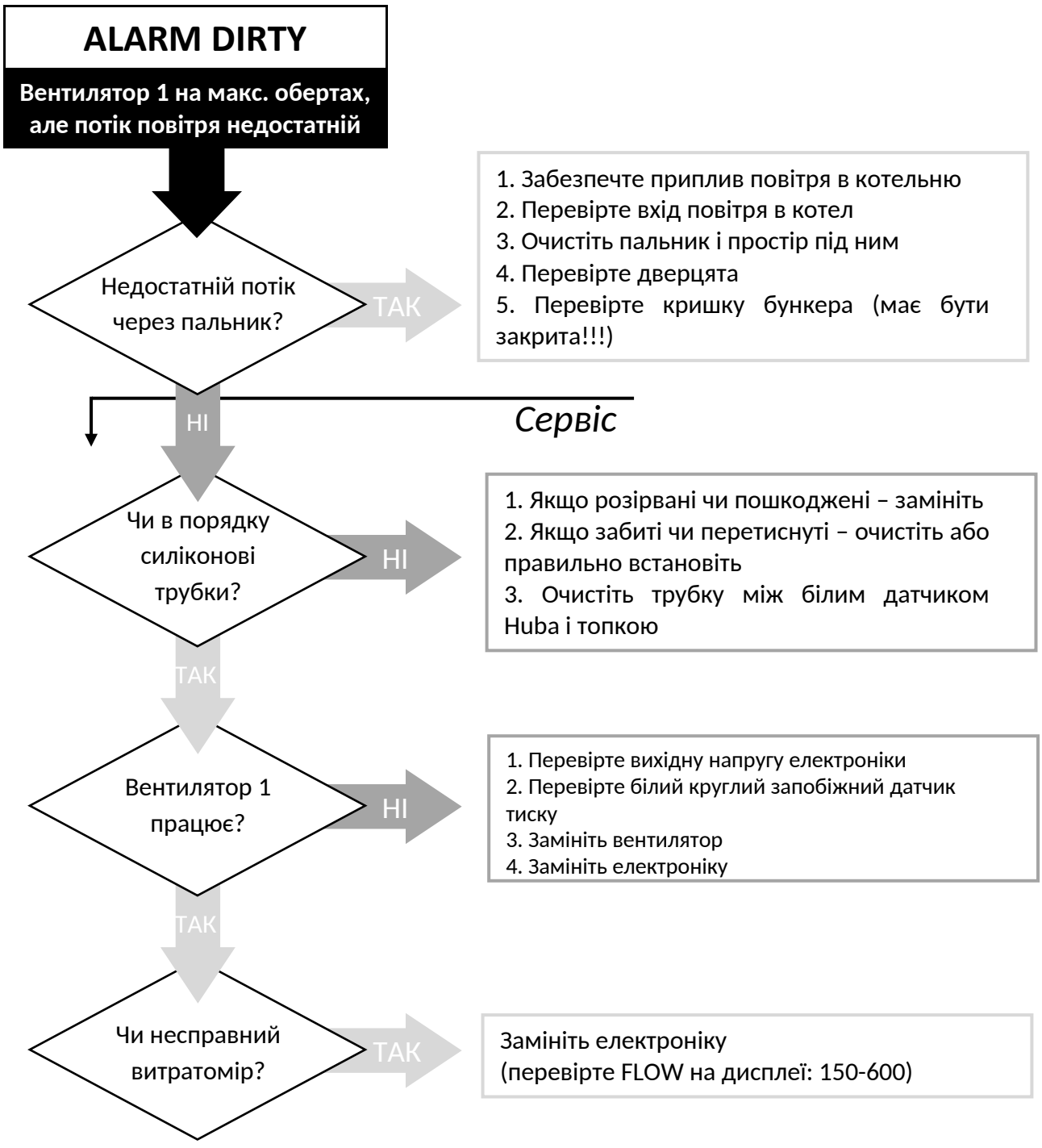
ALARM DIRTY
Вентилятор 1 на макс. обертах, але потік повітря недостатній
Недостатній потік через пальник?
ТАК
1. Забезпечте приплив повітря в котельню
2. Перевірте вхід повітря в котел
3. Очистіть пальник і простір під ним
4. Перевірте дверцята
5. Перевірте кришку бункера (має бути закрита!!!)
НІ
Сервіс
Чи в порядку силіконові трубки?
НІ
1. Якщо розірвані чи пошкоджені – замініть
2. Якщо забиті чи перетиснуті – очистіть або правильно встановіть
3. Очистіть трубку між білим датчиком Huba і топкою
ТАК
Вентилятор 1 працює?
НІ
1. Перевірте вихідну напругу електроніки
2. Перевірте білий круглий запобіжний датчик тиску
3. Замініть вентилятор
4. Замініть електроніку
ТАК
Чи несправний витратомір?
ТАК
Замініть електроніку
(перевірте FLOW на дисплеї: 150-600)

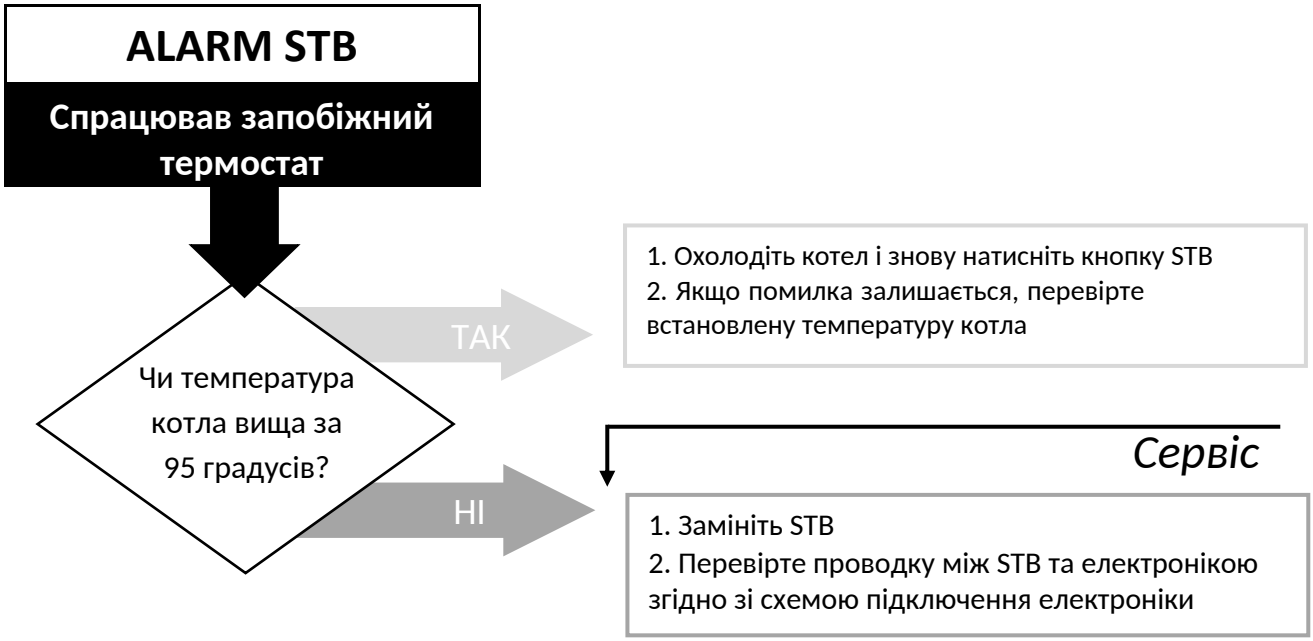
ALARM STB
Спрацював запобіжний термостат
Чи температура котла вища за 95 градусів?
ТАК
1. Охолодіть котел і знову натисніть кнопку STB
2. Якщо помилка залишається, перевірте встановлену температуру котла
НІ
Сервіс
1. Замініть STB
2. Перевірте проводку між STB та електронікою згідно зі схемою підключення електроніки

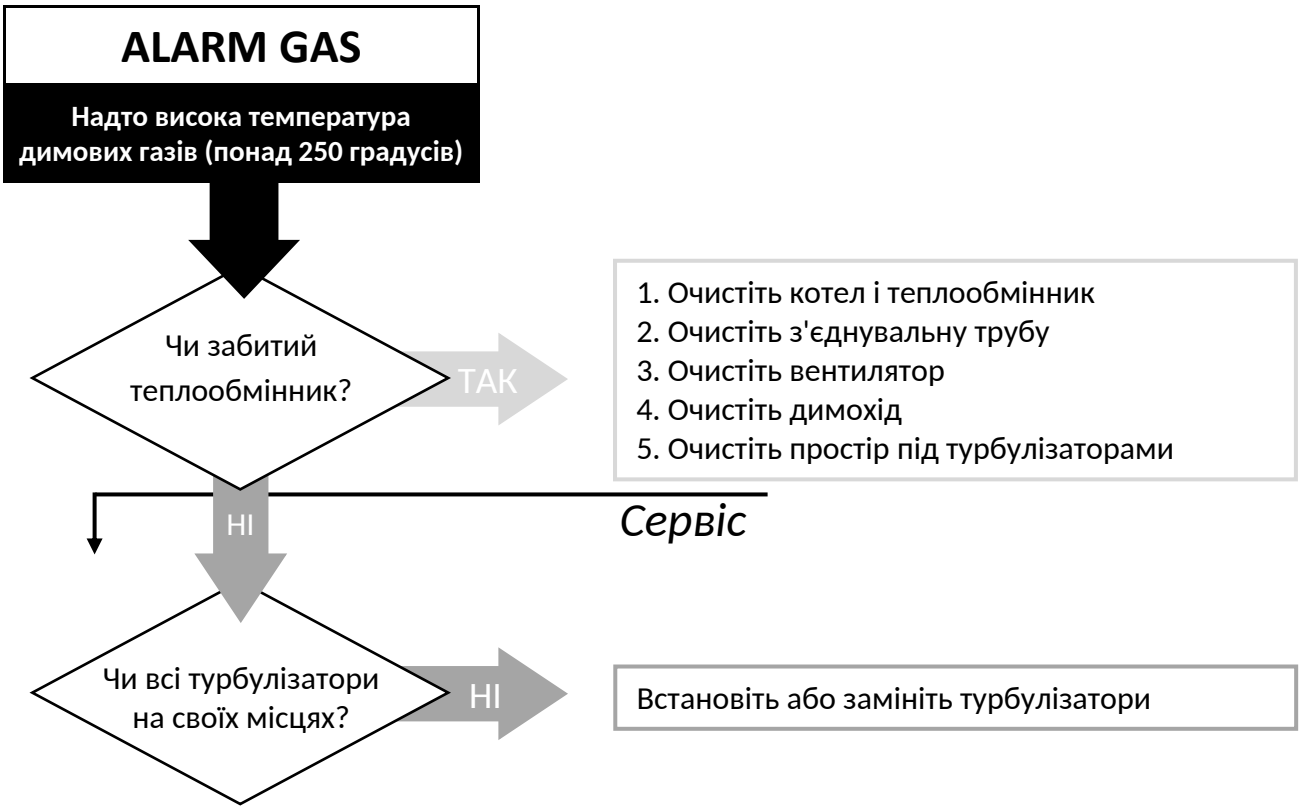
ALARM GAS
Надто висока температура димових газів (понад 250 градусів)
Чи забитий теплообмінник?
ТАК
1. Очистіть котел і теплообмінник
2. Очистіть з'єднувальну трубу
3. Очистіть вентилятор
4. Очистіть димохід
5. Очистіть простір під турбулізаторами
НІ
Сервіс
Чи всі турбулізатори на своїх місцях?
НІ
Встановіть або замініть турбулізатори

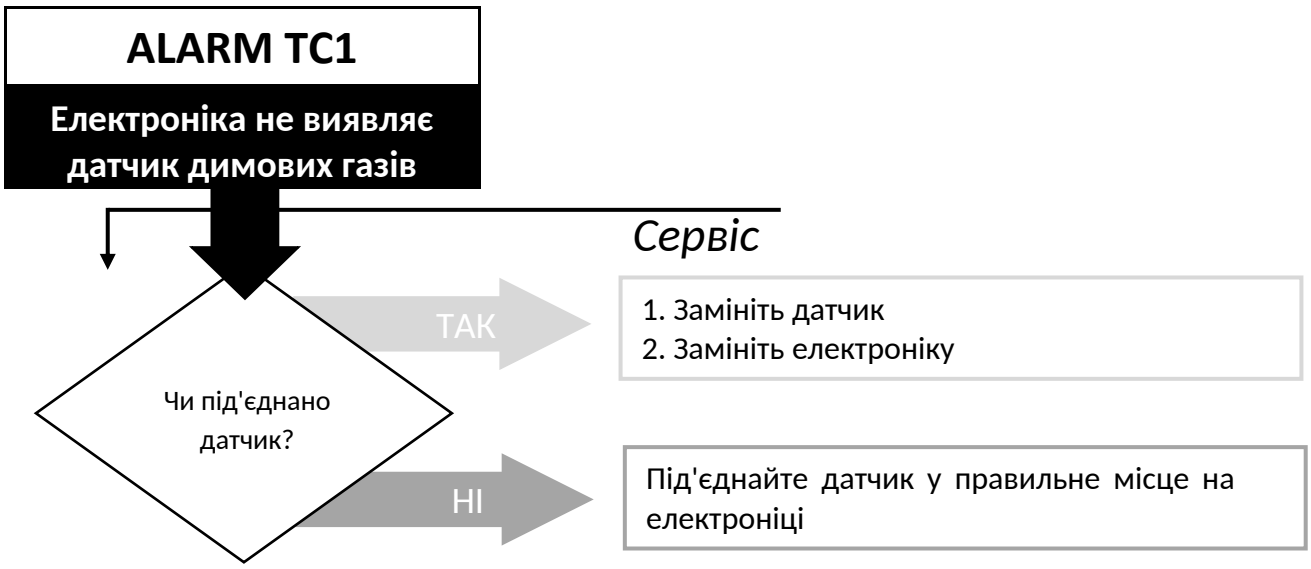
ALARM TC1
Електроніка не виявляє датчик димових газів
Сервіс
Чи під'єднано датчик?
ТАК
1. Замініть датчик
2. Замініть електроніку
НІ
Під'єднайте датчик у правильне місце на електроніці

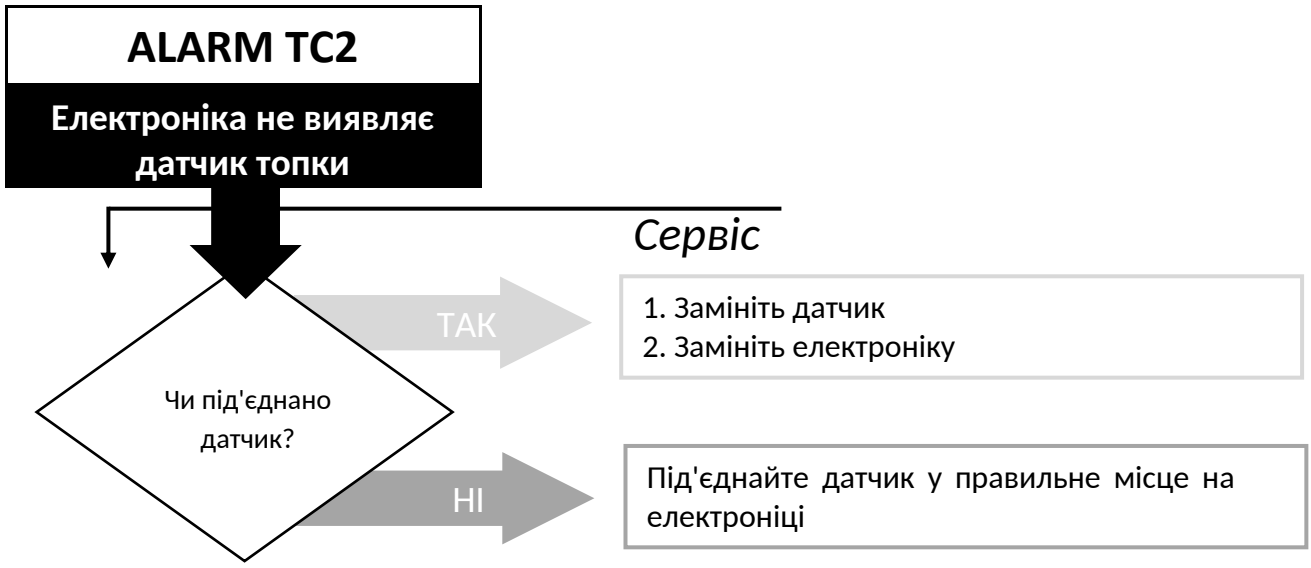
ALARM TC2
Електроніка не виявляє датчик топки
Сервіс
Чи під'єднано датчик?
ТАК
1. Замініть датчик
2. Замініть електроніку
НІ
Під'єднайте датчик у правильне місце на електроніці

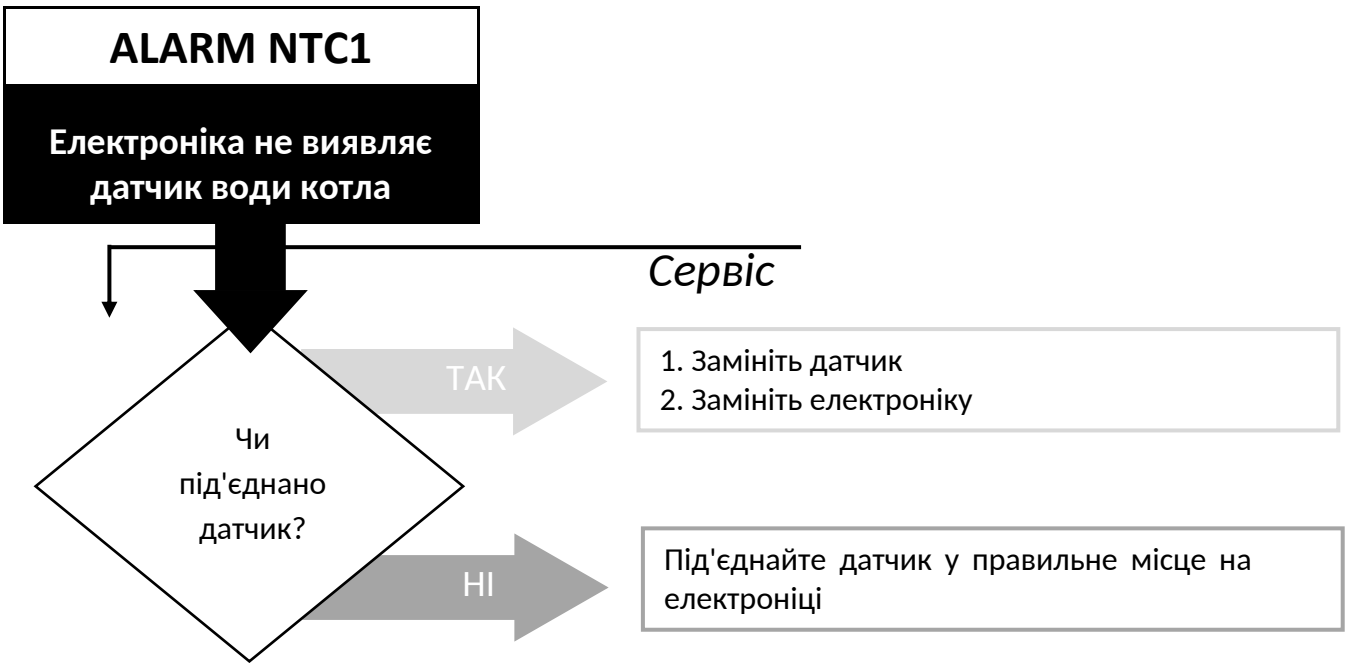
ALARM NTC1
Електроніка не виявляє датчик води котла
Сервіс
Чи під'єднано датчик?
ТАК
1. Замініть датчик
2. Замініть електроніку
НІ
Під'єднайте датчик у правильне місце на електроніці

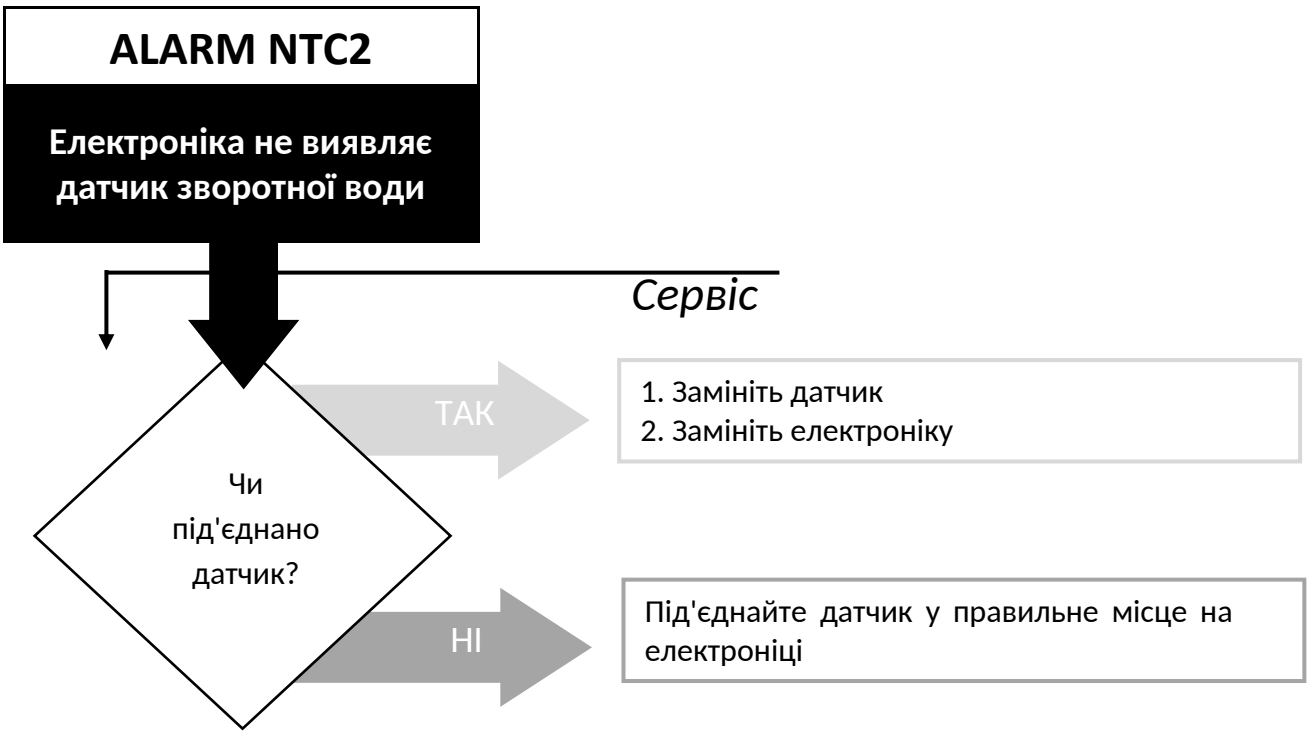
ALARM NTC2
Електроніка не виявляє датчик зворотної води
Сервіс
Чи під'єднано датчик?
ТАК
1. Замініть датчик
2. Замініть електроніку
НІ
Під'єднайте датчик у правильне місце на електроніці

16. ІНФОРМАЦІЯ ПРО ДЕМОНТАЖ І УТИЛІЗАЦІЮ КОТЛА

Демонтаж і утилізація пелетного котла є виключною відповідальністю власника, який повинен діяти відповідно до чинних законів своєї країни щодо безпеки, поваги до довкілля та його захисту. Демонтаж і утилізацію пелетного котла можна доручити третій особі з ліцензією або дозволом на утилізацію та знищення зазначених матеріалів.

ПРИМІТКА: у будь-якому разі необхідно дотримуватися чинних законів країни, в якій встановлено пелетний котел.



УВАГА

Усі демонтовані частини слід належно утилізувати:

- **зніміть усі електричні частини;**
- **від'єднайте батарею від пристрою керування;**
- **утилізуйте батарею пристрою керування згідно з нормами у відповідних контейнерах;**
- **утилізуйте корпус котла або продайте його як металобрухт.**

УВАГА

Утилізований пелетний котел, залишений у доступних місцях, може становити серйозну небезпеку для людей і тварин. За заподіяну шкоду завжди відповідає власник котла.

Після демонтажу котла необхідно знищити також маркування CE, Інструкцію з експлуатації, обслуговування та монтажу та інші документи щодо котла.

17. ІНСТРУКЦІЯ ДЛЯ МОНТАЖНИКІВ

Ця частина інструкції призначена виключно для монтажника й містить усю ключову інформацію щодо монтажу та підключення опалювального приладу Biodom 21.

18. ІНСТРУКЦІЯ З ПІДКЛЮЧЕННЯ КОТЛА

Для підключення котла Biodom 21 до системи центрального опалення необхідно перевірити:

- Необхідно передбачити встановлення пружинного зворотного клапана (або інших запірних елементів), який автоматично запобігає неконтрольованій циркуляції теплоносія через котел природним гравітаційним шляхом.

- Правильність монтажу трубопроводів центрального опалення (розміри трубопроводів, видалення повітря, працездатність системи труб, відповідність системи опалення потужності котла).
- Розподільні вузли (працездатність насосів, запірних клапанів, електричних зональних клапанів, змішувальних клапанів...).
- Забезпечення припливу повітря в приміщення, де встановлено опалювальний прилад Biodom 21. Приплив має бути виконаний так, щоб його не можна було перекрити і щоб він у будь-який момент забезпечував подачу свіжого повітря – кисню для горіння – у приміщення. Невідповідними рішеннями є прочинені вікна чи відчинені двері; подача повітря каналом уздовж димоходу з даху також невідповідна.
- Напруга електричного підключення опалювального приладу Biodom 21 повинна становити 230 В / 50 Гц (зазначено в технічних даних котла Biodom 21).
- Перевірка відведення димових газів – димоходу. Умовою підключення є згода **сажотруса**, якою сажотрус підтверджує придатність димоходу для опалювального приладу Biodom 21.

Під час розміщення та підключення опалювального приладу до системи центрального опалення монтажник повинен дотримуватися такого:

- Котел Biodom 21 має бути встановлений горизонтально по довжині та глибині.
- Необхідно дотримуватися відстаней згідно з доданим кресленням (див. ***рисунок 1***).
- У разі старих систем на зворотній лінії до опалювального приладу Biodom 21 встановлюють очисний елемент із запірними клапанами.
- Котел Biodom 21 оснащений запобіжним клапаном на 2,5 бар на зворотній лінії. Монтажник повинен забезпечити правильний розмір розширювального бака для об'єму опалювальної води в системі (об'єм розширювального бака має становити щонайменше 10 % об'єму води в системі: «при 150 л опалювальної води в системі мінімальний об'єм розширювального бака має бути 15 л»). Розширювальний бак слід встановлювати на опалювальному приладі Biodom 21 без запірних елементів.
- Кран наповнення/зливу слід встановити з правого боку котла на патрубку DN20 (див. ***рисунок 15***).
- Слід забезпечити мінімальний тиск опалювальної води в котлі 0,7 бар.
- Якщо контурів опалення кілька (два прямі контури або змішувальні контури для радіаторного опалення, опалення бойлера, конвекторного опалення), завжди застосовується **схема підключення № 3**, у якій необхідно використати гідравлічну стрілку та насос на контурі котла, електрично підключений до кабелю «pump» котла (див. ***рисунок 8***).

- Котел повинен бути оснащений манометром для контролю тиску опалювальної води в котлі, тобто на трубопроводі перед кожним запірним клапаном (щоб манометр показував тиск у котлі та системі; під час наповнення «не може бути запірного елемента, який міг би перешкодити показанню тиску в котлі під час наповнення»). З правого боку котла Biodom 21 передбачено патрубок DN20 для крана наповнення/зливу. Кран наповнення/зливу призначений для наповнення або спорожнення системи опалення та котла.
- Під час підключення котла Biodom 21 до системи центрального опалення необхідно використовувати механічні елементи, які запобігають неконтрольованій циркуляції гарячої опалювальної води через котел (гравітаційний блок, пружинний зворотний клапан, електромагнітний зональний клапан, зональний клапан з електроприводом...). Мета захисту – забезпечити витрату опалювальної води через котел (мінімальна витрата через котел має перевищувати 300 л/год).
- Якщо розподіл опалювальної води регулюється триходовим змішувальним клапаном (тепла підлога, погодозалежне регулювання, коли витрата води в контурі котла зменшується), систему виконують із гідравлічною стрілкою та насосом на первинному (котловому) контурі; насос котлового контуру повинен керуватися регулятором котла, який уже має заводське електричне підключення для насоса.
- Якщо використовується триходовий змішувальний клапан (для теплої підлоги або радіаторного опалення, лише за наявності одного змішувального контуру), котел Biodom 21 завжди підключають за **схемою № 3**, де в контур опалення вбудовують гідравлічну стрілку й насос зі зворотним клапаном (насос підключається до чорного кабелю опалювального приладу).
- Димохідне з'єднання необхідно виконати згідно з інструкцією, що обмежує максимальну довжину з'єднувальної труби Ø 80 (5 м), причому коліна 90° вважаються опором у з'єднанні, який зменшує допустиму довжину з'єднувальної труби на 1 м (приклад: якщо в димохідному з'єднанні 2 коліна, його довжина не може перевищувати 3 м). Димохідне з'єднання повинно мати коліна з оглядовими отворами для чищення (див. ***рисунок 3***). Коліна повинні складатися щонайменше з 3 сегментів (коліна з трьох або більше сегментів забезпечують плавний потік димових газів через коліно); заборонено використовувати коліна з двох сегментів (коліна з двох сегментів створюють опір потоку димових газів) (див. ***рисунок 6***).
- Якщо димохідне з'єднання довше, ніж зазначено в інструкції, монтажник повинен одразу за вентилятором встановити перехідник (з внутрішнього з'єднання Ø 80 на внутрішнє з'єднання Ø 130), а з'єднання виконати трубою Ø 130 (див. ***рисунок 16***).
- Електричне підключення котла слід виконати кабелем (див. ***рисунок 8***) згідно з інструкцією. Котел не можна підключати до електромережі через штепсельну вилку – його слід підключати безпосередньо до мережі через вимикач, що розмикає фазний і нульовий провідники (див. ***рисунок 17***).
- Електричне підключення розподільних елементів (насосів, електромагнітних клапанів, клапанів з електроприводом...) необхідно виконувати згідно зі схемою в інструкції, тобто живлення розподільних елементів слід виконувати від з'єднувального кабелю котла (кабель «pump») (див. ***рисунок 8***).
- Опалювальний прилад Biodom 21, труби центрального опалення та димохідне з'єднання (див. ***рисунок 18***) мають бути заземлені згідно з фаховими нормами (заземлювальний провідник перерізом щонайменше 4 мм^2).

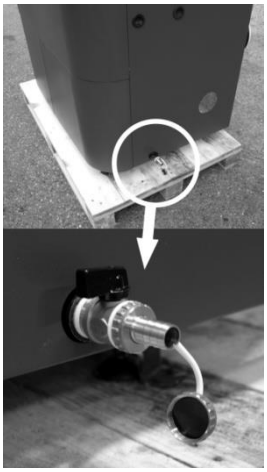

Рисунок 15



Рисунок 16

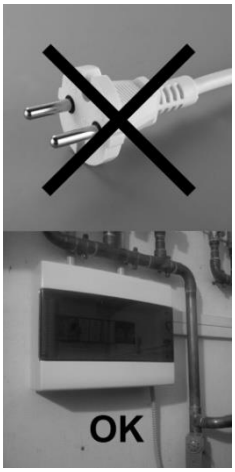

Рисунок 17



Рисунок 18



Рисунок 19: Скидання теплового запобіжника

18.1. СХЕМА ЕЛЕКТРОННОЇ ПЛАТИ КЕРУВАННЯ КОТЛА

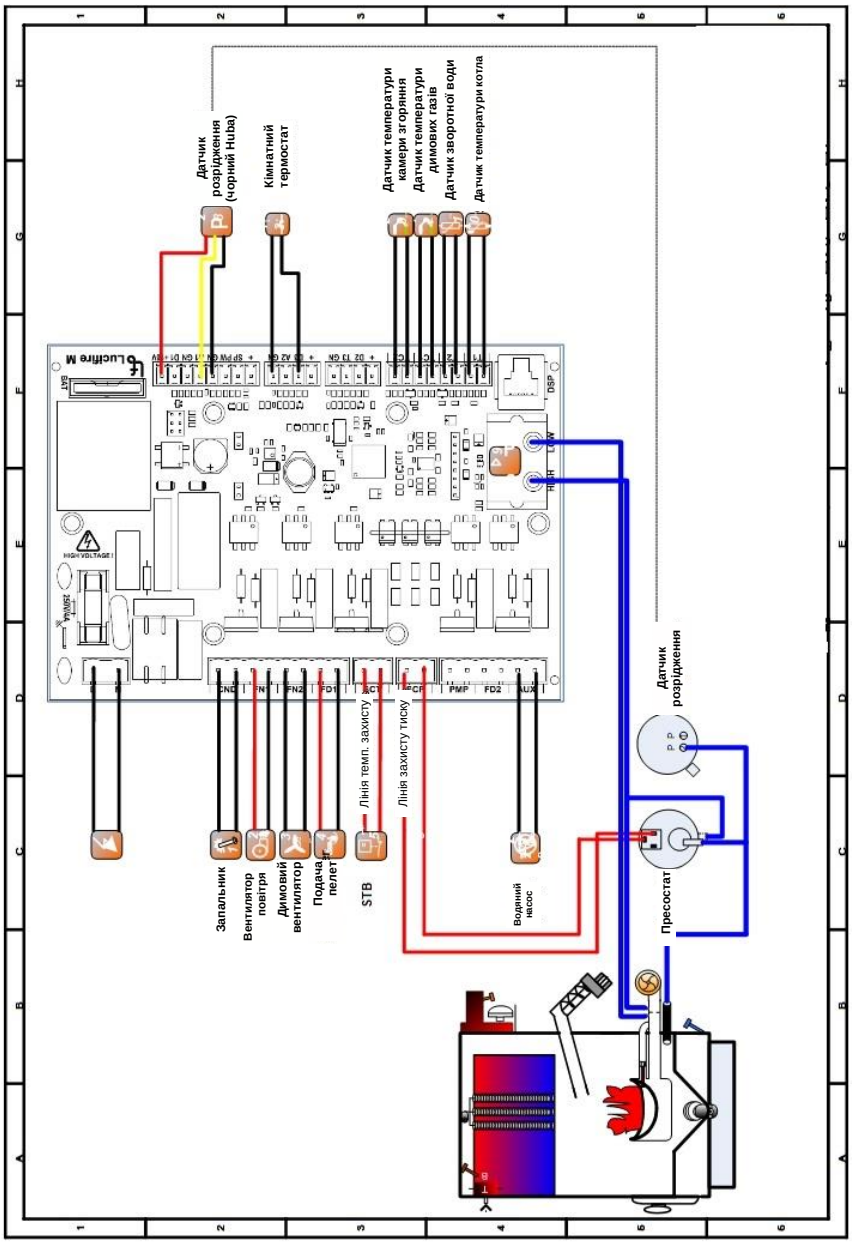

Рисунок 20

18.2. СХЕМА № 1: ЛИШЕ ОПАЛЕННЯ

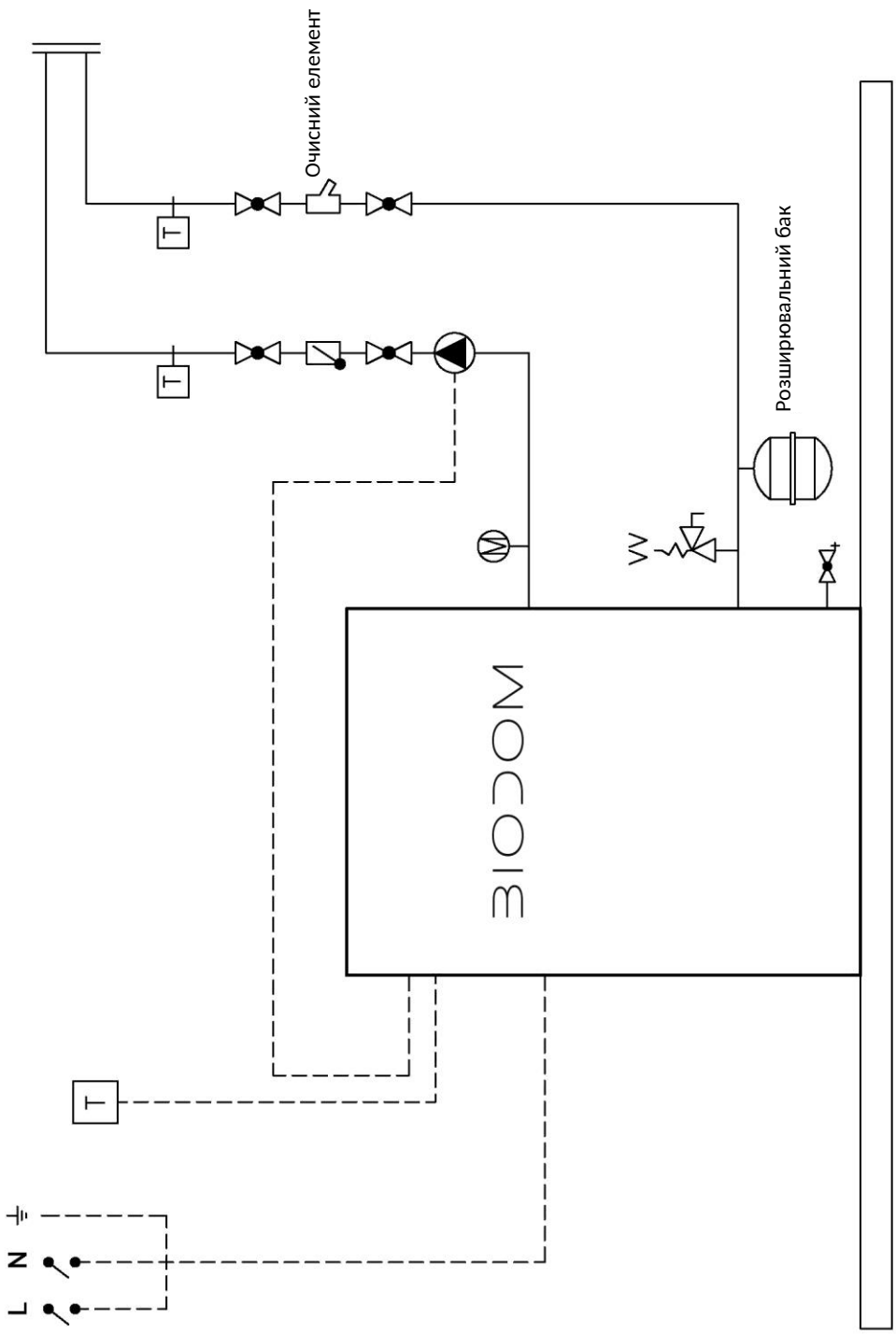

Схема підключення 1

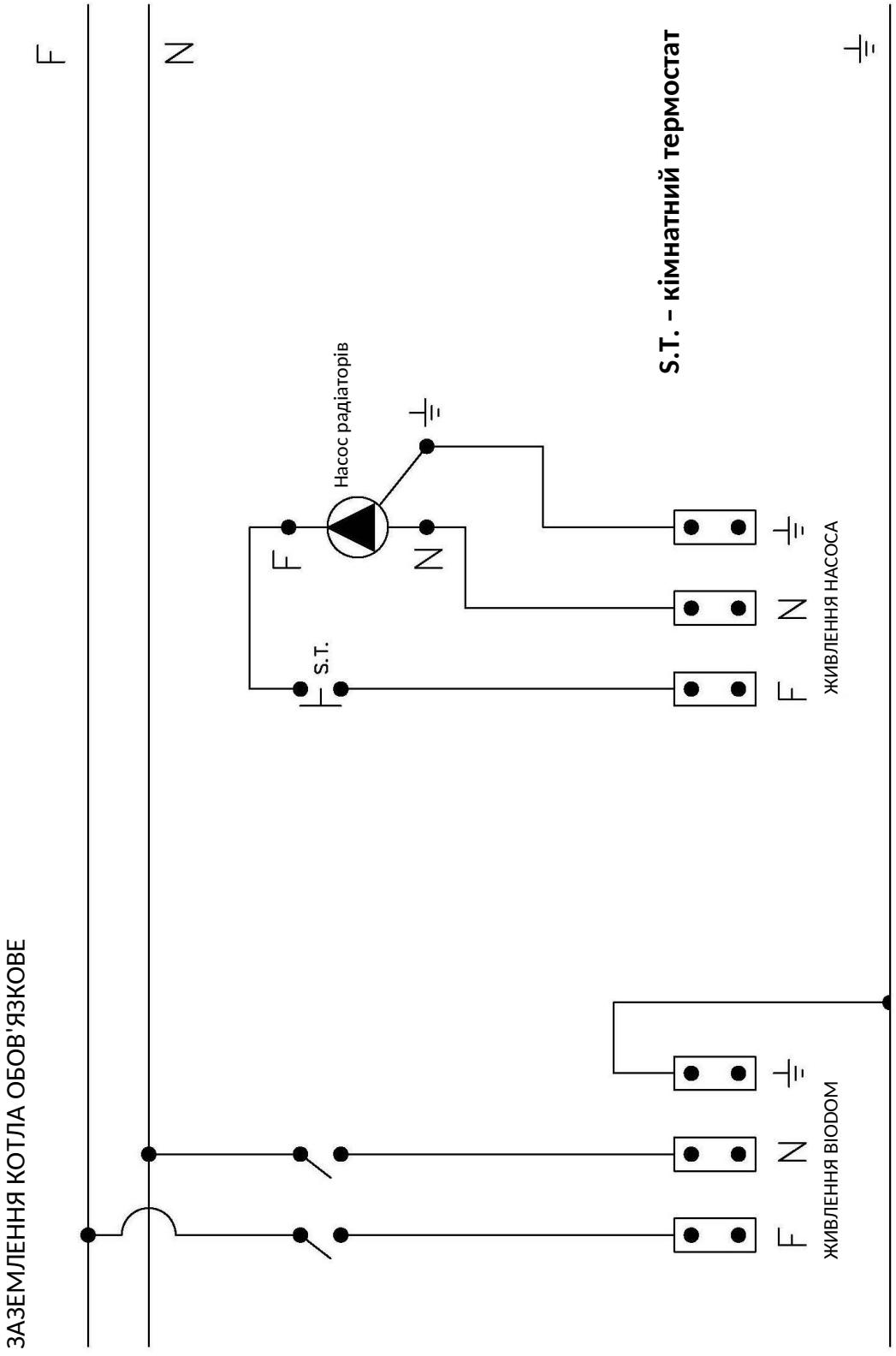

Електрична схема 1

18.3. СХЕМА № 2: ОПАЛЕННЯ ТА НАГРІВ ГАРЯЧОЇ ВОДИ

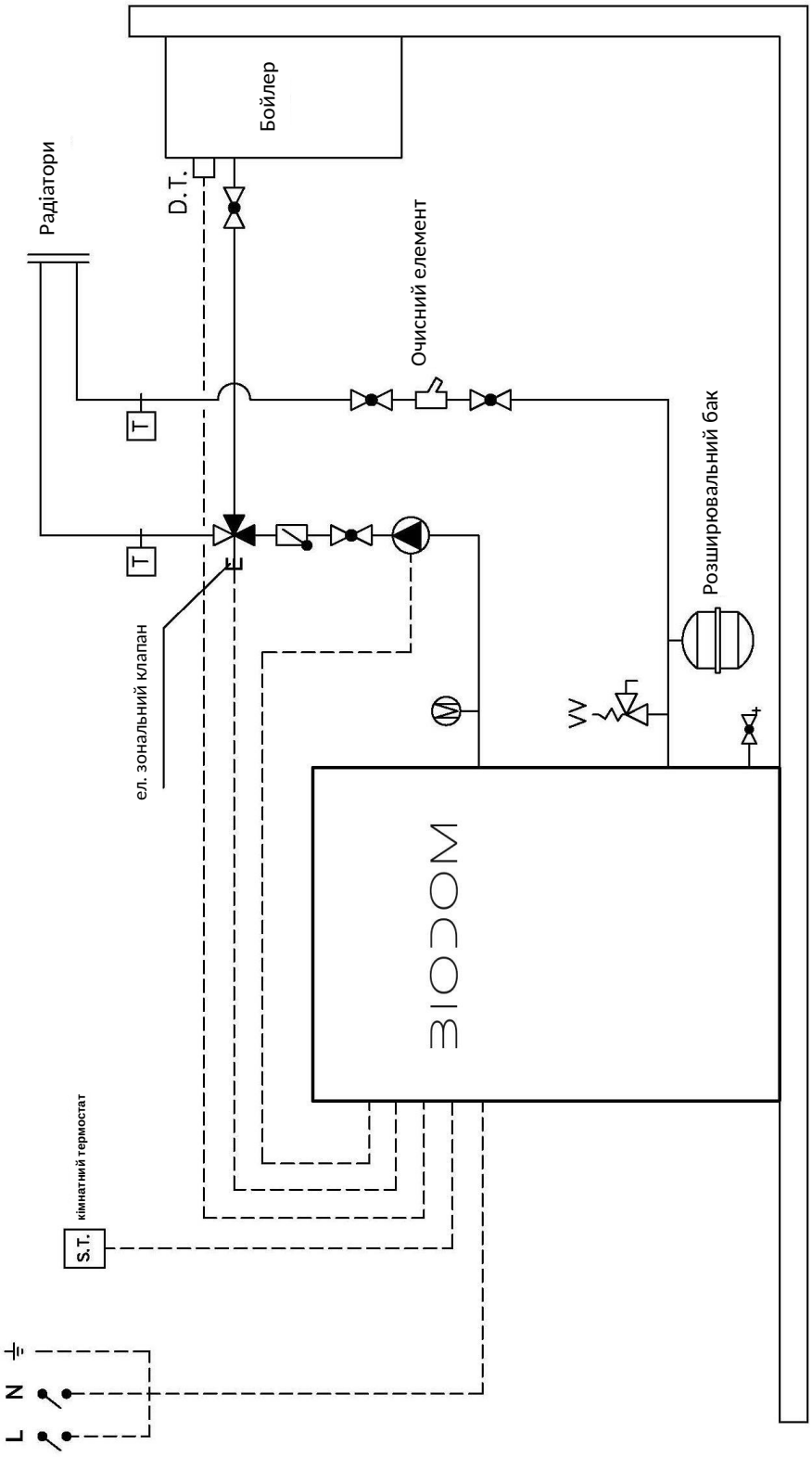

Схема підключення 2

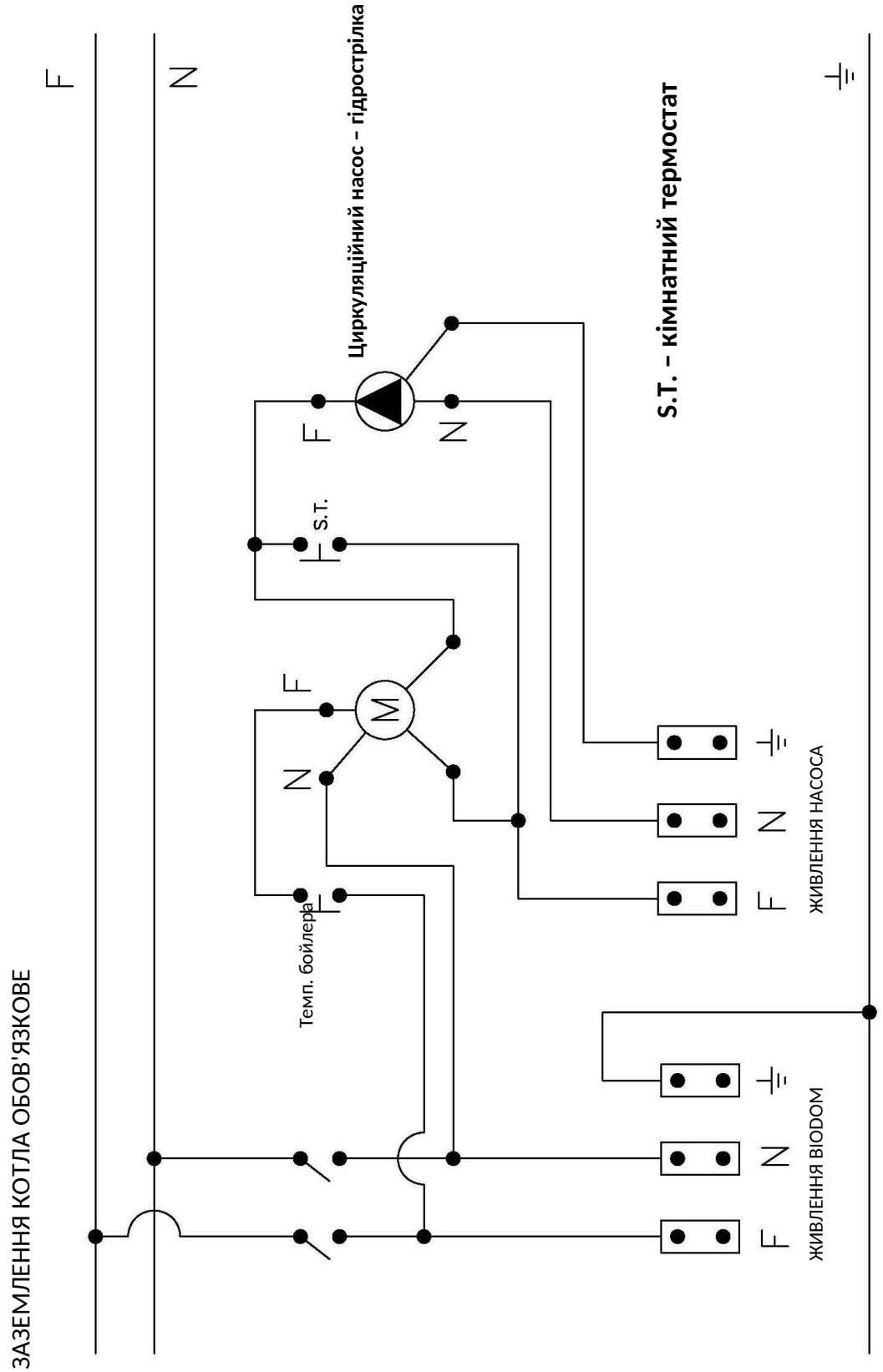

Електрична схема 2

18.4. СХЕМА № 3: ОПАЛЕННЯ З КІЛЬКОМА СИСТЕМАМИ

Цей тип підключення завжди потребує гідравлічної стрілки.

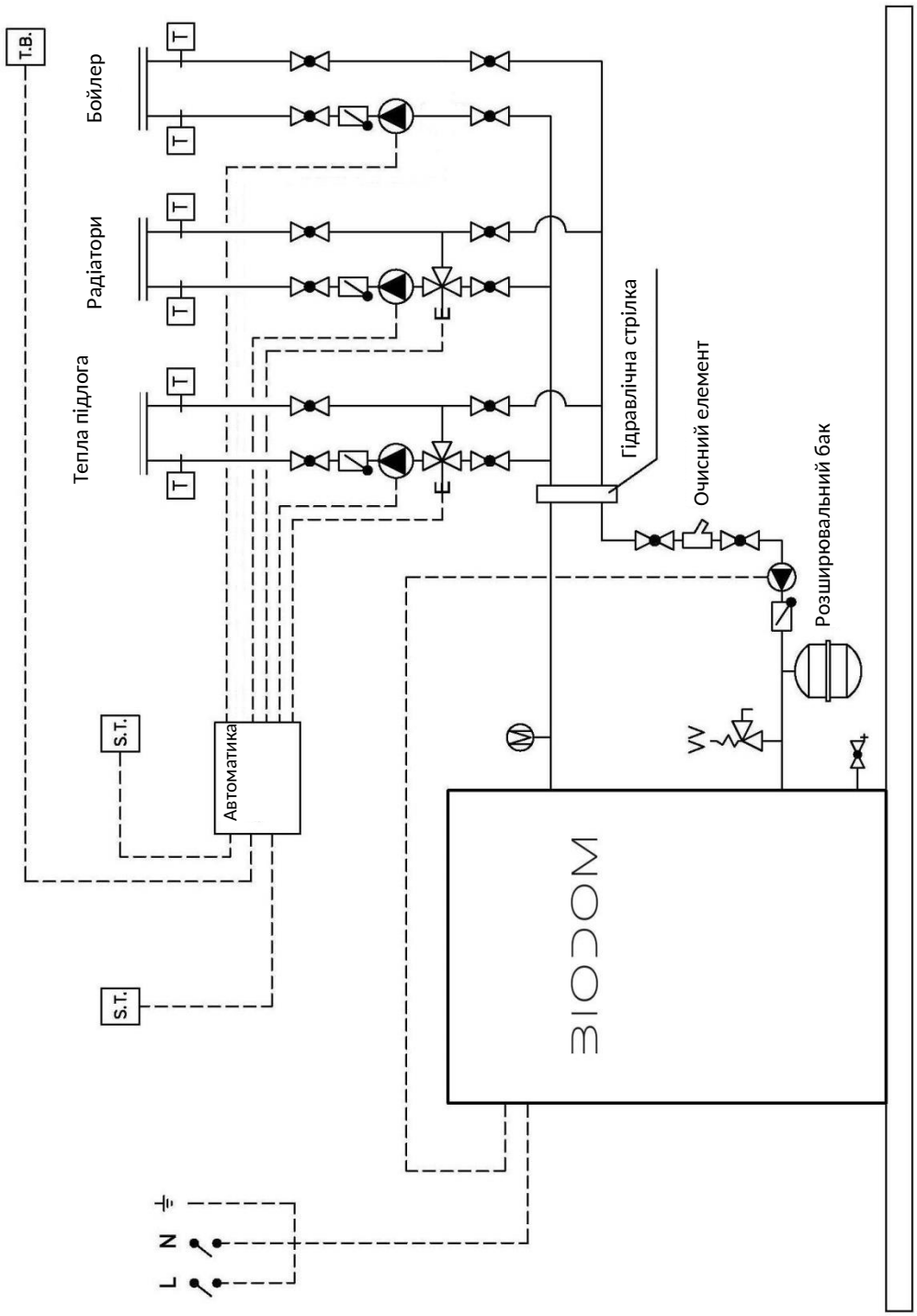

Схема підключення 3

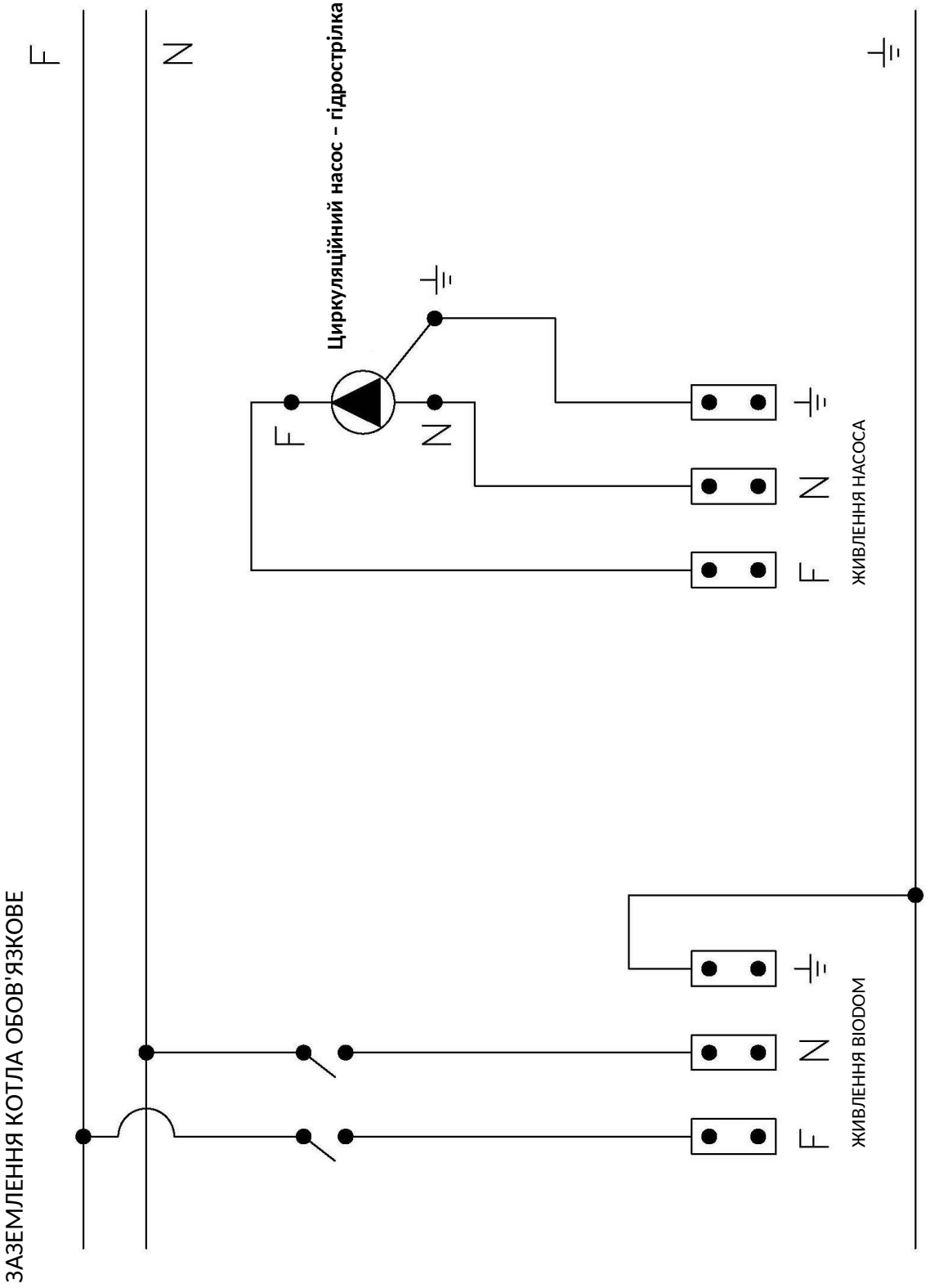

Електрична схема 3

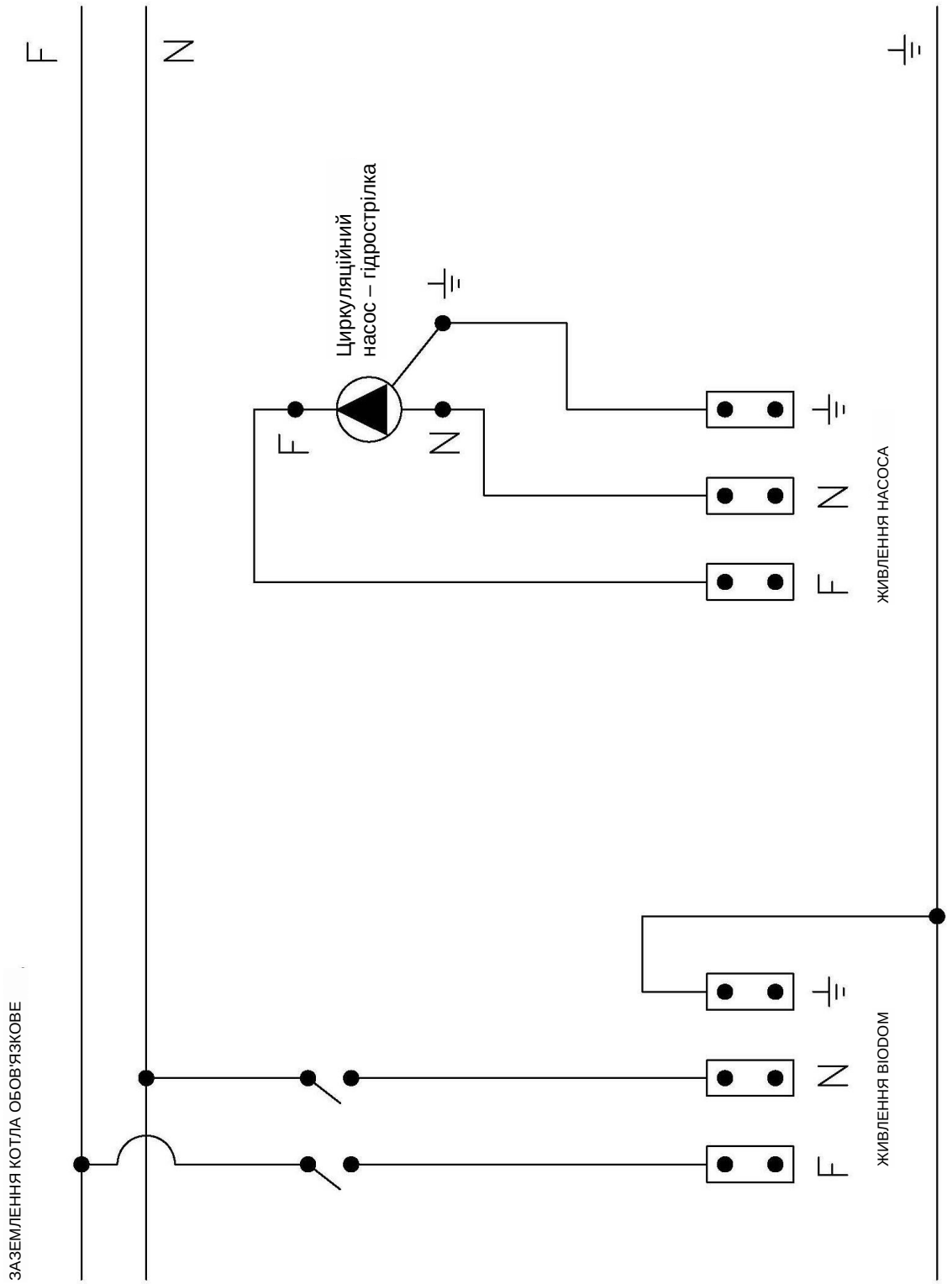
F
N
Циркуляційний
насос – гідрострілка
F
N
F
N
ЖИВЛЕННЯ НАСОСА
F
N
ЖИВЛЕННЯ BIODOM
ЗАЗЕМЛЕННЯ КОТЛА ОБОВ'ЯЗКОВЕ

19. ІНСТРУКЦІЯ З ПЕРШОГО ЗАПУСКУ

Biodom 21 – це опалювальний прилад для обігріву пелетами. Переваги приладу Biodom 21 полягають у передовій технології, що дає змогу автоматично визначати вміст кисню в повітрі, тягу димоходу та якість пелет. Якщо один із цих факторів невідповідний, Biodom 21 показує на дисплеї аварійний сигнал про невідповідність або несправність (приклад: якщо димохід забитий або не відводить димові гази, Biodom 21 показує "ALARM PRESS").

Рисунок 20: Огляд кнопок клавіатури (пластикова клавіатура):

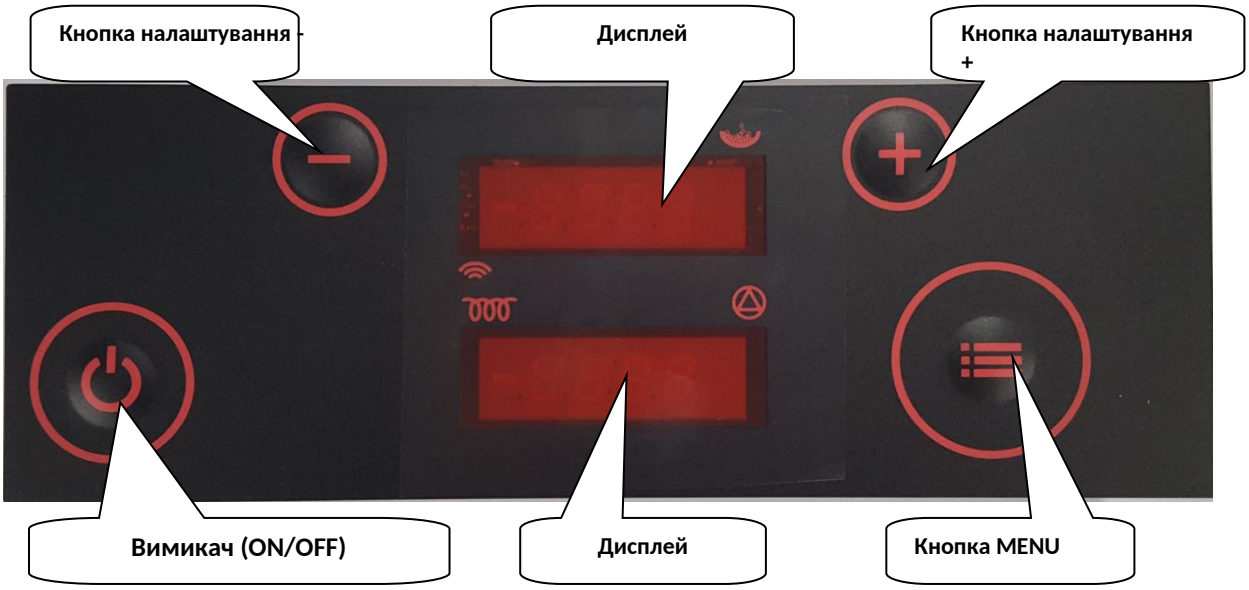

Коли монтажник виконає підключення до системи центрального опалення, до димоходу через димохідне з'єднання та до електромережі згідно з інструкцією для монтажників, котел готовий до запуску. Після перевірки даних з інструкції для монтажників прилад Biodom 21 може ввести в експлуатацію кнопкою ON/OFF монтажник, який встановив прилад.

Під час першого запуску монтажник повинен стежити за правильною послідовністю подій (індикацій):

- Натисніть і утримуйте кнопку ON/OFF 3 секунди. Дисплей показує ON, а одразу після цього
- **"Test fire"** – триває 10 секунд, потім переходить до:
- **"Heat up"** – швидке заповнення пальника пелетами; почергово відображаються *P0 d5* (на верхньому дисплеї) і змінні температури: b – температура опалювальної води в котлі, лише число – температура димових газів, r – температура зворотної лінії (на нижньому дисплеї), потім переходить до:
- **"Fuel igni"** – розпалювання приладу Biodom 21 (під час першого розпалювання фаза може тривати довше, навіть до 10 хвилин), триває приблизно 5 хвилин; почергово відображаються *P0 d5* на верхньому дисплеї та температура на нижньому, потім переходить до:
- **"Igni test"** – перевірка розпалювання; дисплей також почергово показує *igni test* і *P0 d5* та температури на нижньому дисплеї. Після перевірки переходить до:
- **"Burn"** – робота котла; верхній дисплей показує Burn, нижній почергово показує b-температуру опалювальної води в котлі, температуру димових газів і r-температуру води в котлі:
- Світлодіод праворуч угорі верхнього дисплея сигналізує роботу редуктора подачі пелет (коли світлодіод світиться, редуктор подає пелети в пальник, і навпаки: якщо світлодіод не світиться, редуктор не працює).

- Світлодіод праворуч унизу нижнього дисплея сигналізує, коли котел подає напругу на насос – коли насос працює (коли світлодіод світиться, на насос подається живлення, тобто насос працює, і навпаки: якщо світлодіод не світиться, насос не працює),
- Коли температура опалювальної води наближається до встановленої, прилад Biodom 21 починає модуляцію, тобто регулювання/зменшення потужності. У цьому стані дисплей показує "**regu H2O**", верхній дисплей почергово показує потужність (P – рівень роботи котла, d – встановлений рівень), а нижній – температури.
- **"Cool flui"** – стан вимкнення, що відображається, коли прилад Biodom 21 досягає встановленої температури опалювальної води в котлі з надбавкою на регулювання (якщо температуру опалювальної води встановлено на 70 °C, котел переходить у стан "cool flui" при 75 °C). Коли котел завершує стан "Cool flui", це означає, що опалювальна вода в котлі охолола. Потім переходить до:
- **"Test fire"** – і процедура розпалювання повторюється.

Для перегляду інформації про роботу приладу Biodom 21 потрібен доступ до інформаційного меню (показані дані лише ілюстративні). Увійдіть у меню довгим натисканням кнопки MENU; коли дисплей покаже "tH2O", відпустіть кнопку. Кнопками + і - виберіть потрібну інформацію.

Відображається така інформація:

- **tH2O** температура опалювальної води в котлі
- **rH2O** температура опалювальної води на зворотi
- **tFLU** температура димових газів ((H2O)+30-90°C),
- **tChb** температура вогню в камері згоряння (615°C+-40°C)
- **floU** подача повітря-кисню в прилад (480°C +- 40°C)
- **Fan1** напруга на вентиляторі 1 (130V +- 15V)
- **Fed1** відсоток подачі пелет у пальник (70% +- 20%)

Після перегляду інформації кнопками + і - знайдіть інформацію "tH2O". Потім коротко натисніть кнопку ON/OFF, щоб повернутися до попереднього стану.

Якщо дисплей показує "alarm", причину аварійного сигналу слід визначити за списком аварійних сигналів (див. сторінку 32).

20. УМОВИ ГАРАНТІЇ

ОГЛЯД:

Щоб гарантія була повністю дійсною відповідно до Директиви ЄЕС 1999/44/Е (42/2002), користувач повинен ретельно дотримуватися вказівок цього документа, а саме:

- Використовувати пелетний котел у межах його можливостей згідно з умовами інструкції з експлуатації;
- Дбайливо й регулярно обслуговувати пелетний котел;
- Дотримуватися всіх заходів безпеки згідно з чинним законодавством;
- Уникати будь-якого непрофесійного втручання в котел;
- Використовувати лише оригінальні запчастини.

ТЕРМІНИ ГАРАНТІЇ:

Гарантія на всі вироби Biodom діє 24 місяці від дати першого запуску за умови, що регулярне технічне обслуговування виконано не пізніше ніж через 12 місяців від дати запуску.

ЗАГАЛЬНІ УМОВИ ГАРАНТІЇ:

1. Ми заявляємо:

- що виріб бездоганно працюватиме протягом гарантійного строку, якщо використовується за призначенням і з дотриманням доданої інструкції з експлуатації та обслуговування;
- що протягом гарантійного строку компанія Biodom через уповноважені сервісні компанії усуне всі несправності/дефекти, через які прилад не працює за призначенням, не пізніше ніж за 45 днів після письмового повідомлення про несправність чи дефект;
- що виріб, не відремонтований у зазначений строк, на вимогу власника гарантії буде замінено на новий, а гарантійний строк подовжиться на час ремонту;
- що уповноважена сервісна компанія підтверджує умови гарантії підписом і печаткою на виданому гарантійному талоні.

2. Звернення за гарантією:

Гарантія дійсна за умови, що:

- Покупець має дійсний документ (чек), виданий продавцем.
- Опалювальний прилад встановила кваліфікована та/або навчена особа, яка визначає, чи відповідає прилад усім технічним характеристикам системи, в яку його встановлюють, і він обов'язково відповідає вимогам інструкції.
- Пелетний котел використовується відповідно до інструкції з експлуатації.

За гарантією звертаються до продавця, у якого придбано прилад.
Повідомляючи про несправність, точно опишіть несправність – дефект.

3. Строк забезпечення сервісу та запчастин:

- строк, протягом якого ми гарантуємо сервіс і запчастини для безперебійного використання виробу, становить 5 років від дня першого запуску;
- у разі заміни серійних моделей Biodom ми гарантуємо запчастини для вашого виробу протягом 3 років;
- після 5 років запчастини будуть доступні, але можуть мати інший колір, ніж ваш виріб.

4. Гарантія втрачає силу або не покриває шкоду, спричинену:

- погодою, хімічними чи електрохімічними впливами, ударами блискавки, стихійними лихами та/або природними катастрофами, неправильним використанням виробу, недостатнім обслуговуванням, змінами у виробі чи втручанням у виріб, невідповідним або неефективним димоходом та іншими причинами, не пов'язаними з виробом, як-от неправильний або невідповідний монтаж;

- спалюванням матеріалів, що не відповідають типу матеріалу, зазначеному в цій інструкції;
- будь-якою шкодою, заподіяною під час транспортування. Тому під час отримання ретельно перевірте доставлений товар. Якщо його пошкоджено, негайно повідомте продавця та зафіксуйте пошкодження в документі приймання або замовленні;
- якщо запуск виконала компанія без відповідного дозволу для виробів Biodom;
- якщо у виріб втручалася або ремонтувала його неуповноважена особа;
- якщо користувач не дотримується інструкції з експлуатації та обслуговування;
- якщо дефекти чи несправності опалювального приладу Biodom виникли через дефекти обладнання інших виробників.

Відповідальність компанії Biodom 27 d.o.o. обмежується постачанням приладу. Прилад має бути правильно встановлений згідно з інструкціями виробника та чинним законодавством. Монтаж повинен виконувати кваліфікований персонал, визначений виробником або представником/продавцем[1] (та/або під його наглядом і відповідальністю), який бере на себе повну відповідальність за остаточний монтаж і подальшу правильну роботу встановленого виробу. У разі невиконання умов компанія Biodom 27 d.o.o. за жодних обставин не несе відповідальності.

[1] Представником/продавцем вважається будь-яка фізична чи юридична особа, уповноважена продавати вироби кінцевим користувачам цієї гарантії.

ПРИМІТКА: Biodom 27 d.o.o. не несе відповідальності за будь-яку шкоду та наслідки, навіть якщо вони є наслідком заміни несправної частини котла.
Biodom 27 d.o.o. гарантує, що всі його вироби виготовлено з матеріалів найвищої якості та за виробничими процесами, які забезпечують бездоганну ефективність. Якщо під час звичайного використання з'являться дефектні чи несправні частини, їх необхідно замінити.

ДЕТАЛІ, ЩО ПІДЛЯГАЮТЬ НОРМАЛЬНОМУ ЗНОШУВАННЮ, НЕ ПОКРИВАЮТЬСЯ ГАРАНТІЄЮ:

- Ущільнення та чавунні деталі, що не мають ознак дефектів, які можна було б пов'язати з виробничою помилкою;
- Зміни кольору, тріщини та невеликі зміни розмірів не є обґрунтованими й не є підставою для рекламації, оскільки є наслідком природних властивостей матеріалів.

ВІДПОВІДАЛЬНІСТЬ:
Biodom 27 d.o.o. не визнає жодної компенсації за пряму чи непряму шкоду, спричинену виробом або пов'язану з ним.

СЕРВІС У ГАРАНТІЙНИЙ ПЕРІОД:
Biodom 27 d.o.o. вирішує гарантійні питання лише через своїх уповноважених осіб.

КОМПЕТЕНТНИЙ СУД:
Для вирішення спорів компетентним є суд у Копері.
У разі заміни деталей гарантія не подовжується.
За період, протягом якого виріб не можна було використовувати, компенсація не надається.
Biodom 27 d.o.o. не несе відповідальності за можливі помилки в інструкції. Ми залишаємо за собою право на зміни без попереднього повідомлення.

21. СХЕМА КОМПОНЕНТІВ

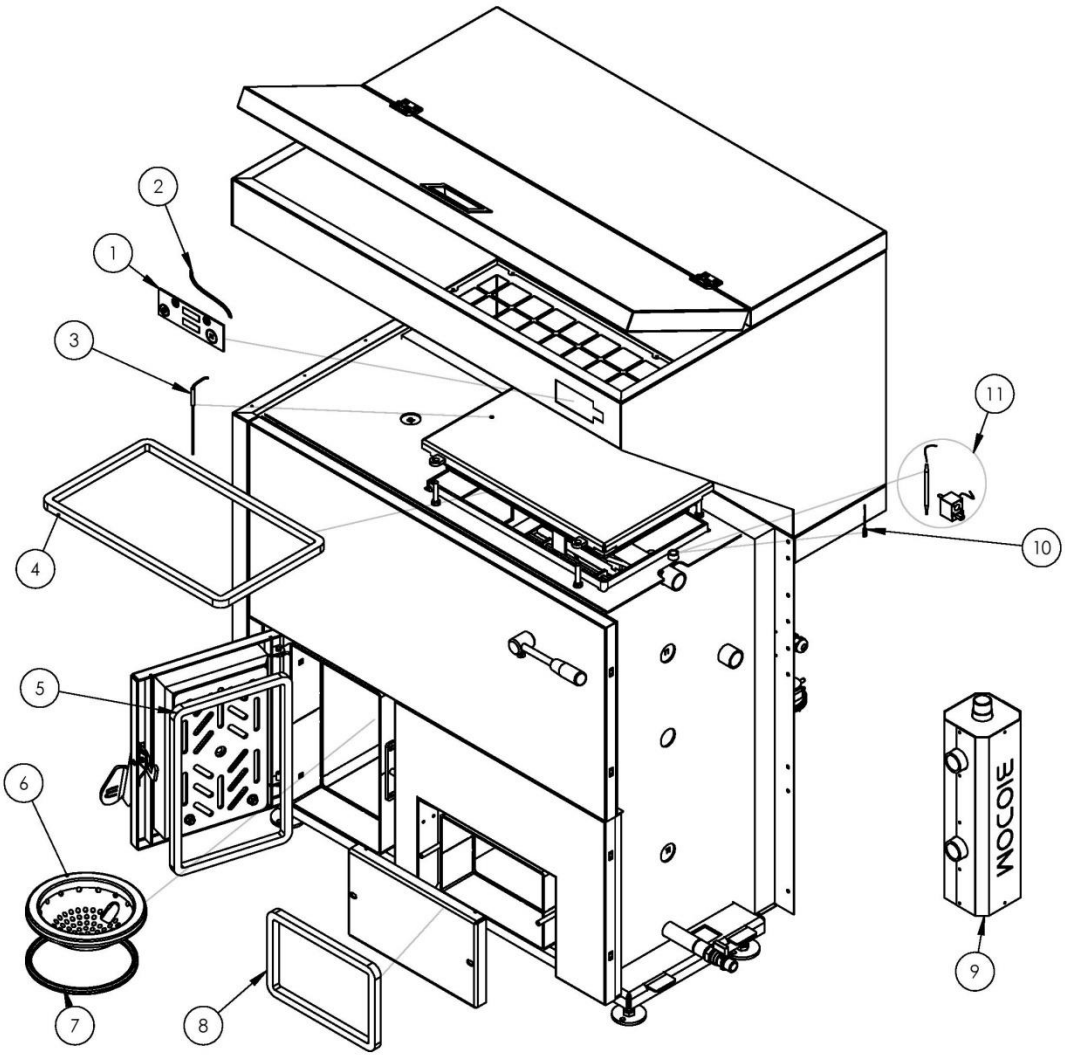

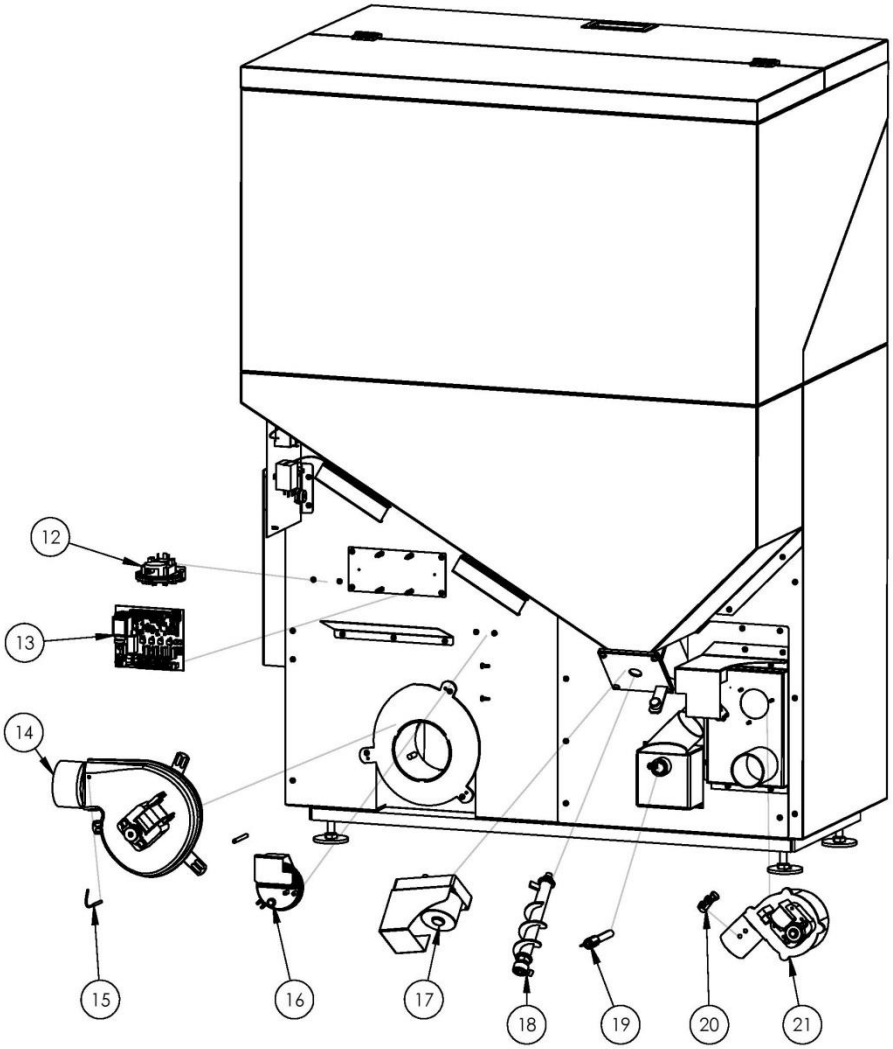
12
13
14
15
16
17
18
19
20
21

СЕРВІС 1 (СЕРВІС У ГАРАНТІЙНИЙ ПЕРІОД)

№ ЗВІТУ ПРО ЩОРІЧНИЙ ОГЛЯД КОТЛА: _____

РОБОТИ: ☐ ПЛАНОВЕ ОБСЛУГОВУВАННЯ ☐ ПЛАНОВЕ ОБСЛУГ. +3 ☐ РЕКЛАМАЦІЯ

ВИРОБНИК ПАЛИВА: _____

ІНШЕ: _____

ПІДПИС КЛІЄНТА: _____ ПЕЧАТКА ТА ПІДПИС ТЕХНІКА:

ДАТА: _____ _____

СЕРВІС 2

№ ЗВІТУ ПРО ЩОРІЧНИЙ ОГЛЯД КОТЛА: _____

РОБОТИ: ☐ ПЛАНОВЕ ОБСЛУГОВУВАННЯ ☐ ПЛАНОВЕ ОБСЛУГ. +3 ☐ РЕКЛАМАЦІЯ

ВИРОБНИК ПАЛИВА: _____

ІНШЕ: _____

ПІДПИС КЛІЄНТА: _____ ПЕЧАТКА ТА ПІДПИС ТЕХНІКА:

ДАТА: _____ _____

СЕРВІС 3

№ ЗВІТУ ПРО ЩОРІЧНИЙ ОГЛЯД КОТЛА: _____

РОБОТИ: ☐ ПЛАНОВЕ ОБСЛУГОВУВАННЯ ☐ ПЛАНОВЕ ОБСЛУГ. +3 ☐ РЕКЛАМАЦІЯ

ВИРОБНИК ПАЛИВА: _____

ІНШЕ: _____

ПІДПИС КЛІЄНТА: _____ ПЕЧАТКА ТА ПІДПИС ТЕХНІКА:

ДАТА: _____ _____

СЕРВІС 4

№ ЗВІТУ ПРО ЩОРІЧНИЙ ОГЛЯД КОТЛА: _____

РОБОТИ: ☐ ПЛАНОВЕ ОБСЛУГОВУВАННЯ ☐ ПЛАНОВЕ ОБСЛУГ. +3 ☐ РЕКЛАМАЦІЯ

ВИРОБНИК ПАЛИВА: _____

ІНШЕ: _____

ПІДПИС КЛІЄНТА: _____ ПЕЧАТКА ТА ПІДПИС ТЕХНІКА:

ДАТА: _____ _____

СЕРВІС 5

№ ЗВІТУ ПРО ЩОРІЧНИЙ ОГЛЯД КОТЛА: _____

РОБОТИ: ☐ ПЛАНОВЕ ОБСЛУГОВУВАННЯ ☐ ПЛАНОВЕ ОБСЛУГ. +3 ☐ РЕКЛАМАЦІЯ

ВИРОБНИК ПАЛИВА: _____

ІНШЕ: _____

ПІДПИС КЛІЄНТА: _____ ПЕЧАТКА ТА ПІДПИС ТЕХНІКА:

ДАТА: _____ _____

СЕРВІС 6

№ ЗВІТУ ПРО ЩОРІЧНИЙ ОГЛЯД КОТЛА: _____

РОБОТИ: ☐ ПЛАНОВЕ ОБСЛУГОВУВАННЯ ☐ ПЛАНОВЕ ОБСЛУГ. +3 ☐ РЕКЛАМАЦІЯ

ВИРОБНИК ПАЛИВА: _____

ІНШЕ: _____

ПІДПИС КЛІЄНТА: _____ ПЕЧАТКА ТА ПІДПИС ТЕХНІКА:

ДАТА: _____ _____

СЕРВІС 7

№ ЗВІТУ ПРО ЩОРІЧНИЙ ОГЛЯД КОТЛА: _____

РОБОТИ: ☐ ПЛАНОВЕ ОБСЛУГОВУВАННЯ ☐ ПЛАНОВЕ ОБСЛУГ. +3 ☐ РЕКЛАМАЦІЯ

ВИРОБНИК ПАЛИВА: _____

ІНШЕ: _____

ПІДПИС КЛІЄНТА: _____ ПЕЧАТКА ТА ПІДПИС ТЕХНІКА:

ДАТА: _____ _____

BIODOM EUROPE SRL

www.biodom.eu

info@biodom.eu